K-68
1996 -07- 10
JATE
SZEGED

AGRÁRTÖRTÉNETI SZEMLE

HISTORIA RERUM RUSTICARUM

XXXV. ÉVFOLYAM

1993. 1–4. SZÁM

AGRÁRTÖRTÉNETI SZEMLE

HISTORIA RERUM RUSTICARUM

A MAGYAR TUDOMÁNYOS AKADÉMIA
AGRÁRTÖRTÉNETI ÉS FALUSZOCIOLÓGIAI BIZOTTSÁGÁNAK
FOLYÓIRATA

Szerkesztőség: Magyar Mezőgazdasági Múzeum, 1367 Budapest 5. Pf. 129.
Városliget, Vajdahunyad vár

Szerkesztőbizottság:
Andorka Rudolf (elnök), Elek Sándor (szerkesztő), Enyedi György, Erdmann Gyula, Fekete György, Gunst Péter, Gyenei Márta, Hofer Tamás (szerkesztő), Hoffmann Tamás, Juhász János, Karasszon Dénes, Kiss Tiborné Pávelcsák Ágnes, Kulcsár László, Lökös László, Orbán Sándor, Orosz István (szerkesztő), Oroszi Sándor, Papp Imre (szerkesztő), Romány Pál, Sárkány Pál, Szakács Sándor (felelős szerkesztő), Urbán László, Varga János, Vágvölgyi András

A szerkesztőség munkatársa: Regdonné Bagi Mária

TARTALOM

Selmeczi Kovács Attila: Őrlés vagy darálás. Az eszköz és a nyersanyag történeti kapcsolata a kézimalom-használatban 1
Horváth D. Tamás: Egy mezővárosi iparos a reformkor kezdetén (Steindl György keszthelyi rézműves hagyatéka) 14
Gráfik Imre: Regionális áru- és terményforgalom a reformkori szegedi hajóhídkinyitási naplók alapján 39
Oroszi Sándor: A naszódvidéki erdők állami kezelése 91
Nagy József: Nagyatádi Szabó István és a földreform 146

A tartalom folytatása a borító 3. oldalon

Agrártörténeti Szemle is indexed in Current Contents

A kötet a Magyar Tudományos Akadémia Könyv- és Folyóiratkiadó Bizottsága, az Országos Műszaki Fejlesztési Bizottság és a Földművelésügyi Minisztérium anyagi támogatásával készült

SELMECZI KOVÁCS ATTILA

ŐRLÉS VAGY DARÁLÁS
(Az eszköz és a nyersanyag történeti kapcsolata a kézimalom-használatban)

A kézimalom közel két évezredes használatában kétségtelenül a gabonaneműek feldolgozása: őrlése és darálása játszott meghatározó szerepet. A gabona fogyasztásában az őskor óta legnagyobb jelentőséggel a búza rendelkezett. Az archeobotanikai vizsgálatok arról tanúskodnak, hogy egészen a korai vaskorig az egy- és a kétszemű búza: az *alakor* (*Triticum monococcum* L.) és a *tönke* (*Triticum dicoccum* Schrk.) volt az uralkodó búzafaj, míg a közönséges búza (*Triticum aestivum* L.) csak a római korban hódított teret a Kárpát-medencében.[1] Az előbbi két gabonafaj jellegzetesen pelyvás búza, amely a cséplés során sem veszti el szemburkát. A szemet fedő hártya ugyanis olyan szorosan tapad a szemhez, hogy csak nehezen lehet leválasztani róla,[2] legfeljebb a szemek összezúzása után szeleléssel távolíthatták el a pelyvát. A tulajdonképpeni „szálkás búza" éppen ezért leginkább a kása és lepény készítésére alkalmas, aminek alapanyagát a dara jelenti. A dara előállítására pedig a mozsár és a dörzskő teljes mértékben megfelelt. Ezen okkal is magyarázható, hogy az őskorban a gabonafeldolgozás nem jutott túl az egyszerű működtetésű zúzó és morzsoló kézieszközök használatán.[3]

[1] *Hartyányi—Nováki—Patai* 1968. 80. o. A két korábbi búzafaj termesztési jelentősége egyre csökkent, a későbbi leletcsoportokban csak elvétve fordul elő (vö. *Hartyányi—Nováki* 1975. 43. o.). Hasonló eredményről ad számot Szlovákia területéről *Hajnalová, Eva* 1975. 237. és 253. o. A Hallstadt-korban a tönköly (*Triticum spelta* L.) számottevő jelenlétét mutatta ki *Hajnalová, Eva* 1978. A kérdéskör legújabb átfogó vizsgálatát adja *Gyulai Ferenc* 1991.

[2] Vö. *Szkazkin, Sz. D.* 1979. 49. o.

[3] Ezen összefüggésre dr. Nováki Gyula régész hívta fel a figyelmemet, az eszközhasználattal is kapcsolatba állítva. Hasonló szempontból utal a gabonaneműek termesztésének változására nyugat-európai vonatkozásban *Szkazkin, Sz. D.* 1979. 49. o. A magvak őrlés előtti pörkölésének ókori gyakorlatát ez okból vizsgálta *Stokar, Walter* 1951. 84. o.

Alapvető változást csak a lisztkészítésre alkalmas „kopasz", közönséges búza termesztése hozott, amely nemcsak lehetővé tette, hanem egyenesen feltételezte a finomabb őrleményt eredményező forgóköves malom alkalmazását. Erről a keltáknál és a rómaiaknál a növénytermesztés gyakorlata, valamint az eszközhasználat elterjedésének időbeli és térbeli egybeesése szemléletesen tanúskodik. Talán ez az összefüggés nyújthat magyarázatot arra a sajátos problémára, hogy a kocsikerékkel és a fazekaskoronggal szemben — ugyanazon működéselv érvényesítése — miért jelentkezett annyira megkésve a szemestermény feldolgozásának technikájában.[4]

A forgóköves kézimalom minden más gabonafeldolgozó eszközzel szemben alapvetően új konstrukciót jelentett, amely szerkezetileg fejlődésre, fejlesztésre alkalmas volt. Azon alapvető technológiai szempontból, hogy az őrlőfelület növelésével javítható az őrlemény minősége, ugyanis minél tovább tart a gabonamagvak „dörzsölése" a kövek között, annál finomabb lesz a liszt, rövid időn belül a mind nagyobb méretű köveket alkalmazó nagymalmok, elsőrendűen a vízimalmok megalkotását eredményezte.[5] Ez a lényeges technológiai változás teremtette meg a liszt készítésének tulajdonképpeni lehetőségét. Tehát a közönséges búza térhódítása nyitott utat az őrlőmalmok technikai fejlődése előtt, amely a kenyérfogyasztásra épülő táplálkozási kultúra kialakításához, majd stabilizálódásához vezetett. — Hogy ez az út jóval hosszabb, mint ahogyan azt a lisztőrlés technikai fejlődése lehetővé tette, abban már a történelmi, társadalmi feltételek és mindezekkel összefüggésben álló táplálkozási, népélelmezési körülmények eltérő hatása is közrejátszott.

Braudel, Fernand szerint a XVIII. század elején a fehér kenyér fogyasztók száma Európában nem haladta meg a lakosság négy százalékát, és ebben az időben a falusi lakosságnak még több mint a fele kenyérkészítésre alkalmatlan gabonaneműekkel és rozzsal táplálkozott, s a szegények által használt őrletekben igen sok korpa maradt.[6] Noha ez a túlzástól aligha mentes megállapítás nem lehetett egyaránt érvényes térben és időben; az azonban bizonyos, hogy a kásafélék, pépes ételek a legutóbbi időkig jelentékeny helyet kaptak a parasztság étrendjében. De a kora újkorban, a XVI–XVII. században még a magasabb társadalmi rétegek asztalán is változatlanul és fenntartás nélkül elfogadott volt a köles- és árpakása az ételek sorában.[7]

[4] Ebből a megközelítésből is érdemes lenne vizsgálni az ógörög kultúrában rendkívül magas technikai színvonalra emelkedett kétrészes kézi dörzsölőeszközök használatát a darakészítés gyakorlatában. Vö. *Ponomarev, N. A.* 1955. 75–78. o.

[5] A vízimalmok ókori elterjedésének áttekintését adja a korabeli források alapján *Maróti Egon* 1975.

[6] *Braudel, Fernand* 1985. 184. o.

[7] *Kisbán Eszter* 1990. 16. o.

Történetileg darakészítésre a termesztett növények meglehetősen nagy száma szolgált, mint pl. a neolitikum óta megőrzött alakor, majd a tönköly, köles, árpa, helyenként zab, továbbá a XVI–XVII. századtól szórványosan a hajdina, de különösképpen a nagy karriert befutó újvilági eredetű kukorica, amely emberi táplálékként hódított teret.[8] Ezek a növénykultúrák hosszú időn át megőrizték jelentőségüket, amihez nagyban hozzájárult, hogy a kásafélék, pépes ételek fogyasztása jelentősen túlszárnyalta a lisztből készültekét. Kisbán Eszter az európai táplálkozáskultúra korszakolása során viszont már az 1300–1500-ig terjedő időszakra az erjesztett kenyér megismerését és terjedését regisztrálja, ami nagyobb mértékben csak a következő, kora újkori periódusban (1500–1650) konszolidálódik. Hasonlóképpen a kukorica nagyarányú térhódítása is erre az időszakra esik.[9] A kenyérfogyasztás növekedésének velejárója a lisztkészítő malmok használatának kiszélesedése, mely időperiódusok már egyértelműen a nagymalmok szerepének megnövekedésére engednek következtetni.

Visszatérve az ókori forgóköves kézimalom használatához, a kelták majd a rómaiak által használt kézimalmok sem lehettek a mai értelemben vett lisztőrlő eszközök, márcsak meglehetősen kezdetleges szerkesztésmódjuk miatt sem. Bizonyosan ezekre is érvényes az a VI. századi malomkövekkel végzett rekonstrukciós próbaőrlési eredmény, ami szerint az őrlemény egyharmad része lett csak liszt, a többi darának minősült.[10] Noha erre vonatkozó további adatoknak híján vagyunk, a régészeti rekonstrukciók alapján megállapítható, hogy az ókori eszközforma folyamatos fejlődésen ment át. Mind köveinek alakjában, mind a vas tengelyszerkezet központosítása terén bekövetkező változások termelékenységének növekedését eredményezték.[11] Ugyanis a kelta típusú, a régészeti adatok szerint erőteljesen kúpos alakzatú őrlőkövek idővel mind laposabbak és nagyobb átmérőjűek lettek, csökkent a kövek vastagsága is, annak felismerése következtében, hogy nem a kő súlya, hanem az őrlőfelület vágóhatása eredményezi az eszköz produktivitását, azaz a lisztelőállítást.[12] Még bizonyosan hosszú ideig lesz lehetősége a szakembereknek arról vitatkozni, hogy miként használták ezeket az eszközöket; jelenleg a legkülönbözőbb elképzelések élnek működtetésüket és a köveket központosító szerkezetüket illetően. Szempontunkból az a leglényegesebb, hogy az ókori

[8] E sajátos növénykultúrákról hazai vonatkozásban több fontos feldolgozás jelent meg, mint pl. *Bátky Zsigmond* 1918.; *Rapaics Raymund* 1934.; *Balassa Iván* 1960.; *Gunda Béla* 1966., 1983., 1985.; *Bellon Tibor* 1981.; *Péntek János—Szabó Attila* 1981.; *Wellmann Imre* 1979. 153., 157. o. A feldolgozásra l. *Kisbán Eszter* 1980.

[9] *Kisbán Eszter* 1984.

[10] A próbaőrlés során 2 kg búzát 33 perc alatt őröltek meg, amelyből 640 g tiszta lisztet és 1360 g darát nyertek. *Henning, Egon* 1966. 83. o.

[11] Ezt a fejlődési folyamatot muzeális régészeti anyag alapján kísérelte meg legutóbb végigvezetni az i. e. I. századtól a VII. századig az egykori Dacia területéről *Bucur, Corneliu* 1984.

[12] *White, Lynn* 1968. 90. o.

kézimalom esetében már olyan szerkezeti konstrukcióval van dolgunk, amely önmagában, tehát minden kiegészítő alépítmény, állványzat nélkül is működőképes eszköz. Ennek jelentősége pedig azon szerepkörből adódott, hogy elsőrendűen hadi felszerelésnek számított, legalábbis a római időkben, amikor minden 5–10 fő ellátását szolgálta egy hordozható kézimalom.[13]

A nagymértékű mobilitással áll összefüggésben az alsó kő peremmel való kialakítása ugyancsak meglehetősen korán, az i. e. I. század körül.[14] Ez a módosítás lényegesen egyszerűsítette, megkönnyítette az eszköz használatát, melyet bárhol és bármikor azonnal lehetett működtetni, és egyben megteremtette végleges formai jellemzőjét, a tálszerű öblös alsó kő képében, mely a legutóbbi időkig a hordozható vályús kézimalom velejáró sajátossága. A Kárpát-medence területén a régészeti emlékanyag ugyan nem tanúskodik az ókori vályús eszközformáról, azonban a közel azonos méretű, egymásra enyhén lejtősen illeszkedő malomkőpárnak is alapvető szerkezeti sajátossága, hogy önmagában működőképes volt, legfeljebb annyi korlátozottsággal, hogy a kövek közül körben kihulló őrleményt valamiféle alátét segítségével fel kellett fogni. Erre a célra a sima kőlaptól[15] a földre terített takaróig mindenféle megoldás számításba jöhetett, csak legkevésbé az a keretes faállványzat, amilyet a század eleji régészet rekonstruált a recens néprajzi analógiák alapján a kelta és római kézimalom számára.[16] Ezek a rekonstrukciók, melyeknek létjogosultságát támogató tárgyi emlék mindeddig nem került elő, éppen a leglényegesebb sajátosságától: az állványzat nélkül is működőképes szerkezeti konstrukció feltételezésétől fosztják meg az ókori eszköztípust. A jelenlegi behatóbb régészeti elemzések eltekintenek az állványzattól. Mind a kelta, mind a római kori, de a kora középkorra datált hasonló eszközöket önállóan is működőképes eszközként kezelik.[17] Ezeknek a mobil eszközöknek az alapfunkciója a *lisztkészítés* volt, és bizonyosan csak a maghártya nélküli közönséges búza őrlésére használták, megkímélve magukat az olyan eredménytől, amiről Beranová, Magdalena egy

[13] Vö. *Forbes, R. J.* 1955. 144. o.

[14] Gallia provincia területén a római légiók már használták (*Baudrillart, André* 1904. 1960. o.). Ugyanez időben a Krím-félszigeten, a boszporuszi királyság területén is a római kézimalmok alsó kövére „peremet készítettek a liszt összegyűjtésére" (*Ponomarev, N. A.* 1951. 62. o.).

[15] *Schauschek János* 1949. 59. o.; *Pető Mária* 1977. 149. o.

[16] A kelta kézimalom rekonstrukcióját a Bázel közelében feltárt kelta település, Rauraker lakógödreiben talált malomkövek alapján Stehlin, Karl végezte el a század eleji galíciai néprajzi analógiákra támaszkodva (*Rütimeyer, Ludvig* 1924. 230. o.). Az eszközt közli *Filip, Jan* 1966. 146. o. és 31. kép. – Az egy évszázaddal későbbi „római kompániamalom" néven publikált hasonló állványos rekonstrukciót *Jacobi, H.* 1927. 60–61. o. és 27. kép egy recens bajor kézimalom alapján készítette el a saalburgi múzeum kiállítása számára. További publikálását adta *Glauner, Wilhelm* 1939. 12. o. és 9. kép, legutóbb *Gleisberg, Hermann* 1972. 3. o.

[17] Vö. *Lies, Hans* 1963.; *Henning, Egon* 1966.; *Branga, Nicolae* 1973.; *Bucur, Corneliu* 1979., 1984.; *Beranová, Magdalena* 1980., 1981.

bronzkori mezőgazdasági kísérlet kapcsán számolt be. Eszerint a megtermelt tönkölyt kelta kézimalommal őrölték meg, az őrlemény egynegyed része a pelyva miatt használhatatlan volt, a lisztből és darából többszöri szitálással sem lehetett teljesen eltávolítani a maghártyát.[18]

Az ókori kézimalmok működtetésének is fontos tényezője volt a kövek távolságának szabályozhatósága, ebből következően a lisztminőség megfelelő befolyásolása. Ha elfogadjuk Bucur, Corneliu tengelycsapos rekonstrukcióját a római-dák kézimalommal kapcsolatban[19] *(1. ábra)*, akkor ez a szerkesztésmód érvényesítette az ókori kézimalom legmagasabb technikai színvonalát, mert a felső kő távolságát anélkül szabályozhatták, hogy azt felemelték volna. Ezzel szemben a néprajzi adatok azt mutatják, hogy ennél az eszközkonstrukciónál — éppen állványzat nélküli szerkesztésmódja miatt — a kőtávolságot csak a tengelyre húzott alátétekkel lehetett befolyásolni. Amennyiben az ókori kézimalom használatmódjának és technikai fejlettségének alapján egyértelműen búzaőrlő, lisztkészítő eszköznek minősíthető, akkor az Európa-szerte a kései középkortól bizonyíthatóan a jelenkorig általánosan elterjedt tálszerű alsó kővel rendelkező hordozható vályús kézimalom ennek az alapvető eszköztípusnak regresszív „leszármazottja" a szerkezet és a használat módja szempontjából egyaránt.

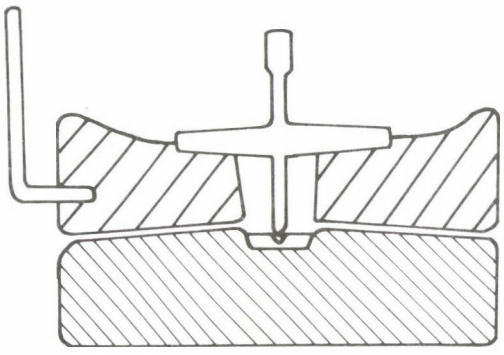

1. ábra. Római típusú kézimalom szerkezeti rekonstrukciója. Bucur, Corneliu 1979. után

Szinte teljesen hasonló a helyzet a középkori állványos, tengelyszabályozású kézimalmok és a nekik megfelelő recens változatok között, ahol még szembeötlőbb a szerkezet hasonlósága vagy inkább azonossága, csak éppen az eszközhasználat módjában mutatkozik meg lényeges eltérés. Amint a történeti vizsgálatok bizonyítják, a nagymalmok általános elterjedéséig a kézimalmok látták el a lisztkészítés feladatát. Ennek megfelelően stabil szerkezettel épültek, előállításuk bizonyosan

[18] *Beranová, Magdalena* 1981. 168. o.

[19] *Bucur, Corneliu* 1979. 186. o. és 6. kép.

kézműves szinten valósult meg. Az ókori eszközhöz viszonyítva ez a szerkezeti konstrukció lényegesen termelékenyebb volt, bár hatékonysága tekintetében (a liszt — dara előállítás arányában) bizonyosan közelebb állt ahhoz, mint a 3–4-szeres őrlőfelülettel rendelkező nagymalmok produkciójához. A napi termelés mértéke és az azzal járó fáradtság tekintetében pedig a két utóbbi malom között összehasonlíthatatlan a különbség. Ezért a nagyobb készletekkel rendelkező középkori gazdaságok úgy növelhették az eszköz termelékenységét, hogy egy helyen többet működtettek egyszerre.[20] Amíg azonban a középkor táplálkozását döntő mértékben a kásaételek fogyasztása jellemzi, feltételezhető, hogy az aránylag nagy értéket képviselő középkori állványos, tőkés kézimalommal csak a tehetősebb parasztok rendelkeztek, melyek továbbá ott álltak a nemesi udvarházakban és várakban. A szegényebb sorú népesség inkább a mozsarat, dörzskövet vagy éppenséggel az állványzat nélküli vályús kézimalom ekkorra leegyszerűsödött, regresszív változatát használta jobbára dara előállítása céljából. A középkori — még meglehetősen alacsony — kenyérgabonatermelés[21] eleve nem igényelte a kézimalom intenzív igénybevételét. A mai jellegű erjesztett kenyér ugyanis csak a késő középkorban terjedt el a paraszti háztartásokban. A XV. században még kevésbé jelentős a fogyasztása, de a következő évszázadban is nagy becse volt a kenyérnek.[22] Noha a közönséges búza a XIII. századra már az egész Közép-Európát meghódította,[23] művelésének mértékét a kásanövényekhez való ragaszkodás korlátozta, amihez az erjesztetlen lepénykenyérnek hosszú időn át való egzisztálása is hozzájárult. Takáts Sándor XVI–XVII. századi levéltári adatok alapján rögzítette, hogy ez időben a legtöbb malom nem is lisztet, hanem darát, kását és mixtúrát őrölt. A nép ugyanis dercével és mixtúrával élt. Ez utóbbi alatt olyan keveréket értettek, amiben babot, lencsét, borsót (később tengerit is) összeőröltek a gabonaneműekkel. A legszokásosabb mixtúra babból, borsóból, árpából és zabból készült. Igazi fehér búzalisztet csak igen kevés malomban őröltek.[24]

Mindezen adatok alapján arra a következtetésre juthatunk, hogy a középkorban a magas technikai színvonalon álló kézimalmokon kívül egyszerűbb felépítésű és szerkezetű forgóköves kézimalmok is lehettek használatban, akár ahhoz hasonló megoldású eszközformák, mint amilyet László Gyula a honfoglalás kori nők életéről írott cikkének illusztrálására közölt[25] *(2. ábra)*. Az elnagyolt eszközábrá-

[20] Erre több példát hoz a X. századi szláv régészeti emlékek alapján *Hensel, Witold* 1952. 76. o.; a XVII. századból Erdély területéről *B. Nagy Margit* 1973. 251. o.

[21] Az Árpád-korban az elvetett magnak csak a dupláját tudták megtermelni (*Györffy György* 1977. 419. o.), az észak-keleti megyék XVI. század eleji terméseredmény-vizsgálatai is pl. a németországihoz viszonyítva rendkívül alacsonyak (*Szabó István* 1975. 49. o.).

[22] *Kisbán Eszter* 1990. 8–9. o.

[23] *Szkazkin, Sz. D.* 1979. 168. o.

[24] *Takáts Sándor* 1907. 146. o.

[25] *László Gyula* 1977. 323. o.

2. *ábra.* Kézimalomhasználat a honfoglalás korában. László Gyula 1977. után

zolás legfeljebb a vályús kézimalomtípussal azonosítható, melynek hajtórudakkal való működtetésére az Ibériai-félszigetről számos analógiát ismerünk.[26] Ez a működtetési megoldás a hazai recens anyagban egy dunántúli adat révén ismeretes (Acsád, Vas m.).[27] Ennek a rekonstrukciós elképzelésnek csak az az egyetlen problémája, hogy az eszköz működését meggyorsító forgatórúd alkalmazása a felső kő felületébe illeszkedő nyelet feltételez, a régészeti leletanyag viszont ez időből egységesen teljesen sima kőfelületet mutat.[28] Ezért az eszköz működtetése szempontjából sokkal inkább a Méri István által feltételezett hosszúkaros peremmeghajtás látszik elfogadhatóbbnak *(3. ábra)*. Az eszközhasználat szempontjából másik lényeges tényező, hogy a honfoglalás kori és a későbbi alsó kézimalomkövek mind át vannak fúrva, ami a kőszabályozást biztosító tengely alkalmazására utal (szemben a római kori kövekkel). Ebből következően az Árpád-kori kézimalmok már bizonyosan rendelkeztek valamiféle állványzattal, alátétkonstrukcióval, ami a tengely mozgatását, ezáltal a kőszabályozást lehetővé tette, ill. biztosította.

László Gyula a csongrád-felgyői honfoglalás kori ásatási anyagban talált igen sok törött malomkőlelet alapján arra következtet, hogy az szándékos rombolás eredménye, ami összefüggésben állhat a feudális malom-monopóliummal, a jobbágyoknak a földesuruk malmában való őrletés kötelezettségével a dézsmahaszon

[26] *Oliveira—Galhano—Pereira* 1983. 38–41. o.
[27] Magyar Néprajzi Atlasz F. 10441. Bárdosi János felvétele 1961.
[28] *Méri István* 1970. 75. o.

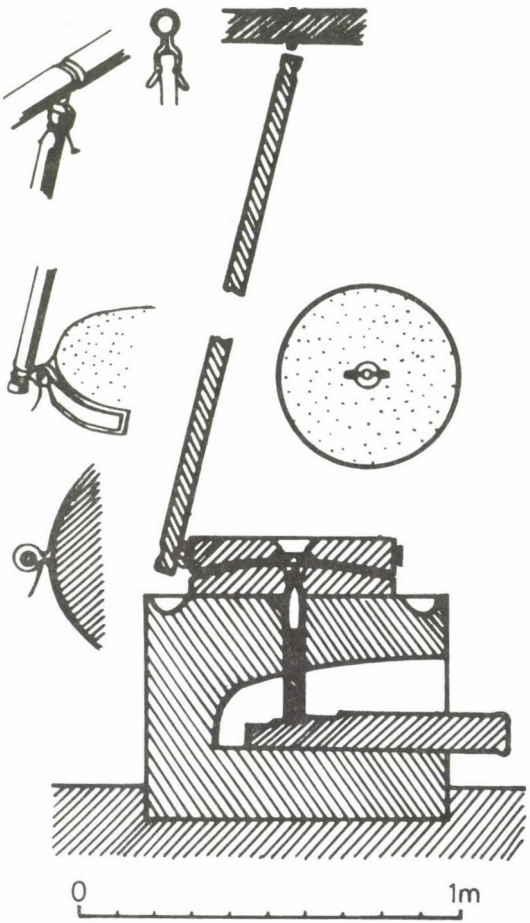

3. ábra. Árpád-kori kézimalom rekonstrukciója. Méri István 1970. után

érdekében.[29] Amíg ez a helyzet Nyugat-Európára, különösen Franciaországra valóban jellemző már a kora feudalizmus idejétől,[30] Makkai László vizsgálatai szerint Magyarországon a feudális nagybirtok nem volt kimondottan malommonopólium, hanem éppen ellenkezőleg, a parasztoktól szemesgabona helyett lisztben, esetenként kenyér formájában követelték a dézsmát, amint pl. Dömös és Pannonhalma nagy kolostorai még a XIII. század elején is.[31] Így a parasztok saját

[29] *László Gyula* 1988. 46. o.
[30] *Bloch, Marc* 1963.
[31] *Makkai László* 1974. 45. o.

kézimalmaikon kényszerültek feldolgozni a kenyérgabonát.[32] Ezen kötelezettség pedig az Árpád-kori gabonatermelő parasztgazdaságokat megfelelően termelékeny őrlőeszköz használatára kényszerítette, és elképzelhető, hogy ez időben csaknem minden háztartás felszereléséhez hozzátartozott a kézimalom.[33] Ez a későbbi évszázadokra is jellemző lehetett, amint arról pl. a sajóvárkonyiak esete tanúskodik, akiknek 1553-ban 35 kézimalmát konfiskálta el az egri várkapitány.[34] Ez időben aligha lehetett több háztartás a faluban.

Természetesen a lisztkészítő eszköz mellett a kásakészítésre alkalmasabb egyszerű törőeszközök (mozsár, kölyű, dörzskő) sem hiányozhattak a korai gabonatermelő parasztgazdaságok eszközkészletéből.[35] És ha nálunk is számolhatunk a gabonaőrlésnek azzal a technológiai fejlődésével, amit a XII–XIII. századi orosz történeti emlékek mutatnak, hogy a búzát először mozsárban megtörték, és csak ezután töltötték a kézimalom kövei közé, mintegy a visszaöntéses technológia előképeként,[36] akkor a mozsár használatának még kiterjedtebb szerep jutott, noha ez időben a kásatörés elsőrendűen erre az eszközre hárult. De annak lehetőségét, sőt valószínűségét sem lehet kizárni, hogy a lisztőrlésre konstruált középkori kézimalmokat kimondottan *darakészítés*re is használták, elsőrendűen az őrlésre alkalmas, nem maghártyás termények, mint a rozs, árpa, zab, de a bab, borsó esetében is, hasonlóan a későbbi nagymalmok példájához.[37] Ezt a szerepkört a XVII–XVIII. századtól lendületesen kibővítette a kukorica, ami az alföldi sertéstenyésztő parasztgazdaságokban a legtermelékenyebb áttételes kézimalmok elterjedéséhez vezetett.[38]

A középkorban még egy fontos élelmiszerrel kell számolni, ami szintén őrlésigénnyel rendelkezett: a sóval. Amint a recens és újkori történeti adatok sokasága tanúsítja, az eszköz fennmaradásához a *kősó* házi őrlésének gyakorlata az egész

[32] Hasonlóra utal Kelet-Európából *Kupric, Ja. N.* 1951. 22. o. Észtországból a XVII. századból is vannak arra vonatkozó adatok, hogy a parasztoknak saját kézimalmaikon kellett az uraság gabonáját megdarálniok, amikor a nagymalmok nem működtek. Néhány birtokon pedig még a XIX. században is előfordult hasonló eset. *Moora, A.* 1980. 65. o.

[33] *Bartha Antal* 1968. 89. o.

[34] Bornemissza Gergely miután az egri vár kapitánya lett, első teendője volt, hogy megbosszulta Mekcsey István halálát, akit a várkonyi parasztok gyilkoltak meg. *Sugár István* 1984. 48. o. (Az adatot Viga Gyulának köszönöm.)

[35] *Čhernohorský, Karel* 1957. feltételezése szerint a szlávoknál a X–XI. században kézimalmok csak az uradalmakban, várakban és a kézművesek kezén voltak, a lakosság mozsarakban és dörzsköveken dolgozta fel szűkös készleteit. Azonban a régészeti feltárások egyenetlenségei miatt ez a megállapítás meglehetősen bizonytalan (*Beranová, Magdalena* 1963. 218. o.), ezzel szembeni állítás szerint „legkésőbb a X. század körül szinte minden szláv falu házaiban használatban voltak a kézimalmok" (*Hensel, Witold* 1952. 75. o.).

[36] *Kupric, Ja. N.* 1951. 22. o.

[37] A kása készítésére szolgáltak a XVI–XVII. században az ún. krupa-őrlőmalmok. A malmokban kásacsináló és törőberendezés is volt. *Takáts Sándor* 1907. 238. o.

[38] Konkrét példát ad az Alföldről *Molnár Ambrus* 1967. 138. o.

Kárpát-medencére egységesen kiterjedt, jelentékeny szerepet betöltve feldolgozó eszközének tárgyi megőrzésében. Az állványzat nélküli hordozható vályús kézimalom alapvetően ezt a feladatot látta el a XVIII. századig visszakövetkeztethetően a Dunántúlon és az Alföldön, de az északi peremvidékeken is fellelhető szórványos előfordulása. Ezzel szemben a kása- és pépesételt fogyasztó tájakon a gabonaneműek darálására szolgáló stabil állványzatú kézimalmot vették igénybe erre a célra. Mindez arról bizonykodik, hogy a középkori kézimalom, ha eredetileg nem is, de később mindkét alapfeladat: az őrlés és a darálás ellátását szolgálta, idővel mindinkább az utóbbi javára eltolódó arányban. Ezen „szerepcseré"-vel párhuzamosan ment végbe az eredeti eszköz kiszorulása a háztartásokból, ill. leegyszerűsített változatának esetleges újbóli térhódítása, ami a kukoricatermelés és a disznóhízlalás XVIII–XIX. századi elterjedése nyomán feltételezhető.

A középkori lisztőrlő állványos eszköztípus működtetésére és teljesítményére vonatkozó adatokkal nem rendelkezünk, legfeljebb a kövek mérete és a tengelyszerkezetre utaló nyomok, valamint a régészeti rekonstrukciók[39] alapján következtethetünk arra, hogy az ókori vályús eszközformához képest jóval hatékonyabb lehetett, és a kőtávolság szabályozhatósága miatt az őrlemény nagyobb mennyiségű lisztet tartalmazhatott. A régészeti rekonstrukciónak megfelelő peremhajtású kézimalommal pl. Kelet-Litvániában a harmincas években két óra alatt 16 kg búzát őröltek meg.[40] Az őrlemény megoszlására sajnálatosan nincs adat. Az óránkénti 6–8 kg-os teljesítménynél a még használatban lévő kézimalmok sem tudnak többet, noha ez csak kukoricadarálásra vonatkozik.[41] Hasonló produktivitás feltételezhető az állványos kézimalommal kapcsolatban is, mely teljesítményt, ha napi átlagban összevetjük a legegyszerűbb vizimalmok 10 q körüli eredményével,[42] érthetővé válik kiszorulásuk az őrlés mindinkább ipari szintű területéről. Ez a változás nehezen köthető meghatározott időponthoz, jellemzően kora újkori jelenség, amely a földrajzi és társadalmi körülmények függvényében alakulhatott. A XVIII. században — Wellmann Imre szerint —, ahol „a földesúr jobbágyait a malomvámbevétel kedvéért saját malmának igénybevételére nem kényszerítette — az őrlésbe a parasztság is teljes mértékben bekapcsolódott. A szegény ember még gyakran kézimalommal bajlódott; ahol folyóvíz nem volt, lisztelő és kásatörő malmokkal gyötörték a lovakat".[43] A lisztkészítő kézimalmok használata kezdettől nem nélkülözhette a különböző szitákat és teknőket, a liszt, dara és korpa szétválasz-

[39] Vö. *Ribakov, B. A.* 1945.; *Méri István* 1970.

[40] *Moora, A.* 1980. 124. o.

[41] A zempléni Mogyoróskán Kosetzki József által 1969-ben végzett próbadarálás jó állapotban lévő, fa alkatrészekkel rendelkező kézimalom a következő eredményt mutatta: egy liter kukoricát 8–10 perc alatt, egy liter búzát és árpát 9–11 perc alatt darált meg.

[42] *Ila Bálint* 1964. 421. o.

[43] *Wellmann Imre* 1979. 157. o.

tása okán. Bizonyosan már korán felfedezhették, hogy az őrlemény többszöri visszaöntésével több és jobb minőségű lisztet kapnak. A kézieszközön készült lisztből — a korpa tökéletlen kiválasztása miatt — fehér kenyeret aligha készíthettek, bár az újkorig a keletlen lepénykenyér divatozott a paraszti élelmezésben.

Összegzésképpen megállapíthatjuk, hogy a forgóköves kézimalom — noha „feltalálását" a lisztkészítés igénye teremtette meg — használatának másfél évezredes ideje alatt a liszt és dara előállítására egyaránt szolgált. Amíg az ókorban elsődlegesen az őrlés feladatát kellett ellátnia, a technikai tökéletlenség miatt a kelta és római kézimalom nagyobb arányban darát állított elő. A szerkezetileg magasabb szinten álló középkori állványos kézimalom a pépesétel-fogyasztó táplálkozási kultúra befolyása, de főképpen a lisztőrlő nagymalmok miatt mindinkább darakészítő eszközzé degradálódott. A kézimalmok esetében tehát az őrlés és a darálás történetileg egymást kiegészítő tevékenységként jellemezte mindvégig az eszközhasználatot.

IRODALOM

Balassa Iván 1960. A magyar kukorica. Bp.

Bartha Antal 1968. A IX–X. századi magyar társadalom. Bp.

Bátky Zsigmond 1918. Kiveszőgabonaféléink (tönköly, köles, tatárka). Földrajzi Közlemények XLVI. 23–25. o.

Baudrillart, André 1904. Mola. In: Dictionnaire des antiquités grecques et romaines III/2. Red, Daremberg – Saglio – Pottier. 1960–1962. o. Paris

Bellon Tibor 1981. A köles termesztése és keleti párhuzamai. Ethnographia XCII. 233–258. o.

Beranová, Magdalena 1963. Pravěké zernovy v Československu. In: Vznik a počátky Slovanů IV. red. Jan Eisner 181–219. o. Praha;

1980: Zemědělstvi starých slovanů. Praha;

1981: Zur Frage des Ernährungseinflusses auf den Gesundheitszustand der Bevölkerung. In: Antropologie XIX. 165–170. o.

Bloch, Marc 1963. Avenement et conquête du moulin a eau (1935). In: Mélanges historiques II. 800–821. o. Paris

Branga, Nicolae 1973. Ackerbau- und Haushaltgeräte der Dazier und Römer im Bruckenthalmuseum. In: Cibinium 1969–1973. 39–55. o. Sibiu

Braudel, Fernand 1985. Anyagi kultúra, gazdaság és kapitalizmus. XV–XVIII. század. A mindennapi élet struktúrái: a lehetséges és a lehetetlen. Bp.

Bucur, Corneliu 1979. Die Wassermühle aus Römisch-Dazien im Lichte archäologischer Funde. In: Cibinium 1974–78. 183–198. o. Sibiu

1984. Die Handmühle in der Geschichte der technischen Zivilisation des rumänischen Volkes. In: Cibinium 1979–1983. 63–96. o. Sibiu

Černohorský, Karel 1957. Žernovy v hospodařsko-společenském vývoji časného středověku. In: Pomátky archeologické XLVIII. 495–548. o. Praha

Filip, Jan 1966. A kelta civilizáció és öröksége. Bp.

Forbes, R. J. 1955. Studies in ancient technology III. Leiden

Glauner, Wilhelm 1939. Die historische Entwicklung der Müllerei. München–Berlin

Gleisberg, Hermann 1972. Die Kasten- oder Gestellmühle. Agrártörténeti Szemle XIV. Supplementum. 1–6. o.

Gunda Béla 1966. A sütőkövek és ősi kenyérfélék. In: Ethnographica Carpathica. 296–332. o. Bp;

1983. Cultural Ecology of Old-Cultivated Plants in the Carpathian Area. Ethnologia Europaea XIII. 145–179. o.;

1985. Uralte Kulturpflanzen in Karpateneuropa und in den Ostalpen. In: Freundeskreis Blätter 21. 41–47. o. München

Györffy György 1977. István király és műve. Bp.

Gyulai Ferenc 1991. Klíma, vegetáció, növénytermesztés és táplálkozás hazánk területén a bronzkorban. Agrártörténeti Szemle XXXIII. 114–152. o.

Hajnalová, Eva 1975. Archeologické nálezy kultúrnych Rastlín a Burín na Slovensku. In: Slovenská Archológia XXIII. 227–254. o. Bratislava;

1978. Funde von *Triticum*-Resten aus einer hallstattzeiten Getreidespeichergrube in Bratislava-Devín/ČSSR. In: Berichte der Deutschen Botanischen Gesellschaft. Bd. 91. 85–96. o. Stuttgart

P. Hartyányi Borbála—Nováki Gyula—Patay Árpád 1968. Növényi mag- és terméslelet Magyarországon az újkőkortól a XVIII. századig. In: Magyar Mezőgazdasági Múzeum Közleményei 1967–1968. 5–84. o. Bp.

P. Hartyányi Borbála—Nováki Gyula 1975. Növényi mag- és terméslelet Magyarországon az újkőkortól a XVIII. századig II. In: Magyar Mezőgazdasági Múzeum Közleményei 1973–1974. 23–74. o. Bp.

Henning, Egon 1966. Beobachtungen zum Mahlvorgang an ur- und frühgeschichtlichen Getreidemühlen. In: EAZ — Ethnographisch — Archäologische Zeitschrift VII. 71–87. o. Berlin

Hensel, Witold 1952. Słowiańszczyzna wczesnośredni-owieczna. Zarys kultury materialnej. Poznań

Ila Bálint 1964. A vízimalmok teljesítőképessége a XVII. század elején. Agrártörténeti Szemle VI. 415–425.o.

Jacobi, H. 1927. Die Ausgrabungen 6. Stein. In: Saalburg Jahrbuch VI. 44–84. o. Frankfurt am Main

Kisbán Eszter 1980. Kézimalom. In: Magyar Néprajzi Lexikon III. 187–189. o. Bp.

1984. Korszakok és fordulópontok a táplálkozási szokások történetében Európában. Néprajzi vázlat. Ethnographia XCV. 384–399. o.;

1990. Ételek és étkezés. Az újkori magyar táplálkozáskultúra kialakulása I–II. (Akadémiai doktori értekezés – kézirat). Bp.

Kupric, Ja. N. 1951. Technologia mukomolnovo proizvodsztva. Moszkva

László Gyula 1974. Vértesszőlőstől Pusztaszerig. Bp.;

1977. A magyar nők élete a honfoglalás korában. In: Régészeti tanulmányok. 321–329. o. Bp.;

1988. Árpád népe. Bp.

Lies, Hans 1963. Die vor- und frühgeschichtlichen Drehmühlensteine aus dem Bezirk Magdeburg. In: Jahresschrift für mitteldeutsche Vorgeschichte 47. kötet. Red. Behrens, Hermann 287–323. o. Halle Saale

Makkai, László 1974. Östliches Erbe und westliche Leihe in der ungarischen Landwirtschaft der frühfeudalen Zeit (10–13. Jahrhundert). Agrártörténeti Szemle XVI. Supplementum 1–53. o.

Maróti Egon 1975. A vízimalmok európai elterjedésének történetéhez. In: Antik Tanulmányok 55–74. o. Bp.

Méri István 1970. Árpád-kori falusi gabonaőrlő és kenyérsütő berendezések. In: Magyar Mezőgazdasági Múzeum Közleményei 1969–1970. 69–84. o. Bp.

Molnár Ambrus 1967. Egy parasztgazda élete és gazdálkodása a Bihar megyei Sápon (1890–1896). Agrártörténeti Szemle IX. 117–172. o.

Moora, A. 1980. Terade jahvatamine. Käsikivi. In: Eesti talurahva vanem toit. 118–133. o.

B. Nagy Margit 1973. Várak, kastélyok, udvarházak, ahogy a régiek látták. XVII–XVIII. századi erdélyi összeírások és leltárak. Bukarest

Oliviera, E. V.—Galhano, F.—Pereira, B. 1983. Mós manuais rotativas. In: Technologia traditional Portuguesa. Sistemas de Moagem. 25–43. o. Lisboa

Péntek János—Szabó Attila 1981. Az alakor (*Triticum monococcum* L.) Erdélyben. Ethnographia XCII. 259–277. o.

Pető Mária 1977. Az élelmiszer-feldolgozás emlékanyaga Aquincumban. Agrártörténeti Szemle XIX. 144–153. o.

Ponomarev, N. A. 1955. Isztorija melniki mukomolnovo i kripjanovo proizvodsztva I. Moszkva

Rapaics Rajmund 1934. A kenyér és táplálékot szolgáltató növényeink története. Bp.

Ribakov, B. A. 1945. Zsernova vscsizsszkovo gorodiscsa. In: Kratkie Szoobscsenija XI. 15–19. o. Moszkva

Rütimeyer, Ludwig 1924. Ur-Ethnographie der Schweiz. Basel

Schauschek János 1949. Adatok az ipari technikához Aquincumban. In: Archaeologiai Értesítő 76. kötet. 59–61. o.

Stokar, Walter von 1951. Die Urgeschichte des Hausbrotes. Leipzig

Sugár István 1984. Bornemissza Gergely deák élete. Eger

Szabó István 1975. A magyar mezőgazdaság története a XIV. századtól az 1530-as évekig. Agrártörténeti tanulmányok 2. Bp.

Szkazkin, Sz. D. 1979. A parasztság a középkori Nyugat-Európában. Bp.

Takáts Sándor 1907. A magyar malom I–II. Századok XLI. 143–160.; 236–249. o.

Wellmann Imre 1979. A magyar mezőgazdaság a XVIII. században. Agrártörténeti tanulmányok 6. Bp.

White, Lynn, junior 1968. Die mittelalterliche Technik und der Wandel der Gesellschaft. München

HORVÁTH D. TAMÁS

EGY MEZŐVÁROSI IPAROS A REFORMKOR KEZDETÉN
(Steindl György keszthelyi rézműves hagyatéka)

Steindl György (1770–1827) keszthelyi rézműves hagyatékának elemzése alapján a XIX. század első évtizedeire jellemző dunántúli mezővárosi iparosréteg gazdasági és társadalmi kapcsolatainak, életmódjának rekonstruálására teszek kísérletet. A végrendelet szerinti árverés jegyzőkönyve pedig — az ott megjelentek nagy száma miatt — a korabeli helyi társadalom keresztmetszeti képének felvázolására is módot ad.[1]

Német iparosok Keszthelyen

A XVII. és a XVIII. század fordulóján, a török végleges kiűzésének idején Keszthely földesura a gersei Pethő család volt, amely Pethő Zsigmond halálával, az 1730-as évek elején kihalt. A Festeticsek rokonságban voltak a Pethőkkel, s ennek alapján keresetet indítottak a birtokra. Valamint ezzel egyidejűleg fokozatosan kisebb zalai és somogyi birtokokat is felvásároltak. Majd e birtokokra nádori donációt is nyertek. Ezek után lett Keszthely 1739-ben Festetics Kristóf comes (1696–1768) ide költözésével a *Festetics-uradalom központja*. Ezzel lendületet vett a mezőváros török dúlás utáni újjászervezése, amelynek részeként megkezdődött a helyben lakó iparosok létszámának növelése érdekében a katolikus német iparosok betelepítése a XVIII. század közepén.

[1] A tanulmány korábbi változata a Néprajzi Múzeum Ethnológiai Adattárában folyó kutatás keretében készült 1986-ban. A kutatás tárgya: Keszthely és a hozzá tartozó piackörzet társadalomtörténete a XVIII–XIX. században. A kutatás irányítója pedig Benda Gyula, akinek sokoldalú támogatásáért ez úton mondok köszönetet.

Az eredeti verzió alapján előadást tartottam 1986 szeptemberében Salgótarjánban a „Rendi társadalom — polgári társadalom" c. konferencián. Az előadás írott formában megjelent a „Rendi társadalom — polgári társadalom" c. kötetben, szerkesztette: *Á. Varga László*. Salgótarján, 1987. 173–178. o.

E német iparosok közé tartozott Steindl György rézműves is, akinek neve először 1811-ben fordult elő Keszthely római katolikus anyakönyvében.[2] Ekkor vette feleségül Horváth Teréziát, az előző évben elhunyt Eichner Péter rézműves özvegyét. Steindl György és Horváth Terézia házasságából gyermek nem született, s mivel Horváth Terézia Eichner Péternek harmadik felesége volt, és abból a házasságból sem született gyermeke — egyenesági örökös nem lévén — 1827-ben mindketten végrendelkeztek.

Haláluk ugyanis egy nap eltéréssel következett be. Horváth Terézia 1827. március 7-én hunyt el, férje pedig másnap követte őt. A két halál egybeesése, a kettős végrendelkezés, valamint a végrendeletben említett orvos és kirurgus személye alapján nem indokolatlan valamilyen fertőző betegség feltételezése.

Az előzményekről annyit tudunk biztosan, hogy Eichner Péter német rézműves 1777-ben már Keszthelyen tartózkodott. A keszthelyi házassági anyakönyv bejegyzése szerint 1777. február 2-án, 28 éves korában feleségül vette az ugyancsak német iparosok gyermekeként 1758-ban már Keszthelyen született Ventzel Katalint. Eichner Péter első házasságából öt gyermek született. Fiatal felesége másfél-két évente szülte a gyermekeket, s valószínűleg ez okozta korai halálát is, ami alig egy hónappal ötödik gyermeke születése után, 29 éves korában következett be.

Eichner Péter az életben maradt három kisgyermekkel és a háztartás megoldhatatlannak látszó gondjaival hamarosan új feleséget keresett. Első felesége halála után 9 hónappal, az akkor kb. 40 éves, háromgyermekes özvegy feleségül vette a 19 éves Stokkenpergerin Katalint, aki feltehetően Eichner régi hazájából érkezett, mert családjának neve e házasságkötés alkalmával fordul elő először a keszthelyi anyakönyvekben. Az esküvőt 1788. május 25-én tartották Keszthelyen. E házasságból három gyermek született, akik mindhárman megérték a felnőtt kort. Az első házasságból született legkisebb fiú, Péter viszont a második házasságkötés után néhány hónappal meghalt.

Eichner Péter második házassága sem bizonyult tartósnak. Második felesége 27 éves korában hunyt el. Megmaradt öt gyermekével újra megözvegyült és harmadszor is újra nősült, kb. 50 éves korában. Harmadik felesége már magyar lány volt, Horváth Terézia, aki valamely Keszthely környéki mezővárosban vagy faluban élhetett. A házasságot sem Keszthelyen kötötték, hanem a feleség lakóhelyén. (Azt biztosan tudjuk, hogy Horváth Terézia nem Keszthelyen született.)

Eichner Péter második özvegysége idején, 1796-ban nagylányai — Julianna és katalin — 16, ill. 11 évesek voltak. Támaszkodhatott volna rájuk háztartásában, ahogy ezt bizonyára meg is tette. Csakhogy lányoknál ez az életkor már a házasságkötés közelségét jelentette akkoriban. Először a fiatalabb, Katalin kötött házasságot. Szemeti Józsefhez ment feleségül 1801-ben. Házasságukat Keszthe-

[2] Országos Levéltár Filmtár, Keszthely római katolikus anyakönyvei, A3765 és 3766.

lyen kötötték, de talán nem is ott alapítottak közös háztartást, vagy hamarosan elköltözhettek onnan, mert nevük többet nem fordult elő a keszthelyi anyakönyvekben.

Eichner Péter legidősebb — felnőtt kort megért — gyermeke, Julianna csak 26 éves korában, 1806-ban ment férjhez Czitterpart József keszthelyi német kőfaragóhoz. A második házasságból született legidősebb lány, Anna pedig 1807-ben házasodott meg Keszthelyen, Lichtenvolner Ferenc keszthelyi német ácsmester felesége lett.[3]

Eichner Péter még megérte nagyobb gyermekei házasságkötését és első unokái születését. Az anyakönyv szerint 1810. április 2-án, 64 éves korában hunyt el. Halálakor legkisebb gyermeke, Jozefa-Johanna is nagylány volt, 17 éves. Ő bizonyosan nem Keszthelyen kötött házasságot, az anyakönyvekben nyoma veszett. Egyetlen felnőtt kort megért fia, Antal, aki apja mellett kitanulta a rézműves mesterséget, 19 éves volt ekkor.

Eichner Péter nevével az egyházi anyakönyveken kívül, az 1783–1809 közötti keszthelyi dicális összeírásokban[4] találkoztunk. Házaséletének első éveiben még nem volt saját háza, ugyanis 1783–1784-ben még az uraság házában lakó rézművesként *(cuprarius in domibus dominalis)* írták össze. Ebben az időben két lova is volt, nyilvánvalóan a nyersanyagok és a késztermékek fuvarozására szolgáltak. Az összeírás szerint 1785-től haláláig első osztályúnak minősített Öreg utcai saját házában lakott. Legény és szolgáló mindig volt a házában, sőt 1786-ban és 1801-ben két legényt is alkalmazott.

Eichner Péter 1810-ben bekövetkezett halála után az Öreg utcai ház Lichtenvolner Ferenc ácsmester — és felesége Eichner Anna — tulajdonába került. Horváth Terézia az ekkor 35 év körüli özvegy pedig újraházasodott. A gyászév letelte után, 1811. augusztus 26-án Csák Antal és Pranner Gábor tanúk előtt ment feleségül a sziléziai Ober Waldbachból származó, 41 éves Steindl György keszthelyi rézműveshez.

Steindl György neve először házasságkötése alkalmából fordult elő a keszthelyi anyakönyvekben, tehát nem jogosulatlan, ha azt feltételezzük, hogy nemrég érkezhetett. Az is elképzelhető, hogy ő volt Eichner Péter utolsó legénye. Neve 1812–1827 között szerepelt a keszthelyi összeírásokban. Ugyancsak a mezőváros főutcáján, az Öreg utcában — egy harmad osztályú házban — lakott feleségével. Egy szolgáló és egy legény mindvégig velük lakott, állatot nem tartottak.

Eichner Antal — Eichner Péter egyetlen felnőtt kort megért fiúgyermeke — nem Keszthelyen nősült, de ez idő tájt családjával együtt a volt apai házban lakott. Igaz ugyan, hogy az akkor sógorának, Lichtenvolner Ferencnek a tulajdonában

[3] *Horváth D. Tamás:* Lichtenvolner Ferenc keszthelyi ácsmester családja és gazdálkodása a XIX. század első felében. Zalai Gyűjtemény 28. Zalaegerszeg, 1989. 77–90. o.

[4] Zala Megyei Levéltár, Összeírások, Dicális összeírások, 1771–1848

volt. A Steindl házaspár halála után rá szállt Steindl György műhelye és a háztartása, hogy ott folytassa az apja mellett kitanult mesterséget.

A családi kapcsolatok feltérképezéséből is kitűnik, hogy a XVIII. század második felében Keszthelyre betelepített katolikus német iparosok még a XIX. század első évtizedeiben is *elkülönült közösséget* alkottak a mezővárosban. A csoportkohézió legerősebben akkor tört meg, ha eltérő etnika-felekezeti csoporthoz tartozók kötöttek házasságot. Ilyen vegyesházasságra esetünkben csak Eichner Katalin és Szemeti József házassága az egyedüli igazi precedens. Horváth Terézia kétszeri vegyesházassága — Eichner Péterrel, majd Steindl Györggyel — viszont inkább a csoport kohézióját biztosította azzal, hogy másodszor is német rézműveshez ment feleségül, s gyermeke nem lévén, az apai örökséget visszaszármaztatta Eichner Antalra.

A ház – műhely és háztartás

Az elemzés a következőkben Steindl György és Horváth Terézia 1827 tavaszán írott végrendeleteire és hagyatékuk árverésének dokumentumaira[5] támaszkodik. Horváth Terézia 1827. március 6-án végrendelkezett, Steindl György másnap mondotta tollba végrendeletét, majd felesége napközben beállott halála után, még aznap kiegészítést fűzött saját végrendeletéhez. A hagyaték árverése 1827. április 1-én történt Keszthelyen.

Élete utolsó éveiben Steindl György háztartása négy főből állt. A házaspáron kívül állandóan velük lakott Gáspár Franciska szolgáló és Rephan József, Steindl legénye. Házuk a város módosabb iparosok és kereskedők lakta főutcáján, az Öreg utcában állott. Az 1826/27. évi adóösszeírásban a házakat folyamatosan sorszámozták. A számozás az Öreg utca grófi kastélykert felőli végéből indult. Steindl György háza a 17-es sorszámot kapta, az Öreg utca és a Györök utca kereszteződése táján állhatott.

Az elemzett dokumentumok nem írják le a házat, de a végrendeletekben szereplő tárgyak némelyikénél utalás történik házbéli helyükre is. Részben e megjegyzések alapján kísérlem meg a rekonstrukciót.

[5] Steindl György kolompár végrendelete, Keszthely, 1827. március 7. és Horváth Terézia, Steindl György kolompár felesége végrendelete, Keszthely, 1827. március 6., Zala megyei Levéltár, Zala, Törvényszék, Befejezett perek 52/462. Steindl György kolompár hagyatékának árverése, Keszthely, 1827. április 1., Országos Levéltár, a Festetics család birtokigazgatási iratai P 274, az ügyészi hivatal iratai R 16 D 228. A két végrendeletet mellékletben közlöm, a hagyatéki árverés inventáriumát „A keszthelyi uradalom 1850 előtti hagyatéki és vagyoni összeírásai II. (Keszthely 1820–1850)", közreadja *Benda Gyula*, Fontes Musei Ethnographiae No. 2. (megjelenés alatt) tartalmazza.

Az Öreg utcára merőlegesen álló, hosszúkás alaprajzú háznak két ablaka tekintett az utcai frontra. A ház a hagyományos háromosztatú ház kibővített változata lehetett. Az utcára néző nagyszoba volt a ház legnagyobb helyisége. A gyakrabban használt hátsó szoba egyben a házaspár hálószobájaként is szolgált. A szolgálólány legtöbbet a két szoba által közrefogott konyhában tevékenykedett, s bizonnyal ott is aludt. A kibővítés — az otthon és a műhely, a háztartás és az ipar összekapcsolódásából következően — a legény egyszerű, legszükségesebb bútorokkal felszerelt szobája, amely a hátsó szoba után következett, s a gádorról (tornác) nyílt. A ház végében állt a kamra, mellette a padlásfeljáró és lépcső a pincébe. A telken külön állt a műhely, benne fakamra és vaskamra. Ez utóbbiban tárolták a mesterséghez szükséges fémeket.

Az egész háztartás jellegzetes iparos háztartás, mégpedig *a betelepített, nemrég helyben lakó német mesterekre jellemző iparos háztartás*. Az épületegyüttes teljesen elüt a Keszthely környéki parasztgazdaság épületegyüttesétől, amelyben feltétlenül megtalálható a kocsiszín, az istálló és a hidas (sertésól). A paraszti gazdálkodás épületelemeiből egyedül a borospince található meg, csakhogy Steindl vásárolt borral töltötte meg hordóit. Nem volt ugyanis szőlője, ami pedig különösen olyan szőlőtermelő vidéken, mint amilyen Keszthely környéke is, a hagyományos mezővárosi polgárság gazdaságának[6] fontos része volt.

A XVIII–XIX. század fordulóján Keszthelyen a gabonatermelés stagnált, némileg visszaesett, de a városhoz tartozó hegyközségek — Vonyarc, Vashegy, Gyenes, Diás, Cserszeg, Tomaj — szőlőtermelése viszont nőtt. Ezzel egyidejűleg a vagyont, rangot, tekintélyt az iparűzésből, kereskedelemből származó jövedelem mellett a szőlőbirtok jelentette a mezővárosi polgárok számára.

Eichner Péter és a mesterségét folytató Steindl György esetében tehát arról van szó, hogy a Festeticsek által betelepített katolikus német iparosok a keszthelyinél fejlettebb, tagoltabb, specializáltabb városi közösségek értékrendjét, életmódját hozták magukkal a dunántúli mezővárosba. Így aztán persze az a kérdés is indokolt, hogy akkor miért jöttek ide? Nagyon fontos motiváló erőt jelenthettek a betelepítő földesúr által biztosított adókedvezmények és a folyósított kölcsönök, s nem utolsósorban a tőle várható megrendelések. Emellett ingyen építőanyaggal, élelemmel is támogatta az újonnan érkezetteket. A személyes mentális motívumokon túl, egy, a Keszthelyre betelepített német iparosok mindegyikénél fellelhetőt külön is érdemes hangsúlyoznunk. Mégpedig azt, hogy valamennyien katolikusok voltak és egy katolikus földesúr hívására jöttek, a birodalom olyan területeiről, ahol a protestánsok voltak többségben. Tehát Keszthelyre telepe-

[6] A XVIII. század közepén, azaz a német iparosok betelepítése előtt csak három olyan mesterember lakott Keszthelyen, akiknek nem volt szőlője. *Szántó Imre:* Keszthely úrbéri viszonyai a Festeticsek földesurasága idején (1739–1848). Acta Universitatis Szegediensis, Acta Historica. Tomus LXXVIII.

désükkel kisebbségi felekezetűekből többségiekké váltak, csakhogy közben a többségi etnikumból etnikai kisebbségbe kerültek.

Másrészt, mivel a birodalom különböző területeiről érkeztek, bizonyára különböző német nyelvjárásokat beszéltek, eleinte talán nem is egykönnyen értették meg egymást. De éppen az eddig említettek miatt, Keszthelyen, az itteni német közösség tagjaiként kovácsolódtak — részben a tősgyökeres keszthelyi polgársággal szemben — *etnikai közösséggé*. A befogadó közösség fenntartásai sem kimondottan gyorsították az asszimilációt. A tősgyökeres keszthelyi iparosok nem nézték jó szemmel a számukra konkurenciát jelentő betelepítetteket. Fenntartásaik[7] időnként a kifejezett szembenállásig is eljutottak.

A ház és a háztartás jellegzetességeinek rekonstruálásához hasonlóan elemezni tudjuk az egyes helyiségek funkcióját és berendezését is. Az *első nagy szoba* kizárólag lakó funkciót töltött be. Az itt leltárba vett tárgyak semmilyen kapcsolatban sem álltak a mesterséggel. E helyiségben tartózkodtak a legkevesebbet, és az is bizonyos, hogy nem itt aludtak. Berendezése alapvetően elütött a paraszti háztartásokétól, de eltért a tősgyökeres Keszthelyi polgárokétól is.

A nagy szoba két utcára néző ablakát „firhang" takarta. A szimmetrikus elrendezésű két ágy a korabeli háztartások többségében előfordult, de olyan, abban a korban modernnek számító bútorokat is leltárba vettek, mint a mai ruhásszekrénynek megfeleltethető „garderobe almárium", a nagy diófa kihúzós asztal hat politúrozott székkel, valamint a kartonnal bélelt kanapé. A polgári luxus tárgyaiként említhetők: a nagy fali tükör vagy a tokos, álló óra. Ehhez a bútoregyütteshez a hagyományosnak számító, de jómódot sugalló „három fiókos és felül pohárszék üvegekkel levő almárium" és „pulpitusos és fiókokra levő almárium" társult. A falon cin szenteltvíztartót és bekeretezett képeket írtak össze. A képek közül kettő értékesebb vászonra festett, a többi vallási tárgyú nyomat (Krisztus-kép, Betlehem-kép) volt. A nagy szoba tartozékai között szerepelt még 2–2 réz, ill. cin gyertyatartó.

A *hátsó szoba* volt a Steindl házaspár tényleges lakóhelyisége, itt is aludtak. A mesterség és a háztartás e lakrészen belül is kimutatható összefonódását igazolja, hogy — amint azt Steindl György végrendeletének kiegészítéséből tudjuk — a készáruk egy részét is itt tartotta. A hátsó szobában az ugyancsak szimmetrikus elrendezésű két ágyon kívül — ülőalkalmatosságként — egy fenyőfa asztalt négy székkel és egy kisebb kerek asztalt három rosszabb bőrszékkel írtak össze. A mindennapi ruházat tárolására szolgált egy „fentálló" diófa almárium, egy „sublatos" almárium, valamint ruhatartó láda és fogas. A falon egyszerűbb képek és egy fali vasóra lógott.

[7] A tősgyökeres keszthelyi polgárság fenntartásait bizonyítja, hogy a két végrendeletnél tanúként felvonult városi elöljárók és tisztségviselők között — városbíró, városi jegyző, városi esküdtek — mindössze egyetlen német nevű szerepelt: Steiner György németvarga, városi esküdt. Pedig a német iparosok betelepítésének kezdete óta több mint 70 év telt el.

A *legény szobája* jelentette a hagyományos háromosztatú ház kibővítését. Berendezése a legszükségesebbekre korlátozódott. Az ágyon kívül egy nagyobb és egy kisebb asztalt, három széket és egy fiókos almáriumot vettek leltárba e lakrészben. A háztartás és a mesterség funkciói a legény szobájában is keveredtek, mert ugyancsak Steindl végrendeletének kiegészítéséből tudjuk, hogy „a legény szobájában lévő almáriumban találandó középső sublatban szerszámhoz való eszközök" voltak.

A ház *fűtőalkalmatosságairól* szólva megállapíthatjuk, hogy az első nagy szobát zöld (szemes) cserépkályhával tudták fűteni. A hátsó szobát és a legény szobáját valószínűleg vaskályhákkal melegítették. Az egyébként egyszerű berendezésű konyha meghatározó eleme pedig a kemence volt.

A ház végén lévő *kamrában* káposztás és uborkás hordókat, valamint lisztes ládákat vettek leltárba. A *padláson* különböző szemesterményeket, tartósított élelmiszereket tároltak. (A leltárban külön említik a padláson található árpát.)

A ház leírása nem lenne teljes, ha nem említenénk a ház lakójának mesterségét az öreg utcai fronton hirdető „kolompár címert" (rézműves cégért).

A különálló hátsó épület, a műhely kizárólag a mesterséghez kötődött. Legnagyobb helyisége a tulajdonképpeni műhely, amelyben a kézműves termelés folyt, ill. itt tárolták a készáruk többségét is. A fakamrában vágott és ölfa állt, ezt használta a háztartás is. A vaskamrában a mesterséghez szükséges anyagokat — rezet, drótot, vasat, szerszámokat — tárolták

Mesterség, üzleti kapcsolatok

A korabeli rézművesség leírását Möller János 1818-ban megjelent kézikönyve[8] alapján ismertetem. A rézércet rézhámorokban történő háromszori olvasztás során megtisztították, majd az így kapott készrezet táblákba öntötték, ill. a táblákból rézhéjakat kovácsoltak. E félkésztermékekből a rézművesek (kolompár, Kupferschmied) különféle rézedényeket és -eszközöket készítettek. A leggyakoribb rézműves munkák a rézhéjakból vert üstök, úgy mint a mosóüst, főzőüst. Nevezetesebbek még a ser- és pálinkafőző üstök, valamint a desztillációs berendezések csőrendszerei. Leggyakoribbak pedig az olyan konyhai eszközök, mint a tortaserpenyők, fazekak, kaszrolok, tea- és kávéfőző edények.

Steindl György végrendeletéből tudjuk, hogy a mesterséghez szükséges réztáblákat és -héjakat az alsó-ausztriai Hirtenberg városának hámorából vásárolta. Még-

[8] *Möller János:* Az Európai Manufaktúrák és Fábrikák Mesterség Míveik. Magyarra fordította *Mokri Benjámin*. Pest, 1818. (Állami Könyvterjesztő Vállalat reprint sorozata, 1984.) 33–47. o.

pedig Kling Fülöp[9] soproni rézműves közvetítésével, akivel „régi időktől fogva" üzleti kapcsolatban állt. A Hirtenberg–Sopron–Keszthely távolság kb. 200 km.

Az 1828. évi összeírás alapján meghatározható magyarországi piackörzetek[10] között a Keszthely központú tiszta vonzáskörzet a Balaton-felvidék és a Zala torkolatvidékének Zala és Veszprém vármegyéhez tartozó területeit foglalta magába. A számítások szerint 1828-ban a piackörzet központjának, Keszthelynek a lakossága 6930 fő volt, a tiszta vonzáskörzet népessége 55 039 fő és a megosztott vonzáskörzeté pedig 965 fő. Így *a keszthelyi piackörzet teljes népessége az idő tájt mintegy 56 ezer főre tehető.*

A keszthelyiek a Körmend–Vasvár–Zala völgye útvonalon vezető postaút révén viszonylag könnyen elérhették a Bécs–Sopron–Körmend–Varasd–Zágráb, ill. Fiume végcélú észak-déli irányú elsőrendű utat. A Pesttel való összeköttetés sokkal rosszabb volt, mert a Pest–Fehérvár–Veszprém–Tapolca nyomvonalú elsőrendű út Sümeg–Szombathely irányába elkanyarodott és elkerülte Keszthelyt. A Balaton-felvidéken pedig nem volt az előbbi útvonalba becsatlakozó megfelelő út.

Keszthely 1828-ban egy *„erősen fejlett és nagy körzet regionális központja, régión túlnyúló funkcióiról nem tudunk".*[11] (Keszthelyhez hasonló zárt, fejlett és nagy régió központjaként egyedül Zenta említhető a korabeli Magyarországon.)

Steindl György hagyatékának elemzése alapján — kisebb kiegészítésekkel — megerősíthetjük a fenti állítást. A régión túlnyúló kereskedelmi kapcsolatok, ha egyáltalán megjelentek, akkor Sopron felé mutattak. Lett légyen szó a keszthelyiek boreladásáról, vagy mint Steindl esetében nyersanyag-vásárlásról. A jelenség magyarázata: *Keszthely uradalmi központból kifejlődő mezővárosi léte.* A keszthelyi kézművesség kiterjedtségének és fejlettségének a jele, hogy ki tudta elégíteni a több mint 50 ezer főt számláló piackörzetének iparcikkigényét. Az ipar bizonyos határon túli kiterjesztése azonban nem volt kifizetődő. Két-három legénynél többet egyetlen mester sem tartott.[12] E határ elérése után a megtakarításból általában szőlőbirtokot vásároltak.

Kétségtelen, hogy Keszthely városi fejlettsége elmaradt az olyan királyi városokétól, mint Sopron vagy Győr, de relatív fejlettsége mégis messze környezete fölé emelte. Ehhez uradalmi központ szerepe mellett iskolavárosi funkciói is

[9] Kling Fülöp római katolikus rézműves 1803. augusztus 10-én esküdött fel soproni polgárnak. Szülei: Kling Mátyás mészáros a svábországbeli Jetingen helységben és Mária. 1831-ben Sopron város külső tanácsosának választották. (*Házi Jenő:* Soproni polgárcsaládok. Bp. 1982. I. kötet, 249. o.)

[10] *Bácskai Vera—Nagy Lajos:* Piackörzetek, piacközpontok és városok Magyarországon 1828-ban. Bp. 1984. 46. o.

[11] *Bácskai Vera—Nagy Lajos* i. m.: 148. o.

[12] Ugyanezt mutatja ki Buda kézműveseiről *Dóka Klára:* Buda kézművesei 1828-ban c. tanulmányában. (Történelmi Szemle 1981/1.)

hozzájárultak.[13] Úgy érzékelhetjük igazán Keszthely fejlettségét, ha Sopron mellett, a közeli Somogy megyei Marcalival is összevetjük. A marcali piackörzet központjának, azaz magának a mezővárosnak a népessége 1399 fő volt 1828-ban, és a hozzá tartozó kis területű tiszta vonzáskörzeté pedig 479 fő. Megosztott vonzáskörzete Marcalinak nem volt.[14]

Steindl György üzleti kapcsolatait végrendelete alapján rekonstruáltam. Két távolabbi kapcsolata közül egyiket — Kling Fülöp soproni rézművest — már említettem. A másik Czissinger György csáktornyai kalapos, aki 100 forintról obligatiot (kötelezvényt) adott Steindlnek. A Csáktornya–Keszthely távolság kb. 70 km.

A Zala folyótól északra fekvő, a következőkben felsorolt településekkel volt dokumentálható üzleti kapcsolata Steindlnek: Sármellék, Gyenes, Vashegy, Szigliget, Tapolca, Cserszeg, Tomaj, Egregy, Zsid, Karmacs, Köveskút, Szőllős, Sümeg. Ezek valamennyien a fentebb tárgyalt keszthelyi piackörzetbe tartoznak. A Zalától délre esők — Hollád, Újlak, Kéthely, Marcali — pedig a kisebb marcali piackörzetbe. Ennek alapján megállapíthatjuk, hogy Steindl üzleti kapcsolatai — Sopron és Csáktornya kivételével — *egy Keszthely középpontú 25 km sugarú körre terjedtek ki.*

Öt várossal tartott üzleti kapcsolatot, melyek közül Sopron királyi város, Csáktornya, Marcali, Sümeg és Tapolca mezőváros volt. A községek egy része kettős szálon kötődött Keszthelyhez. Az egyik szál a Keszthelyhez közvetlenül kapcsolódó hegyközségekhez vezet — Cserszeg, Gyenes és Vashegy tartozott e körbe az előbbi felsorolásból. A másik szál pedig a Festetics uradalom birtokaiként fűzte őket egybe, a felsoroltak közül Szőllőst, Zsidet és Tomajt foglalva magában.

Az üzleti kapcsolatok feltérképezését a végrendelet alapján végeztem el, amelyben a leggyakrabban elvégzett munka ki nem fizetése miatt fennálló adósság kötelezettjeiként fordultak elő Steindl ügyfelei. A hitelbe vásárolt áruért még nem fizetett vevők számából és viszonylag jelentős tartozásaikból arra következtethetünk, hogy Steindl Györgynek *gyakran kellett kényszerhitelhez folyamodnia* késztermékei értékesítése érdekében. Ez történt Erbor Mihály marcali kocsmáros, nagyságos Kis Ignácné szigligeti birtokos nemes, Bögellői Kosár József keszthelyi lakos, Zala vármegyei esküdt, Péter Márton holládi olajosmester, Venczel János sümegi szappanfőző, Sas József a sármelléki Bogyay uraság gazdája vagy a karmacsi Hertelendy uraság esetében. A legnagyobb adós természetesen a méltóságos uraság, Festetics László (1786–1846) volt, aki apja 1819-ben bekövetkezett halála után lett a családi birtok ura.

[13] Az 1772-ben alapított és 1788-ban II. József által feloszlatott keszthelyi ferenciek rendházához tarozó „gymnasium" örökébe 1802-ben a premontreiek léptek, akik az oktató tevékenységet is folytatták. Festetics György pedig 1797-ben alapította a Georgicon gazdatisztképzőt

[14] *Bácskai Vera—Nagy Lajos* i. m.: 48. o.

E felsorolásból is nyilvánvaló, hogy Steindl vevőkörébe elsősorban a vármegyei birtokos nemesség és a módosabb polgárság, ill. kisebb mértékben a jómódú gazdák tartoztak. Ez alapvetően termékei jellegéből következett, amelyek a háztartás-vendéglátás fogalomkörébe tartozó funkcióknak feleltek meg, drágák voltak és bizonyos mértékig felhalmozási célokat is szolgáltak. A fémtárgyak értékrendjében a rézeszközök az arany-, ezüst- és óntárgyak után következtek.

A vagyon szerkezete

Steindl György és Horváth Terézia vagyonát először együtt értékelem, bár külön végrendelkeztek. Ezt egyrészt haláluk egybeesése, másrészt a két vagyonrész elkülöníthetőségének bizonytalansága miatt teszem. A feleség ugyanis azon javait, melyekről nem rendelkezett személyesen, férjére hagyta, aki végrendelete kiegészítésében ezek örökléséről is döntött.

A teljes vagyon értékelésekor részben becslésekre kellett hagyatkoznom, mert az ingóságok viszonylag jelentős részét mindketten természetben, árverés nélkül örökítették át valakire, s így e tárgyak értékét csak becsülni tudtam. Az értékbecslést viszont megkönnyítette az árverés, amelynek értékadataira a becslés során támaszkodhattam.

1. TÁBLÁZAT

A Steindl házaspár hagyatékának értéke

A ház ára	3 600 ft	
Az árverezett ingóságok értéke	3 092 ft	9x
Végrendelet szerinti áruhitel (Amivel Steindlnek tartoztak)	1 167 ft	29x
Váltók (Steindl készpénzkihelyezései)	204 ft	30x
Készpénz	169 ft	4x
Végrendelet által örökített, nem árverezett ingóságok (értékbecslés)	1 800 ft	
Teljes vagyon	kb. 10 000 ft	

Steindlék 10 ezer forintos vagyonukkal a keszthelyi mezővárosi társadalom módosabb iparos rétegéhez tartoztak. A fémfeldolgozó iparosok más források szerint is a vagyonosabb iparosok közé tartoztak.[15] Steindl György 1826/27. évi adó-

[15] Vesd össze *Dóka Klára* i. m.: 111. o.

ja 6 ft 35 x volt, ezüst forintban.[16] Ezzel nem tartozott a legnagyobb keszthelyi adófizetők közé, de adója meghaladta a helybeli iparosok adójának átlagát.[17]

2. *TÁBLÁZAT*

A Steindl házaspár vagyonának szerkezete

		Érték váltóforintban	A teljes vagyon %-ában
I. Ingatlan			
	Ház	3 600 ft	36
II. Ingóság			
	Tőke	1 541 ft 3 x	15
	Személyi holmi	2 200 ft (becslés)	22
	Készáru	2 500 ft (becslés)	25
	Munkaeszköz	200 ft (becslés)	2
III. Teljes vagyon		10 000 ft	100

A hagyaték szerkezete jellemző a korabeli iparos háztartásokra, azzal a megszorítással, hogy hiányzik a szőlőbirtok, ami — mint már említettem — a rövid ideje tartó helyben lakás következménye. A vagyon majdnem kétharmada a házban, a készáruban és a munkaeszközökben ölt testet. A tőke 15 százalékos aránya fejlett piaci kapcsolatokra, erősen monetarizált, piachoz kötött gazdálkodásra utal. A behajtandó adósságok tőkén belüli magas — majd' 90 százalékos — aránya viszont e piac fizetőképes keresletének gyengeségére és a kényszerhitel intézményének kiterjedtségére. A személyi holmik több mint egyötödös aránya pedig a polgári jómód jellemzője.[18]

[16] A Steindl házaspár hagyatéki irataiban három pénznem fordul elő:
1. *forint* (váltóforint), váltópénze a krajcár, és 60 krajcár egyenlő 1 forinttal,
2. *ezüst forint,* saját értékkel bíró pénz, amely 2,5 váltóforinttal egyenértékű,
3. *óbankó* 1812 előtt használt papírpénz, melyet az 1812. évi devalváció névértékének egyötödére csökkentett, tehát 100 forintnyi óbankó 20 váltóforinttal egyenlő.

A korabeli pénzekkel foglalkozik *Horváth D. Tamás:* Fizetési eszközök és átszámítások a keszthelyi inventáriumokban a napóleoni háborúk idején (1799–1816). Numizmatikai Közlöny, LXXXVI–LXXXVII. 109–112. o.

[17] 10 ezüst forintnál több adót pékek, mészárosok, kereskedők fizettek Keszthelyen az 1826/27. évben. Forrás: Országos Levéltár, Festetics család birtokigazgatási iratai (P 275), Községi iratok, Keszthely 2/C Összeírások.

[18] A Seindl házaspár hagyatékának szerkezete a Tóth Zoltán által a XIX–XX. század fordulójának időszakára készített hagyatékszerkezeti tipológiában is az önálló iparosokra jellemzőhöz áll a legközelebb. Az időközben bekövetkezett arányeltolódás a tőkerész megnövekedésével és a személyi holmik arányának csökkenésével járt. Vesd össze *Tóth Zoltán:* Szekszárd társadalma a századfordulón. Bp. 1989. 92–122. o.

3. TÁBLÁZAT

A személyi holmik megoszlása (becslés)

	Érték váltóforintban	A személyi holmik %-ában
Bútor	350	16
Ruházat	300	14
Ágynemű	250	11
Háztartási eszközök	350	16
Élelem, bor	600	27
Ékszerek, nemesfémek	350	16
Személyi holmik összesen	2200	100

A személyes holmik között különösen magasnak tekinthető a háztartás eszközeinek 16 százalékos aránya. Ez Steindl foglalkozásából következett. Háztartását bőségesen felszerelte értékes rézedényekkel. Ugyancsak magas — a felhalmozás eszközeiként is funkcionáló — ékszerek, nemesfémek 16 százalékos aránya. Az élelemkészlet túlnyomó többsége bor volt. Steindl pincéjében 1827 áprilisában mintegy 70 akónyi ó- és újbort vettek leltárba. Saját szőlője nem lévén, ez csak vásárolt bor lehetett. Ugyanakkor ez a kb. 35 hl-nyi bor — jó fél évvel a szüret után — a saját fogyasztás szükségleteihez képest soknak tűnik. Arról viszont egyik dokumentumban sincs utalás, hogy Steindl borkereskedéssel is foglalkozott volna.

Rokoni és személyes kapcsolatok

A következőkben először azokat a személyeket vesszük sorra, akiknek a Steindl házaspár végrendelete útján tárgyakat adományozott. Ezek azok a tárgyak, amelyek értékét korábban csak becsülni tudtuk. Azért veszem előre e tárgyakat — bár a végrendeletekben váltólevelekről, pénzről is szó van —, mert öröklésüknél érvényesült valamilyen személyes elem, ami a kapcsolat szorosságára utal.

A rokonok közül a vagyon egészének öröklése szempontjából kiemelkedett *Eichner Antal rézműves*, aki mint Horváth Terézia első férjének korábbi házasságából született, egyetlen életben maradt fiú, Steindl György házát és műhelyét örökölte. Ugyancsak rá testálták a mesterséghez való szerszámokat és eszközöket, s a készáru egy részét. Felesége, *Eichner Antalné* Horváth Terézia egyik bundáját és összes főkötőjét kapta.

Lichtenvolner Ferenc ácsmester felesége, született *Eichner Anna* megkapta Horváth Terézia legszebb bundáját, a csehországi fehér gránát gyöngyöket, a háznál található lenfonalat, valamint két nagy üveget tele ecettel. Nagylányuk, az eladósorban lévő, 17 éves *Lichtenvolner Antónia Vilhelmina* (Mimi) az első szoba nagy

diófa kihúzós asztalát és a leendő háztartásához szükséges négy nagyobb rézedényt örökölte. Itt érdemes megjegyezni, hogy a Steindl házaspár az Eichner gyermekek közül Lichtenvolner Ferencékkel tartotta a legszorosabb kapcsolatot. A keszthelyi anyakönyvekből tudjuk, hogy Franciska és Terézia nevű gyermekeik keresztszülei Steindl György és Horváth Terézia voltak.

Eichner Péter harmadik Keszthelyen élő gyermekére, Czitterpart József kőfaragó feleségére, született *Eichner Juliannára* nem hagytak semmilyen tárgyat. Neve is csak Steindl György végrendelete kiegészítésében fordult elő, szerényebb pénzösszeg mellett. Ennek oka az, hogy mint legidősebb gyermek, nevelőanyja, Horváth Terézia második házassága előtt — valószínűleg saját kérésére — megkapta Eichner Péter utáni apai örökségének tekinthető hozományát (allaturáját).[19] Az allatura kiadásának dátuma ugyanis 1811. augusztus 20., Steindl György és Horváth Terézia pedig 1811. augusztus 26-án kötöttek házasságot.

Eichner Péter öt megmaradt gyermeke közül kettő, *Katalin* és *Jozefa-Johanna* a Steindl házaspár halálakor nem Keszthelyen élt. Kapcsolatuk is lazább lehetett, ha egyáltalán volt. Ők is csak kisebb pénzösszeget kaptak a hagyatékból.

A rokonok közé tartozott *Puli János*, Horváth Terézia „testvéröccsének" fia is. (A korabeli szóhasználat a hugokat is így nevezte.) Nevelt gyermekei helyett vérrokonát tekintette igazi örökösének. Horváth Terézia végrendelete ugyanis jóformán csak a Puli Jánosra hagyott tárgyak felsorolásából áll. Bútorokon, ágy- és ruhaneműn kívül, értékes asztali terítéket, ezüst evőeszközöket, képeket, aranyékszereket és kilenc rend igazgyöngyöt örökölt nagynénjétől, s emellett pénzt is természetesen.

A házaspárral rokoni kapcsolatban nem álló, de velük egy háztartásban élő szolgáló, *Gáspár Franciska* Horváth Terézia — másnak testált ruháin kívül — teljes ruhatárát megkapta. *Rephan József*, Steindl legénye pedig mestere ruhatárából öltöztettetett fel.

Betegségük alatti ápolásért Gerhart doktorra hagyták aranyozott ezüst pikszisüket és a háznál találandó könyveket.[20] *Vasvári kirurgus* úr javadalmazása ennél szerényebb volt. Rá csak két, spirituszszal félig telt üveget hagytak.

Nemes *Csák Antal*, a nemesi communitas esküdtje mértékadó személyiség lehetett Steindl életében. Ügyes-bajos dolgai útvesztőiben ő igazíthatta el a keszthe-

[19] Eichner Julianna allaturájának inventáriuma, Keszthely, 1811, augusztus 20. Országos Levéltár, Festetics család birtokigazgatási iratai (P 274), az Ügyészi hivatal iratai.

[20] Richard Bright angol utazó az 1815. évi Bécsi Kongresszusról hazatérőben járt Keszthelyen. Emlékirataiban beszámol arról, hogy Festetics gróf háziorvosának, Dr. Gerrardnak a vezetésére bízta. (Angol szemmel Keszthelyen. Szemelvények R. Bright útleírásából. Keszthely, 1935. 63. o.) Steindl Györgynek tehát módjában állt a méltóságos uraság háziorvosával kezeltetni magát és feleségét.Tudott olvasni, hiszen könyveket tartott házában, melyekről joggal tételezhette fel, hogy Gerhart doktor igényt tart rájuk. Írni is tudott. Németül, saját kezűleg írta alá végrendeletét.

lyi rézművest. Ismeretségük legalább Steindl Keszthelyre érkezéséig nyúlhatott vissza, mert tudjuk, hogy Steindl György és Horváth Terézia 1811-ben tartott esküvőjén már tanúként szerepelt. A végrendelet egyik Steindl által kijelölt végrehajtója is ő lett. A rá hagyott pénzen kívül, megkapta az első szobában lévő kanapét, négy széket a hátsó szobából, a rézműves téli bekecsét és két ics dupla üveget.

Steiner Györgyre, a korábban már említett egyetlen német nevű városi esküdtre hagyott egy fentálló diófa almáriumot. *Novata György,* állandó fuvarosa 2 akó bort kapott. *Kling Fülöp* a hirtenbergi hámorból — az ő közvetítésével — megrendelt 176 ft 22 x ezüstforint értékű rezet örökölte.

Ezzel kimerítettük a végrendelettel örökített tárgyak listáját. Az adományozottak a család és a háztartás tagjai, a kezelőorvosok, a két bennfentes tisztségviselő, a nyersanyagszállító és a fuvaros. E személyekkel, ugyan talán nem teljeskörűen, de leírható az a szoros kapcsolatrendszer, amely a Steindl házaspár háztartását és gazdálkodását jellemezte. A helyben lakó rokonság és a házban velük együtt élő személyzet jelentette a mindennapi személyes kapcsolatot. A mesterség belső köréhez tartozott még a nyersanyagszállító és a fuvaros. A megyei és a városi politika szereplőjeként megjelenő két esküdt sokat segíthetett a dolgok megfelelő menetének egyengetésében. S végül a kezelőorvosok az élet utolsó szakaszában váltak kulcsfontosságú figurákká, bár segíteni ők sem tudtak.

A következő felsorolás azokat tartalmazza, akikre a házaspár pénzt hagyott.

Steindl György végrendeletéből:

1. Steindl Mária (Steindl György testvére, Gabelbach) 200 ft ősi juss és 500 ft váltólevélben (a továbbiakban: vl.)
2. Steindl Johanna (Steindl György testvére, Netethhanz) 200 ft ősi juss és 500 ft vl.
3. Festetics László 100 ft vl.
4. A gyenesi kápolna 100 ft vl.
5. Szentmisékre 50 ft vl., ebből 25 ft a keszthelyi parókiának, 25 ft a tanító professzoroknak.
6. A szentmiklósi kápolna 20 ft vl.
7. Galambos káplán 10 ft vl.
8. Nagy János káplán 10 ft vl.
9. Puli János 100 ft vl.
10. Győri Ferencné 40 ft vl.
11. Csák Antal 85 ft vl.
12. Lichtenvolner Ferenc gyermekeinek 400 ft vl.
13. Novák Ferenc 60 ft vl.
14. Forintos György 100 ft vl.
15. Keszthely mezővárosa 100 ft vl.
16. Czitterpart József 100 ft vl.
17. Czitterpart József felesége, született Eichner Julianna 100 ft vl.
18. Heldele József 100 ft vl.
19. Vajda Antal 10 ft vl.
20. Böröndy Farkas 10 ft vl.
21. Ujváry József 10 ft vl.

22. Horváth Vendel 10 ft vl.
23. Medgyesi István 10 ft vl.

Horváth Terézia végrendeletéből:
1. Puli János 400 ft ősi juss
2. Festetics László 50 ft. vl.
3. Szentmisékre 50 ft vl., ebből 25 ft a keszthelyi parókiának, 25 ft a sümegi barátoknak.

Steindl György ezen kívül „az Eichner Pétertől maradott és felesége által hozzá hozatott háromezer ft óbankót" az öt Eichner gyermek arányos osztozására hagyta, ami 120–120 ft-ot tett ki gyermekenként. S végül végrendeletében előírta, hogy nem testált javai „a testamentumi executor urak által licitatioképpen eladattassanak, a mellyeknek árából a kifizetendők kifizettessenek". A kifizetendő összeg összesen 4025 ft-ra rúgott.

A végrendeletileg elosztott, *nem árverezett tárgyakat és a pénzt egyidejűleg* — Csák Antal kivételével — *csak rokonok örököltek*, de közülük sem mindenki. (Steindl Sziléziában élő leánytestvérei például csak pénzt kaptak.)

Az egyház csak pénzt kapott. Szentmisékre összesen 100 ft-ot, a gyenesi kápolnára 100 ft-ot, a szentmiklósira 20 ft-ot és a két keszthelyi káplánra 10–10 ft-ot hagytak. A kifizetendők kifizetése utáni esetleg megmaradó vagyonrész a gyenesi kápolnát illette.

Az uraság, a vármegyei és a városi tisztségviselők — a már említett Csák Antal kivételével — szintén csak pénzt kaptak. Az összegek szigorúan kifejezték a társadalmi hierarchiában elfoglalt pozíciót. A méltóságos uraságra, Festetics Lászlóra 150 ft-ot hagytak. Forintos György Zala vármegyei főszolgabíró 100 ft-ot, Csák Antal a nemesi communitas esküdtje 85 ft-ot, Novák Ferenc keszthely városi esküdt 60 ft-ot kapott. (Az utóbbi kettő a testamentumi executori tisztet is betöltötte.) A városi tisztségviselők, akik a végrendelet tanúiként szerepeltek 10–10 ft-ot kaptak.

A listán szereplők közül még ketten vannak, akikre nem tértem ki. Győri Ferencné helye a doktor és kirurgus mellett lenne, mert a betegségükben való ápolásért hagytak rá 40 ft-ot. Heldele József keszthelyi órásmester viszont általunk ismeretlen okból kapott 100 ft-ot.

Az árverés

A végrendelet szerinti árverésre 1827. április 1-én került sor. Jelen voltak: Forintos György főbíró, testamentumi főexecutor, nemes Csák Antal és Novák Ferenc testamentumi executorok, Vajda Antal, Keszthely város bírája, Megyesi István, a város hites jegyzője és Bögellői Kosár József Zala vármegyei esküdt.

A árverést a Steindl ház udvarán és az Öreg utcában tartották. Mai szemmel is népes vevősereg előtt. Az árverési leltár tanúsága szerint 129 fő vásárolt valamit az árverésen. A jelenlévők ennél biztosan többen voltak.

4. TÁBLÁZAT

Az árverés vevőinek és az általuk vásárolt tárgyak értékének megoszlása

Az egy főre jutó vásárlás összege	A vevők száma	Relatív gyakorisága (%)	A vásárlás értékösszege	Relatív értékösszege (%)
5 ft alatt	59	47	139 ft 52 x	4,5
5–10 ft	30	23	217 ft 48 x	7
10–20 ft	16	12	199 ft 57 x	6,5
20–50 ft	16	12	438 ft	14
50–100 ft	4	3	276 ft 33 x	9
100–500 ft	2	1,5	282 ft	9
500 ft felett	2	1,5	1538 ft 9 x	50
Összesen	129	100	3092 ft 9 x	100

A két legnagyobb vevő *Eichner Antal*, Steindl utódja a keszthelyi rézművességben és *Forintos György* Zala vármegyei főszolgabíró volt. Mindketten lényegesen nagyobb összegért vásároltak, mint amennyi pénzt Steindl Györgytől örököltek. Eichner Antal az apai jussból ráeső 120 ft-ot kapta és 817 ft 57 x értékben vásárolt. Ebből 526 ft-ért rézhéjakat, rézcsészéket vett. Ő vette meg 3600 ft-ért hitelbe Steindl Öreg utcai házát is.[21]

Forintos Görgy főbíróra 100 ft-ot hagyott Steindl és 720 ft 2 x értékben vásárolt az árverésen. Legtöbbet borra költött, ő vette meg Steindl 68 akónyi ó- és újborát hordóstól 561 ft-ért.

Ugyancsak ketten voltak a 100 ft-nál nagyobb értékben vásárlók: *Ruszek József*[22] *apátplébános és Lichtenvolner Ferenc ácsmester.* Az egyháznak végrendeletileg kifizetendő összeg összesen 240 ft volt. A keszthelyi római katolikus plébánia az apátplébánosból, plébánosból, két káplánból és kántorból állt. A premontrei gim-

[21] A korabeli joggyakorlat szerint az egyenes ági örökös nélkül elhunyt jobbágy ingatlan javainak fele földesurát illette. Steindl egyetlen ingatlanja a háza volt. Festetics László pert indított az őt illető 1800 ft-ért. Meg is nyerte a pert, de az ügy ténylegesen egyezséggel zárult, mégpedig úgy, hogy eltörölték az uraság 509 ft-os Steindl felé fennálló adósságát, s ennek fejében ő lemondott minden követeléséről. Országos Levéltár, a Festetics család birtokigazgatási iratai (P 2274).

[22] Festetics Pál 1775-ben egyesítette a kegyurasága alá tartozó, 1234-ben alapított hahóti apátságot (Hahót – Nagykanizsától 3 km-re északra fekvő község) és a keszthelyi plébániát. A plébániával kánonilag egyesített hahóti apátságra pedig kinevezte a keszthelyi plébánost. Ruszek József (1779–1851) Pápán született polgári családból. 1815–1834 között keszthelyi apátplébános, majd 1834–1851 között veszprémi kanonok volt. Az adatok forrása *Bontz József:* Keszthely város monográfiája. Keszthely, 1896.

názium tanító professzorainak és a sümegi barátoknak hagyott 25–25 ft-ot, a két káplánnak pedig 10–10 ft-ot. Ezeket levonva az egyházra hagyott 240-ből marad 170 ft. Ez pedig nagyjából megegyezik az apátplébános 154 ft 33 x-os vásárlásával. Magán az árverésen felvonult az egész plébánia. Végeredményben az egyházi személyek összesen 232 ft 44 x értékben vásároltak az árverésen, ami csaknem pontosan megegyezett az egyházra hagyott 240 ft-os összeggel.

Egészen más volt a helyzet a negyedik legnagyobb vevő, Lichtenvolner Ferenc esetében. Már több oldalról bemutattam, hogy az Eichner famíliának ezzel az ágával tartotta a legszorosabb kapcsolatot a Steindl házaspár. A Lichtenvolner család összesen 520 ft-ot kapott váltólevélben, s a családfő ebből csak 127 ft 27 x-nyit vásárolt le az árverésen, tehát vásárlásai lényegesen elmaradtak a családjára hagyott pénzösszegtől.

További négy vevő vásárolt 50–100 ft közötti összegért. *Heldele József* órásmester, *Szigethy József* a Festetics uradalom fiskálisa, az e lapokon sokat emlegetett nemes *Csák Antal* és nemes *Szabó Imre* szűcsmester, aki Steindlék közelében lakott az Öreg utcában.

Az itt név szerint is kiemelt nyolc vevőre jutott az árverésen eladott ingóságok értékének *több mint négyötöde*, pontosan 82 százaléka. Az ingóságok licitatiójának fő vonzereje abban rejlett, hogy Steindl készárujának nagyobb részét is árverésre bocsátották. Így a jómódú háztartáshoz nélkülözhetetlen és felhalmozási célokat is szolgáló, még használatlan ón- és rézedényeket viszonylag olcsón lehetett beszerezni.

A mezőváros társadalma az árverés tükrében

Az árverés vevői között a következő csoportok képviselői jelentek meg: vármegyei tisztségviselők, városi elöljárók és tisztségviselők, egyházi személyek, az uradalom alkalmazottai, mezővárosi magyar és német iparosok, valamint a Keszthelyen élő zsidók.[23]

[23] A zsidók a végvári harcok lezárulta után, 1700 körül jelentek meg Keszthelyen. A bevándorlók főleg Ausztriából és Morvaországból érkeztek a XVIII. század során. Letelepedésüket először csak a város külső utcáiban engedélyezték. Az izraelita hitközség 1766-ban szerveződött meg, ez idő tájt kb. 25 családból állt. A hitközség zsinagógája 1812-ig bérelt házban működött. 1812-ben rabbi Alexander a Festetics uradalomtól vásárolt e célra egy épületet. 1822–1828 között Lippschitz Izráel követte őt e tisztségben. A keszthelyi zsidók 1827. évi összeírása szerint (Országos Levéltár, a Festetics család birtokigazgatási iratai, P 274 III.) 54 zsidó férfi élt Keszthelyen. Közülük nem mindenki volt házas, a családok száma ekkor kb. 40-re tehető. A hitközség pedig már zsinagógával, rabbilakással, iskolával, ispotállyal és temetővel rendelkezett.

E csoportok tagjai rendi állásuk, etnikumuk, felekezetük, foglalkozásuk szerint különböztek egymástól, ha nem is mutatható ki valamennyi itt felsorolt ismérv szerinti különbség közöttük. A *vármegyei tizstségviselők* a hagyományoknak megfelelően katolikus felekezetű magyar nemesek voltak. A *városi elöljárók és tisztségviselők* ugyancsak katolikusok, de valamennyien nem nemesek és közöttük már akad — igaz csak egyetlen — német etnikumhoz tartozó városi esküdt, a már említett Steiner György személyében.

Külön figyelmet érdemel az *uradalmi alkalmazottak* vegyes etnikai-felekezeti megoszlása. A szigorúan vett uradalmi tisztségviselők — fiscalis, tiszttartó, kasznár, inspector, cancellaria director — magyarok voltak. Az uradalmi szakemberek — építész, építőmester, erdész, georgiconi tanár — általában németek voltak. S itt kell említenünk a keszthelyi zsidókat, aki közvetlenül az uradalom alkalmazásában álltak, annak kereskedelmét bonyolították le és az uraság házában vagy az urasági fábrikák házában laktak.

A Festetics uradalom jelentősége meghatározó volt Keszthely mezővárosi fejlődése szempontjából. Ehhez nagy mértékben hozzájárult az is, hogy maga az uradalom kezdeményezte a más etnikumú és/vagy felekezetű egyének betelepedését. Ezzel kialakította azt a három alapvető[24] etnikai-felekezeti csoportot — katolikus magyarok és németek, valamint német nyelvű zsidók[25] —, amelyek a dunántúli mezőváros XIX. századi polgári fejlődésének hordozói lettek.

Az árverés vevőinek legnépesebb csoportját a mezővárosba nemrég, bő fél évszázaddal korábban betelepült német iparosok alkották. Szociológiai értelemben vett megkülönböztetésük magyar iparostársaiktól nemcsak etnikai szempontból indokolt. (Bár ez utóbbi szempont releváns jellegét mutatja az is, hogy Steindl György — bár magyarul végrendelkezett — végrendeletét saját kezűleg így írta alá: „Georg Steindl, Kupferschmied"). Az iparos réteg tagjai ugyanis nemcsak etnikumukban különböztek, hanem foglalkozásukat illetően is. A német iparosok elsősorban a modern mesterségekben tevékenykedtek. Az árverésen megjelent asztalosok, lakatosok, pékek, kalapos, kőfaragó, orgonakészítő, üveges, rézműves, festő, németvarga közülük kerültek ki. A mezőváros magyar iparosai többségükben a hagyományos mesterségeket űzték, úgy mint fazekas, csizmadia, takács, szűcs, mézeskalácsos, szabó, tímár.

[24] Az itt felsorolt három városalkotó tényező súlya a Dunántúlon városonként eltérő, s ez nemcsak mennyiségi, de minőségi változást eredményez. Keszthely tényleges etnikai-felekezeti spektruma pedig ennél valamivel szélesebb. Elenyésző számú református lakosról is tudunk, akik saját lelkészt sem tartottak. A mezőváros szélén fekvő „Cigánygyep" korabeli elnevezése is utal cigányok jelenlétére. Tovább tarkítja a képet a Varasd irányából tapasztalt kis számú délszláv bevándorlás, elsősorban az aratók és cséplők, de részben az iparosok körében is.

[25] Az árverésen 7 ft 45 x értékben vásárolt zsidó sakter (metsző), Goldmark Robin, a Keszthelyen született világhírű zeneszerző, Goldmark Károly (1830–1915) apja.

Az 1826/27. évi összeírás alapján az árverés vevői többségének lakóhelyét is rekonstruálni tudom. Ennek alapján megállapítható, hogy a német iparosoknak mintegy a fele az Öreg utcában, a mezőváros főutcáján lakott, ahol a módos keszthelyi polgárság építette ki otthonát. A hagyományos magyar iparosok közül is többen laktak itt, de etnikai-felekezeti csoportjuk egészéhez viszonyított arányuk elmaradt a németekétől. A keszthelyi zsidóságból csak a két legvagyonosabb kereskedőnek, Báron Izsáknak és Schwarzenberg Náthánnak sikerült beköltöznie az Öreg utcába. (Erre különben csak 1810 után nyílott lehetőségük a keszthelyi zsidóknak, amikor is Festetics György engedélyezte beköltözésüket a város főutcájába.)

A Festeticsek segítségével Keszthelyen megtelepedett zsidók *az uradalom és a mezőváros kereskedelmét* tartották kezükben. E funkcióban szerepük domináns volt, de nem kizárólagos. Ugyancsak az árverés vevői között szerepeltek Süchtanz József német és Vlasits István magyar kereskedők, akik mindaketten szintén az Öreg utcában laktak.

A mezőváros gazdatársadalma alig képviseltette magát az árverésen, és ha vett is valamit, az csekély értékű tárgy volt.

Steindl György számára tehát gyors felemelkedést hozott Eichner Péter özvegyével kötött házassága. Élete végén sem tartozott ugyan a mezőváros polgárságának leggazdagabb rétegéhez, de rögtön utánuk következett a módos, tekintélyes iparosok között. Kései házasságából gyermek nem született, így a ház és a műhely — a polgári jómód és a biztos megélhetés — Eichner Péter egyetlen megmaradt fiára, Eichner Antalra szállott.

Melléklet

Steindl György végrendelete

A tellyes szentháromságnak, atyának és fiúnak és szentlélek istennek nevében, ámen.

Én alulírtt adom emlékezetül mindenkinek, a kiknek illik, hogy testemben ugyan beteges, de isten kegyelméből elmémben ép és egészséges vagyok, melly miatt a minémű csekély javaim volnának, azok eránt az alább megírtt végső rendelésemet tenni kivántam. Tudniillik:

Elsőben is lelkemet ajánlom az én teremtő istenem irgalmas szent kezeiben, testemet pedig a földnek, a honnan eredetit vette.

Másodszor: adósa senkinek semivel nem vagyok.

Nékem pedig a következendők adósok, ugymint Setosics Mihály készpénzzel 20 ft, munka árával 10 ft, öszvösen 30 ft-ok váltócédulában, Deák Végh Ferenc 5 ft vc. szűcsmunka árával, köveskúti lakos Sigmond Pálinkás 7 forintokkal, Keresztes Pál 5 ft munka árával, Kaltsits Balázs 9 ft munka ára, kéthelyi Pintér 6 ft, vashegyi Zábó Imre 20 ft munka ára, Kocsis László 38 ft munka ára, Puli György 18 ft, egregyi Varga Mihály 60 ft munka árával és készpénzzel, Kocsis András szomszédja 5 ft, Müller ingenieur ur 50 ft, ujlaki olajos 20 ft, sümeghi szappanyos Ventzel János 78 ft munka árával, Szeles Lászlóné 29 ft munka ára, Szeles István 16 ft munka árával, sármelléki uraság gazdája, Sas József 36 ft munka ára, karmatsi Szántó Antal 5 ft, szöllösi bíró 60 ft munka árával, martzali Erbor Mihály korcsmáros 4 ft, szigligeti nagyságos Kis Ignátzné aszonyság számvetésünk szerint 63 ft 9 x munka árával, Kosár József eskütt ur 30 ft munka árával, Náthán Schwartzenberg 2 ft 54 x munka árával, cserszegi Bedö György 17 ft 30 x munka árával, tomai zsidó 10 ft munka árával, Izsák Báron 2 ft 28 x munka árával, tapolczai vajáros 7 ft, zsidi Bognár János 2 ft, holládi olajos Péter Márton adós volt 212 ft 30 x, mellyekbül számvetésünk szerint lefizetett 180 ft, így tehát marad még adós 32 ft 30 x-ral.

Harmadszor: Ober Valdbachból hoztam ősi jussomat successiomban 100 ft ezüstben, mellyekbül hagyok gábelbachi lakos Mária nevezetű testvéremnek kétszáz forintokat, netethhanzi testvéremnek, Johánnának hasonló mód 200 ft, mind östül maradottakat, hogy azoknak holtom után kiadattasson, rendelem a megmaradt vagyonombul.

Negyedszer: hirtenbergi hámorban küldöttem 176 ft és 28 x ezüstben a mesterségemhez megkivántató réz árát, melly réz maradjon sopronyi lakos Fülöp Kling kolompárnak régi idöktöl fogva velem tett jó tetteiért és szolgálattyáért örökben ugy, hogy azok eránt soha senki keresetet ne tehessen avagy formálhasson.

Ötödször: a méltóságos uraságomnak hagyok és testálok egyszáz ft vc, hogy azok holtam utám kifizettesenek.

Hatodszor: a gyenesi kápolnára hagyok egyszáz ft vc.

Hetedszer: szentmisékre hagyok 50 ftokat a magam, feleségem és megholt atyámfiai lelkeinkért ugy, hogy ezen pénzek fele a parochiának, fele pedig az itten tanito professor uraknak adattasson által vl.

Nyolcadszor: a szent miklósi kápolnára hagyok 20 ft vl.

Kilencedszer: Eichner Pétertől maradott és feleségem által hozzám hozatott háromezer ft ó bankó, melly pénz is az Eichner Péter megmaradott 5 gyermekeire visszamaradjon, és azon egyarányosan osztozzanak.

Tizedszer: Lichtenvolner leányának, azaz ácsmesterének Miminek hagyok egy páruló réz fazokat, egy fözö réz fazokat, egy réz lábost és réz melegittöt.

11. Eichner Antal kolompárnak hagyok 50 darab készenlévő páruló fazokakat, mégis a mesterséghez való minden szerszámomat.

12. A fentebbirtt Marianna és Johanna testvéreimnek hagyok az magam szerzeményembül mindegyiknek 500 forintokat, öszvösen s kettönek egyezer ft vl-ben.

13. Lichtenvolner Ferenc ácsmester gyermekeinek különösen hagyok 400 ft váltóban.

14. A testamentomon lévö t. uraknak hagyok fejenként 10 ftokat, öszvösen 70 ft.

15. Gerhart doktor urnak az házamnál találandó minden könyvemet hagyom és testálom.

16. A mostani legényem Rephon Józsefnek féltucat fehér ruhámat, ugy más mindenféle külsö viselö ruhámat néki testálom és hogy azok holtam után kiadattassanak, rendelem.

17. Lichtenvolner Ferenc feleségének hagyom a feleségem legszebb bundáját, a másikat pedig Eichner Antal kolompár feleségének, a stok órát pedig Eichner Antalnak magának.

18. Feleségem testvére fiának, Puli Jánosnak különösen, a feleségem hagyományán kivül, hagyok 100 ft vl-ben.

19. Györi Ferencnének a betegségünkben való hiv bánásáért testálok 20 ft vl-ben.

20. A szolgálómnak, Gáspár Franciskának több jó tetteiért a megirtt két bundán kivül a feleségem akármi néven nevezendö viselö ruháit testálom és nékie kiadni rendelem.

21. nemes ifju Csák Antal urnak hagyok 25 ft vl.

22. Keszthely mezövárosa számára is hagyok 100 ft vl.

23. ezen elhagyatott javaimon kivül akármi néven nevezendö ingó vagy ingatlan javaim maradának, azok a testamenti executor urak által licitatioképpen eladattassanak, a mellyeknek árából a kifizetendök kifizettessenek, a minden költségeken kivül megmaradott pénzt pedig hagyom és testálom a gyenesi kápolnára.

24. A m. uraság Georgiconi gazdaságánál van adósságom 280 ft v-ban egyik contóra, a másikra pedig 54 ft váltólevélben.

25. A gazdaságbeli uradalomnál pedig vagyon 99 ft v. adósságom contó szerint, ugy 61 ft és mégis 15 ft munka fejében.

Végre ezen testamentum elintézésére és végrehajtására kérelem mellett rendelem testamenti executoroknak tekintetes föbiró Forintos György urat, ugy nemes ifju Csák Antal és Novák Ferenc urakat, akiknek teendő fáradtságaikért rendelek 200 forintokat, mellyekböl 100 ft adattasson t. föbiró urnak, a másik pedig nemes Csák Antal és Novák Ferenc urak közt egyarányosan osztódjon fel.

Melly ebéli szabad akaratomból végbenvitt végsö rendelésemet pontrul pontra mindenekkel szentül tellyesiteni és megtartani kivánom és rendelem, ugyanazért általam a meghivattatott hites tanuk jelenlétében saját nevem aláirásával megerösittek.

Signatum, Keszthely, die 7. martii 1827.
Georg Steindl mp. Kupferschmied

Vajda Antal mp. város birája elött (L.s.)
Novák Ferenc mp. v. esküttye elött (L.s.)
Böröndy Farkas mp. v. esküttye elött (L.s.)
Ujvári Jósef mp. v. esküttye elött (L.s.)
N. Csák Antal mp. N Communitas esküttye elött (L.s.)
Horváth Vendel mp. kisbiró elött (L.s.)
Megyesi István mp. város hites jegyzöje elött (L.s.)

Steindl György végrendeletének codiculusa

Minekutána az általam tett testamentumban Czitterpart Jósefrül, mint atyámfiárul, ugy annak feleségérül, Eichner Juliannarul elfelejtkezvén, azoknak semit abban nem testáltam, azon testamentumhoz hozzáadom, hogy mint Czitterpart Jósefnek egyszáz forintok, ugy feleségének, Eichner Julianna hitvesének mindegyiknek egyszáz forintokat hagyok és testálok, és igy öszvösen 200 forintokat, a mellyek nékiek halálom után fizettessenek, rendelem.

Ugy Heldele Josef órásnak hagyok egyszáz forintokat.

Továbbá Eichner Antalnak, a melly ötven páróló fazokakat hagytam, amellyek az hátulsó épületben találtatnak, hogy ha azokbul ki nem kerülne, akkor tehát az elsö épületben találtatnak, hogy ha azokbul ki nem kerülne, akkor tehát az elsö épületben találandókkal az hátulsó szobában adattassanak ki. Aminemü készen levö s az házomnál találandó pálinkafözö réz fazokak találtatnak, azokat is minden hozzá tartozandóival Eichner Antalnak holtam után hagyom és rendelem, hogy nékie kiadattassanak. A fa kamarán hátul levö vas kamorában minemü drót és vaseszközök találtatnak, azok is Eichner Antalé legyenek holtam után.

Mégis a legény szobájában lévö almáriumban találandó középső sublatban szerszámhoz való eszközök, azok is Eichner Antalé legyenek holtam után.

Továbbá még is hagyok Eichner Antalnak egy asztrigánal prémzett bekest és a köpönyegemet.

Josef Rephan mostani legényemnek téli milionert egy darab, egy téli és egy nyári nadrágot, nyári és téli kaputot, egy leiblin kivül, a mi találtatik a legényemé legyen.

Nemes if. Csák Antal urnak hagyok egy téli merenkrau bekest, hagyok holtom után.

Vasvári chyrurgus urnak két övegben találandó félig levö spiritust hagyok.

Tisztelendö káplán urnak minden egyiknek hagyok és rendelek 10 forintokat.

A legényemnek fa ágya, abban lévö minden ágyi ruhákkal együtt rendelem, hogy azok holtam után Eichner Antalnak által adattassanak.

A mi csekély lenfonalam találtatik az elsö szobámban, holtam után adattasson Lichtenvolner Ferencnének, rendelem.

Mégis Györi Ferencnének az elöbbeni testamentomban hagyott pénzen kivül még hagyok nékie 20 forintokat, hogy kiadattassanak.

Lichtenvolner Ferencnének hagyom a csehországi gránát gyöngyöket, azaz fejéret.

Gerhart doctor urnak hagyom egy ezüst megaranyozott piksisemet.

Eichner Antal feleségének az istenben boldogult hitvesem után maradott minden fejkötöket holtom után hagyom.

Eichner Antalnak hagyom a hátulsó szobában találandó almariomban lévö vásznat, hogy kiadattasson s rendelem, ugy az elsö nagy szobában lévö 3 fiókos s fellül pohárszék övegekkel lévö almáriom is minden benne találandó eszközökkel együtt s föllöl lévö üvegekkel együtt légyen ugyan Eichner Antalé örökösen, kivévén két icés dupla övegeken kivül, mellyek legyenek nemes if. Csák Antal uré. Kartonnal bélelt kanape is legyen nemes if. Csák Antal uré holtom után négy székkel együtt.

Az elsö nagy szobában lévö nagy diófa kihuzó asztalomat hagyom Lichtenvolner Ferenc leányának, Miminek.

A stok óra alatt lévö kis föntálló almáriomot is hagyom Eichner Antalnak.

Szökség tartó fentálló diofa almáriomocskát hagyom Steiner György urnak.

Fráncsi szolgálómnak hagyok egy elkészitett pároló vas fazokat, hogy nékie holtam után kiadattasson, rendelem.

Novata Györgynek többizbeli furjáért hagyok és rendelek, hogy adattasson ki, rendelem, 2 akó bor.

A szobában nyilo ajto mellett lévö ruhatartó felett lévö nagy üveg teli ecettel légyen Lichtenvolner Ferencnéjé, rendelem.

Hogy már általam elöbb megtett testamentom ezen ujabb rendelésem szerint szentül megtétessen és megtartasson, szentül rendelem.

Georg Steindl mp. Kupferschmied

Böröndi Farkas mp. surogatus város birája elött (l.s.)
Ikerváry Jósef mp. város esküttye elött (l.s.)
Steiner György mp. város esküttye elött (l.s.)

N. Csák Antal nemes communitas esküttye elött mp. (l.s.)
Megyesi István mp. város jegyzöje elött (l.s.)

Horváth Terézia végrendelete

A tellyes szentháromságnak, atyának és fiunak és szentlélek istennek nevében, amen!

Én, alábbirtt, adom emlékezetül mindeneknek, a kiknek illik, hogy testemben ugyan beteges, de isten kegyelmébül ép elmével birok, melly miatt a minémü csekély javaim volnának, azok eránt az alább megirt végsö rendelésemet tenni kivántam, tudniillik:

Elsöben is lelkemet ajánlom az én teremtő istenemnek irgalmas szent kezeibe, testemet pedig a földbe, a honnan eredetét vette.

2. Én adósa senkinek semivel nem vagyok.

3. Azon négyszáz forintokat, a mellyek östül maradtak, hagyom testvéröcsém fiának, Puli Jánosnak.

4. Az elsö szobában lévö kirakott pulpitusos és fiokokra lévö almáriomot hagyom hasonló mód Puli Jánosnak.

5. Egy faágyat, abban lévő derékalt, egy dunyhát négy vánkosokkal hagyok ugyan Puli Jánosnak.

6. Ugyanannak hagyok 6 abroszt, hat salvetát, hat lepedöt és 6 darab kendöket.

7. Négy pár ezüst késeket, hat ezöst evökalánokat, mégis egy gazdálkodó ezüst kanált, három darab ezüst kávéskanálokat három csészékkel együtt ugyan Puli Jánosnak hagyok, továbbá 12 darab tányérak, 6 darab cin tálok, egy leveses fain tálot.

8. A méltóságos uraságnak hagyok ötven forintokat váltólevélben.

9. Szentmisékre lelkemért hagyok ötven forintokat vl-ben, mellyekbül 25 forintok Sümeghre a barátokhoz küldessen, 25 forintok pedig az idevaló parochiának adattassanak.

10. Vagyon még 9 rend igazgyöngyök, egy gömbölü aranygyürütt és egy aranylánc, egy pár arany függöket hasonló mód hagyok Puli Jánosnak.

11. Ezen tulsó lapon kitett hagyományokon kivül minden ingó és ingatlan javakat, valamik találtatnak, mindeneket a mostani férjemnek Steindl Györgynek hagyom és rendelem ollyformán, hogy ötet azokba senki soha ne háborgathassa.

Utollyára mégis 4 falon függö képeket is hagyom Puli Jánosnak ollyformán, hogy mindezeket, mind a tulsó lapon kitett hagyományokat uram életében ki ne tartozzék adni, csak annak halála után vihessék el.

Melly szabad akaratomból végbenvitt rendelésemet pontrul pontra mindenekkel szentül tellyesiteni és megtartatni kivánom és rendelem, ugyanezért általam a meghivattatott hites tanuk jelenlétében saját nevem aláirásával meg is erösittek.

Signatum, Keszthely, die 6. Martii 1827
Horváth Terézia +

Vajda Antal város birája elött mp. (l.s.)
Novák Ferenc mp. város esküttye elött (l.s.)
Ikervári Jósef mp. város esküttye elött (l.s.)
Böröndy Farkas mp. város esküttye elött (l.s.)
Polgár Jósef mp. város esküttye elött (l.s.)
Ujvári Jósef város esküttye elött mp. (l.s.)
nemes Csák Antal mp. nemes communitas esküttye elött (l.s.)
Megyesi István mp. város hites jegyzöje elött (l.s.)

GRÁFIK IMRE

REGIONÁLIS ÁRU- ÉS TERMÉNYFORGALOM A REFORMKORI SZEGEDI HAJÓHÍD-KINYITÁSI NAPLÓK ALAPJÁN

A magyarországi szállítás és közlekedés népi gyakorlatának, néprajzának kutatásában készült felmérések, áttekintések külön is ráirányították a figyelmet a vízi, ill. folyami szállításra.[1]

Magyarország legnagyobb folyója, a Duna által körülhatárolt Szentendre sziget téma monografikus feldolgozása során[2] kaptunk inspirációt arra, hogy a folyami szállítás tárgykörét tovább vizsgáljuk, részben adatfeltáró és leíró, részben összefoglaló és rendszerező szándékkal. E munka egyik első eredményeként, az állati erővel végeztt folyami vontatás rendszerelméleti megközelítésekor feltárultak azok az egymással szoros kapcsolatban levő összetevők; a vízi szállítási gyakorlat azon elemei, melyeknek analizálása, akár önmagukban, de sokkal inkább egymással való viszonylataikban, összefüggéseikben új lehetőségeket kínáltak a témakör interpretálásában, különös tekintettel a paraszti, népi rétegeknek a kereskedelembe való betagolódásának feltárásában.[3]

A magyarországi hajóvontatás néprajzának kutatása során arra a felismerésre jutottunk, hogy a további vizsgálatoknak nagyobb figyelmet kell szentelni a folyóvízi szállítást, kereskedelmet meghatározóan befolyásoló, a szállítóeszközöket birtokló hajótulajdonosoknak szerepére.[4]

Ugyanekkor azonban arra is fény derült, hogy fokozatosan „kimerülőben" van a kérdés klasszikus néprajzi adatgyűjtésének bázisa.[5] Vonatkozik ez elsősorban az egykori, archaikus szállítási gyakorlatban és a kapcsolódó kereskedelemben résztvevőkre, akiknek többnyire már csak leszármazottaikkal lehetett interjút készíteni. A másod- vagy éppen harmadkézből kapott, ill. kapható információk

[1] *K. Kovács L.* 1948., *Tálasi I.* 1955., *Gráfik I.* 1976–78.
[2] *Gráfik I.* 1971
[3] *Gráfik I.* 1973.
[4] *Gráfik I.* 1978. 49. o.
[5] *Gráfik I.* 1978.

azonban részben többnyire megmaradnak az általánosságok szintjén, kevés pontos adatot, részletező emléket tartalmaznak, részben pedig több vonatkozásban bizonytalanok, töredékesek, vagy éppen idealizáltak.[6]

Egyre csökkenő továbbá a múzeumi gyűjteményekben fellelhető néprajzi tárgyak révén megszerezhető, ill. értelmezhető adat. E meglehetősen sajátos munkatevékenység speciális eszközanyaga egyrészt olyan, hogy közgyűjteményi tárolása igen nehézkes (gondoljunk csak pl. a nagyméretű hajótestekre, azok alkatrészeire), másrészt pedig mennyiségileg szerény, néhány alaptípusra szorítkozó (pl. a különböző hajóhúzó, ill. hajóvontató fa- és szíjhámok), melyek kiértékelési lehetőségei korlátozottak.[7]

Mindezek a körülmények mindinkább megnövelik egyéb, más természetű és adottságú források jelentőségét, melyek közül témánk szempontjából különösen a történeti irodalom, a nyelvészet, a technikatörténet, a szépirodalom és a képzőművészeti ábrázolások tanulmányozása, ill. felhasználása nyújtott sok segítséget.[8]

Ezért is szegődtünk nyomába az olyan adatoknak, amelyek arra engedtek következtetni, hogy a források levéltárban fellelhetők, s a hivatkozott tényeknél feltehetően gazdagabb információkat is tartalmaznak.

Juhász Antal 1962-ben a tiszai tutajozást és a szegedi supermesterséget tárgyaló dolgozatában pontos jelzet nélkül utal a Szegedi Állami Levéltár ún. hídkinyitási irataira, mégpedig az 1840-es évek feljegyzéseire, az alábbi összefüggésben: superok, hajóépítő vállalkozók és hajósgazdák, kereskedők. Tanulmányából megtudjuk, hogy a XVIII. század végén még elsősorban a királyi kincstár s a görög és horvát kereskedők építtettek hajókat, a XIX. század elejétől fogva azonban a hajóépíttetők között előtérbe kerültek a módos szegedi polgárok, kereskedők: a Zsótér, Kopasz, Ábrahám család tagjai. Ügyes, tőkével rendelkező superok idővel hajóépítő vállalkozók, majd hajósgazdák lettek, mint pl. a tápéi származású Terhes József. E közlés kapcsán jegyzetpontban említi meg a szerző, hogy a hídkinyitási iratok alapján (SZÁL) készített összeírás szerint az 1840-es években Terhes Józsefnek 3 tetejes hajója és 3 luntrája volt. A továbbiakban megtudjuk még, hogy 1844-ben a szegedi hajósgazdáknak már több mint 100 bőgőshajójuk volt és százon felül volt a tetejetlen luntráik száma is. Egyedül a leggazdagabb Zsótér Jánosnak 41 bőgőshajója és 28 luntrája úszott a Tiszán. Rajta kívül ifj. Zsótér Ferenc, Ábrahám József, a Kopasz család és Vainer Móric kereskedő birtokoltak számosabb hajót, a többiek csak egy-két hajóval rendelkeztek.[9]

[6] Lásd a témában közzétett kérdőlapunkra és kérdőívünkre adott válaszokat a Néprajzi Múzeum Ethnológiai Adattárában.

[7] *Gráfik I.* 1975.

[8] *Gráfik I.* 1983.

[9] *Juhász A.* 1962. 134. o.

A hivatkozott forrás Oltvai Ferencnek a Szegedi Állami Levéltár fondjainak jegyzékét 1966-ban közzétevő regisztere alapján a IV. B. 1017/33–38. és IV. B. 1120/11–14. tételeivel volt beazonosítható, mint Szeged Város Tisza-hídi Biztosának nyilvántartásai 1833–1859 között.[10]

Ugyancsak pontos hivatkozás hiányában nem tudhatjuk, hogy a néprajzi szakirodalomban 1906-ból Tömörkény István tollából származó legkorábbi közlés e forrás ismeretére épült-e, vagy máshonnan vette eredetét. A szegedi vizenjárókról szóló érdemes publikációban az alábiakat olvashatjuk: „Egy kis száraz statisztika: 1859-ben 209 nagyhajó volt még az idevaló Tiszán, 1879-ben már csak 25 nagyhajó s 59 kicsi. 1854-ben a hajóhidat a fel- meg lemenő nagyhajók előtt 2280-szor kellett kinyitni s ugyanezen évről tizenkétezer vizi utas van följegyezve. Akkor azonban még nem volt vasút, de a gőzhajók már jártak."[11]

Azt azonban szinte teljes bizonyossággal feltételezhetjük, noha a pontos hivatkozás ez esetben is hiányzik, hogy e forrásanyag nem volt ismeretlen Szeged városának jeles történetírója, Reizner János előtt. Szeged történetét feldolgozó több kötetes monográfiájának 1900-ban megjelent harmadik kötetében az 1855. évre vonatkozóan az alábbiakat olvashatjuk: „Ez utóbbi évben a hídnyitások alkalmával Szegeden átment 2228 hajó. Ezekből a sót szállító hajók rakománya 520.000 mázsát képezett."[12]

S bár e számszerű adatokat is nyilvánosságra hozó közlés semmiféle jelzettel nincs ellátva, az mindenesetre kiderül belőle, hogy nemcsak az áthaladó hajók számára, hanem egy bizonyos árura és annak mennyiségére nézve is pontos feljegyzések maradhattak fenn.

A feljegyzések eredetére és természetére nézve végül is ugyancsak Reizner Jánostól kapunk tájékoztatást, igaz más műveit is segítségül szólítva. A már fentebb hivatkozott, Szeged történetét tárgyaló monográfiájának 1899-ben megjelent első kötetében az 1772-es nagy tiszai áradást a „régi hídbiztosi hivatal feljegyzései"-vel igazolja, ill. támasztja alá.[13]

Annak valószínűségét pedig, hogy az említett „régi hídbiztosi hivatal"-t, s az általa készített feljegyzéseket a későbbiekben újabbak váltották, ill. válthatták fel, Reizner János 1884-ben megjelent *A régi Szeged I.* főcímet és *A negyvenes évek és a forradalom napjai Szegeden* alcímet viselő kötetében kaphatjuk meg. E műben arról értesülünk, hogy az 1844-ben megtartott tisztújítás nyomán az „élethosszig kinevezett segéd- és kezelőszemélyzet" között *híd-biztos*ként Georgievits Sándor neve szerepel.[14]

[10] *Oltvai F.* 1966. 16. o.

[11] *Tömörkény I.* 1906. 198. o.

[12] *Reizner J.* 1900. III. 515. o.

[13] *Reizner J.* 1899. I. 367. o.

[14] *Reizner J.* 1884. 78. o. Itt jelezzük, hogy a fennmaradt naplókat 1848 után is Georgievits Sándor szignálta.

A továbbiakban még arról is értesülünk, hogy a forradalmi események azonban közbeszóltak, s a megbízatás „élethosszig kinevezett" volta érvényét vesztheti. Ugyanis, mint azt később — a jegyzőkönyv anyagának közlésével igazolva — megtudjuk, az 1848. évi május 14–16. között tartott nyilvános ülésen *tiszt újítás* tárgyában választás történt: *„Hidi biztosi állásra:* Idősb Ábrahám József, Georgievits Sándor és Kókay Károly jelöltették ki, s ezek közül Ábrahám József 14, Georgievits Sándor 165 szavazatokat nyervén, hidi biztosnak *Kókay Károly* 466 szavazatokkal elválasztatott."[15]

Többet, további részleteket sajnos nem tudunk meg, az azonban történelmi tény, hogy az ilyenfajta megbízatások mind a város, mind az egyén számára fontosak voltak. A folyók menti nagyobb települések életében különös jelentőséggel bírtak az átkelési lehetőségek biztosításai, de „az utakból, hidakból, kompokból nemcsak bevételük volt a városoknak, hanem fenntartásukról is gondoskodniuk kellett. Erre a fenntartási munkára felügyelt az *út- és hídbiztos*... Az út- és hídbiztos rendszerint a választott község tagja volt."[16]

A megbízatás honoráriuma változó volt. Mária Terézia korából a szabad királyi városokra vonatkozó adatokból úgy tudjuk, hogy „az út- és hídbiztos fizetése 15–100 Ft közötti, városonként meglehetősen nagy eltérést mutat".[17]

Általános lehetőségként, központilag igyekeztek szorgalmazni a bérbeadást, mint arra a XVIII. századból több szabad királyi városból is van példánk. „A pestbudai városi hidak 1764-ben 10.640 Ft-ért voltak bérbe adva. A bérletet 1775-ben az államtanács határozata alapján újabb évre meghosszabbították... Az államtanács 1780. április 5-i határozata szerint a hajóhíd bérlője, kezelője és ellenőre tíz százalékos jutalékot kapott."[18]

A szegedi hajóhíd üzemeltetésének körülményeiről — pontosabb időmeghatározás nélkül —, de a szövegkörnyezetből a XVIII. század végére, ill. a XIX. század elejére valószínűsíthetően olyan adatokkal rendelkezünk, hogy ez idő tájt „...még száz meg száz hajó úszott a Tiszán s ha megindultak a sóházaktól, meg a Felső-Tisza partjáról lefelé egy-két nap alatt csak a hídkinyitásért megtelt a városi pénztár." S e közlés jegyzetpontjából pedig megtudjuk, hogy „hídnyitásért a nagy hajók 2 frt, a kisebbek 1 frtot, a lápok 50 krt fizettek".[19]

A hajóhíd építésének pontos dátumát nem ismerjük. Az utóbbi évtizedek legjelesebb Szeged-kutatója, Bálint Sándor is megállapítja, „a szegedi Tisza-part képéhez már szinte két évszázada hozzátartozik a *híd* is. Nem tudjuk, mikor épült a leg-

[15] *Reizner J.* 1884. 260. o.
[16] *Kállai I.* 1972. 42. o.
[17] *Kállai I.* 1972. 42. o.
[18] *Kállai I.* 1972. 71. o.
[19] *Kovács J.* 1895. 178. o.

első. Reizner János is csak annyit mond, hogy 1782-ben a *hajóhíd* bérlete 2800 forint volt. Nem tisztázza, hogy mikor készült."[20]

Másutt a Bálint Sándor által hivatkozott Reizner János a hajóhíd építésének időpontját ugyancsak mellőzve, annak építését az újszeged-szőreghi uradalom hasznainak nagyobb kiaknázásával is kapcsolatba hozza.[21]

Az írott források mellett a szegedi hajóhíd egyik korai dokumentuma Vedres István 1805-ben Szegeden kiadott könyvének egyetlen műmelléklete, melyen egy metszet ábrázolja „a szegedi várnak azon tekintetét, ha az egy közönséges kereskedői tárházzá alkalmaztatódna". A képen Újszeged felől a temesvári út torkollik bele a hajóhídba.[22]

A hídkinyitási naplók időszakából származik az a Szegedet ábrázoló metszet, mégpedig 1844-ből, melyet Reizner János közöl Szeged monográfiájának második kötetében.[23] Ugyanezen kötetben látható az a színezett szegedi térkép 1878-ból, melyen szintén jól kivehető a hajóhíd.[24]

Végezetül a szegedi hajóhíd ábrázolásai közül még azokra hívnánk fel a figyelmet, melyeket Kulinyi Zsigmond közöl 1879-ből datált, színezett árvizi térképein.[25]

Az ábrázolásokból egyértelműen azonosítható a hajóhíd helye. Bálint Sándor szerint „a *hajóhíd, fahíd* nagyjából a mostani közúti híd vonalában, a hajdani palánki kompjárás helyén 1883-ig állott fönt. Szükség esetén fölnyitották, hogy a vontatással közlekedő hajók zavartalanul haladjanak át. Ez volt a *hídnyitás*, amelyért bizonyos összeget kellett fizetni."[26] Ezt követően Bálint Sándor felidézi a már hivatkozott Reizner-féle közlést az 1855-ös évre vonatkozóan.

A szegedi hajóhíd üzemeltetésére vonatkozó naplók megmaradt kötetei több szempontból is tanulságos időszakot fognak át. Először is e korszakban még dominál a konjunkturális körülmények által életre hívott távolsági folyami kereskedelmi szállítás, főként állati erővel vontatott különböző típusú fahajóival. Másodszor: ezekben az években jelentek meg a Tiszán — éppen Szeged térségében is — a gőzhajók, a gőzerejű vontatóhajók. Külön izgalmassá teszik a feljegyzéseket, hogy miképpen tükröződnek az 1848–49-es forradalmi események e dokumentumokban. Ez utóbbi kérdésre a válasz nagyon egyszerű; a jegyzőkönyvekből az derül ki, hogy az 1848-as események hatására május 23-án megszakadnak a bejegyzések, s azok csak 1849. szeptember 1-től kezdődnek újra.

[20] *Bálint S.* 1977. 21. o.
[21] *Reizner J.* 1899. II. 11–12. o.
[22] *Vedres I.* 1805.
[23] *Reizner J.* 1899. II.
[24] *Reizner J.* 1899. II.
[25] *Kulinyi Zs.* 1901.
[26] *Bálint S.* 1977. 22. o.

A gőzhajók megjelenésével kapcsolatban szükségesnek érezzük felidézni, hogy Szegedre az első 1833. szeptember 3-án reggel érkezett. A „DUNA" nevű gőzhajó utasa volt Széchenyi István is. Korabeli leírások szerint az első gőzhajó látása rendkívüli izgalmat keltett. Mindenki ismerni óhajtotta a csodás alkotást, mely a Jelenkor egykori tudósítása szerint leírhatatlan benyomást gyakorolt: „A ráczok hallgatva bámultak, feleségeik keresztet hánytak magukra; a magyarok pedig lármázva ujjongtak, gyalog, lóháton és kocsikon versengve futottak a hullámok közt előre haladó hajóval."[27]

Reizner János szerint az 1840-es évek derekán a HERMINE, a PANNONIA és az ATTILA, valamint a SZEGED nevű gőzös járt Szeged térségében a Tiszán.[28]

A hídkinyitási naplók tanusága szerint más gőzhajók is megfordultak Szegeden, mégpedig a CARL, a NEPTUN, az ARGO, a MINERVA, a DEBRETZEN és a BUDA nevű gőzösök.

Az általános gyakorlat szerint áthaladáskor e gőzhajóknak is kellett hídnyitási díjat fizetni. Ennek mértékét sajnos nem tudjuk, azt azonban igen, hogy „a város az 1844. 2244/4232. sz. határozatával biztosította a Dunagőzhajózási társulatot a védelméről ... Egyúttal elrendelte, hogy a jövőre a tiszai hídnak bérleti szerződésébe a gőzhajók javára az ingyen hídnyitás kötelezettsége felvétessék. (A választott község 1845. ápril 20-án 53. sz. végzésével a tanács ez eljárást kifogásolta, s 111. sz. határozata szerint a városi tulajdon elidegenítése, jogtalan engedmények, s általában a sérelmes eljárás indokából a cancelláriánál panaszt emelt. Ezen összeütközés később a város, s a tásulat közt a hídnyitási díjak fizetése tekintetében vitára adott alkalmat.)"[29]

A korszakra érvényes hajózási törvények és rendszabályok ismeretében azonban valószínűsíthető a naplók, ill. jegyzőkönyvek időszakában Szegeden kérhető hídnyitási díj. Az előírások szerint ugyanis: „a felnyitható hidak birtokosa, vagy bérlője minden külön nyitásért külön dijjazandó, és pedig vagy kölcsönös egyesség, vagy az illetékes hatóság árszabása szerint."[30] Az Ideiglenes folyó-, csatorna- és tóhajózási rendszabályok (kiadta a m. k. közmunka és közlekedési minister 1869. ápril 21-kén 2362 sz. a.) a 27. §-hoz tartozó jegyzet szerint: „a hídnyitási árak meghatározásánál figyelembe veendő a Duna-hajózási okmány 20. cz. C. alatti s következő pontja. A hídnyitás árát az 1850. május 16-ki 2487. sz. alatt kelt cs. k. minist. rendelet 18 öl széles nyitásnál gőzösökre nézve 2 frt pp. állapította meg, — szélesb nyitásnál s ha a hidon átjárás 30 percznél hosszabb időt kivánt, kétannyira helyezte. Más hajóktól a hídnyitás 15 krra pp. határoztatott."[31]

[27] Idézi: *Reizner J.* 1899. II. 38. o.
[28] *Reizner J.* 1884. 89. o., uő: 1899. II. 54. o.
[29] *Reizner J.* 1884. 89. o.
[30] *Kenessey A.* 1869. 119. o.
[31] *Kenessey A.* 1869. 119. o.

Ugyanezen paragrafus kimondja még, hogy „ha valamely hajó után, mely a hídon keresztül haladt, nem több, mint 15 percz leforgása alatt— egy vagy több — hajó a nyitott híd közelébe ért, az még azon nyitásnál átbocsátandó".[32]

Tekintettel a törvény megfogalmazásának időszakában kiteljesedő gőzhajózásra, fontos tétele a rendszabálynak, hogy „gőzhajóknak — nem számítva az oly nagy vízállást, midőn a hídnyitás általában lehetetlen volna — az adott jelzés után a híd mindenkor kinyitandó".[33]

Ezen előírásoknak azonban van egy kitétele, mégpedig a 26. §.-ban, mely általában meghatározza *a hajó- vagy egyéb felnyitható hidak tulajdonosainak és bérlőinek kötelezettségét.* Ebből az derül ki, hogy „a felnyitható hidak tulajdonosai és bérlői tartoznak a hidat, a hajók és talpak átbocsátására naponkint kétszer ingyen kinyitni. Az ingyenes hidnyitás napszakát és tartamát, valamint a hidnyitásra vonatkozó egyéb módozatokat mindenkor a hajózási rend felügyeletével megbízott közegekkel, s a híd tulajdonossal, vagy bérlőjével egyetértve, az illető helyhatóság határozza meg."[34]

Sajnos az e vonatkozású, múlt század közepi szegedi okmányokat ez ideig nem sikerült föllelni, a meglévő naplók bejegyzései azonban több értékelhető információt tartalmaznak, különösen a naponkétni nyitásokra, azok időpontjára, az áthaladó hajótestek mennyiségére.

A konkrét szerződések, megállapodások ismerete nélkül meglehetősen nehéz pontos képet rajzolni a hídnyitásokkal kapcsolatban. Összehasonlításul felidézzük a szegedi hídnyitási naplók által dokumentált időszakból az 1847-es évet, amikor is a pest-budai hajóhíddal kapcsolatban március 30-iki dátummal ismert a győri gabonakereskedők folyamodványa, melyben az érintett testület kérte a „hajóhidak napjában leendő kétszeri kinyittatását". A hídbérlők a Főkormányzószék által helyben hagyott szerződésre hivatkozva kérdezték, hogy érvényben marad-e a korábbi rendelkezés, mely szerint „a híd napjában csak egyszer, és akkor is meghatározott, bizonyos időben kinyitható".[35]

***

Mielőtt rátérnénk a szegedi hídnyitási naplók részletes ismertetésére és elemzésére, szükségesnek érezzük rövid leírását adni általában a hajóhidaknak, különösen pedig a szegedi hajóhídnak.

[32] *Kenessey A.* 1869. 119. o.

[33] *Kenessey A.* 1869. 119. o.

[34] *Kenessey A.* 1869. 118. o.

[35] Fővárosi Levéltár IV. 1002. sz. Megjegyzés: a választ, a döntést az iratok sajnos nem tartalmazzák.

Folyómenti nagyobb települések, városok, mint pl. Pozsony, Komárom, Vác, Pest, Buda, Újvidék, Szeged, Szolnok életében fontos szerepet játszottak az állandó átkelést biztosító hidak. A szilárd felépítményű hidakat megelőzően ún. hajóhidak kötötték össze a folyó két partját. A középkorból számtalan feljegyzés tudósít e hajóhidak meglétéről, különösen hadiesemények kapcsán, amikor gyakran ideiglenes jelleggel is épültek hajóhidak. A Pest és Buda közötti hajóhíd első ábrázolása a török hódoltság idejéből maradt fenn. A XVIII–XIX. században megszaporodtak a hajóhidakat ábrázoló metszetek; városképi illusztrációkban jól érvényesült e látványos szerkezet rajzolata. A hajóhidak esetében lényegében az ún. ponton-híd elvére kell gondolnunk. A járófelületet vízen úszó csónakok, ladikok, dereglyék (gyűjtőnéven hajók — innen a név) tartották fenn. A hídtest parthoz való csatlakozása cölöpépítménnyel történt, mely szilárd kiépítésű le-, ill. feljáróhoz kapcsolódott. A gerendázott, deszkázott járófelület alatt, az áthidalást tartó csónakok, s következésképpen az egész hajóhíd rögzítése horgonyokkal és keresztláncokkal történt. A hajóhidak építői a középkor faragómolnárai, ácsai, később hajóácsok, superok voltak. A hajóhíd járófelülete építésének természeténél fogva a víz színe felett csak korlátozott magasságban lehetett, s így természetesen a hajóközlekedést akadályozták. Ezért úgy alakították ki, hogy bizonyos helyeken néhány tagjának — viszonylag egyszerű és gyors kikapcsolásával rést lehessen rajta nyitni, melyen keresztül a hajózás biztosítható volt. Ezt az eljárást nevezték híd-kinyitásnak. A hajóhidak teljes egészükben fából készültek, s ebből következően a jégzajlásnak nem tudtak ellenállni, így azokat télire rendesen ki kellett emelni a folyóból. A szétbontott hajóhidakat a tavaszi jégzajlások után állították újra össze és helyezték ismét üzembe. Ez is természetesen hajóács-, azaz supermunka volt: hídkötés, hídbekötés néven emlegették.[36]

A szegedi Tiszát átívelő hajóhídnak, fahídnak elzárható feljáratáról, az ún. hídkapuról érdekes és tanulságos adatok állnak rendelkezésünkre. Tudjuk, hogy feltűnő helyén hármas tagozódású tilalomtábla volt látható, amelyet Joó Ferenc a jeles szegedi festő alkotott. „Az első kép azt ábrázolta, hogy egy kislajbis, bőszájú inges, gatyás parasztember hosszú bottal a kezében, vörös pipából füstöt eregetve, lépett a hídra. Oda volt írva melléje: tilos a dohányzás. Alatta a második képen ugyanilyen parasztember kocsin ülve, a futó lovak közé vág. Aláírás: tilos a sebes hajtás. A harmadik, legalsó képen az ábrázolt embert deresen egy nagybajuszú, kékdolmányos, tarkazsinóros hajdú mogyorópálcával verte. itt már nem volt szöveg, de az írástudatlan ember is megértette belőle, hogy a hídon való dohányzásért, sebes hajtásért büntetés jár. A kép sajnos nem maradt ránk."[37]

Közbevetőleg jegyezzük meg, hogy a hajóhidaknak egyik legnagyobb ellensége valóban a tűzvész volt. Ennek ismeretében nem meglepő az 1807. december

[36] *Gáll I.* 1970. 17–20. o.

[37] *Beck P.* 1905. 5. o., *Bálint S.* 1977. 22. o., *Kováts I.* 1981. 83. o.

1-én kelt, Pest vármegye közgyűlése által hozott határozat, melynek értelmében: „tekintettel a hajóhídnak négy ízbeni leégésére, a hídon való dohányzás betiltatott."[38]

A tűzvész által veszélyeztetett hajóhidakkal kapcsolatban még egy adatot felidézünk, mégpedig a szegedi hídkinyitási naplók által dokumentált korszakból, pontosabban az 1848–49-es szabadságharc eseményeihez kapcsolódó különleges esetet: 1849 április elején a Pétervárad Újvidékkel összekötő hajóhidat az osztrákok úgy akarták elpusztítani, hogy a kamenici táborukból 14 égő hajót bocsátottak le a Dunán, hogy azokról a tűz átterjedve a hidat felgyújtsa. Az emlékezet szerint azonban Pétervárad parancsnoka, Perczel Miklós a veszélyt felfedezve személyesen sietett a hajóhídra, s annak néhány tagját kikötve a nyíláson sikerült az égő hajókat átengedni; a hajóhíd tehát megmenekült a pusztulástól.[39]

Természetesen kisebb folyómenti településeknél is épülhettek hajóhidak (tudunk pl. a Szigetközben és Ráckevénél a főfolyam mellékágain hajóhídról), de a kutatás számára a felidézett hídkinyitások révén a folyók menti nagyobb városok hajóhídjai szolgáltatnak — közvetett módon — fontos adatokat a népi hajózás, kereskedelem vizsgálatához. E hajóhíd kinyitások alkalmával ugyanis a városi elöljáróságok rendszerint feljegyzéseket, jegyzőkönyveket vezettek. Így volt ez Szegeden is, ahol a „Városi Hidi Biztos"-ok az előírások szerint pontos adatokat rögzítettek, melyek alapján rekonstruálható a hajózási gyakorlat, a forgalom és az áruszállítás — a rendelkezésre álló források szerint — főképp XIX. század közepi képe. Sajnos e híd-kinyitási jegyzőkönyvek nem mindehol és nem minden korszakból maradtak ránk, ill. eddig meglehetősen kis mennyiségben kerültek elő az irattárakból, dokumentumgyűjteményekből.

***

Jelen tanulmányunk forrásául szolgáló ún. híd-kinyitási naplóknak már — mai szemmel nézve talán kissé körülményesnek tűnő — címe is sokat sejtet: „Jegyző Könyv Azon Hajóknak, Luntráknak, Malmoknak, Lápoknak s. a. t. a' melly Nemes Szabad Királyi Szeged Várossa Tiszai Hid Kinyitáskor és Rév Kötél le eresztéskor ... -ik Évnek lefolyása alatt — által Keresztül menendenek."[40]

[38] *Smoling Somorjay B.* 1934. 60. o.

[39] *Smoling Somorjay B.* 1934. 82. o. Megjegyzés: A szerző saját kiadásában megjelent könyvében — melynek egyes hivatkozásai pontatlanok! — számtalan adatot közöl a dunai hajóhidakról. Az mindenesetre kiderül, hogy a hajóhidak ellen az egyik leggyakoribb harcmodor, hogy kővel megrakott ún. gyújtóhajókat ütköztetnek velük.

[40] A naplók címleírása — főként az adott év hajózási idényétől függő időpontok megjelölésében — különböző.

E naplók Georgievits Sándor által kezelt, ill. vezetett 6+4 kötete (1843, 1844, 1845, 1846, 1847, 1848, 1849, 1850, 1851, 1852) tartalmát és beosztását tekintve egységes. A naplók alaki-formai megjelenése, kiképzése azonban különböző, bizonyos fokú igényességre vall. Ez utóbbi megállapításunk vonatkozik különösképpen a külső borítócímlapon címerszerű keretbe foglalt felirat kialakítására.[41]

[41] Az egyes naplók rövid ismertetése:

1843: Kis alakú, keményített felületű, a borító „márványozott", fűzött kötet, mérete: 39 × 44 cm, 62 számozatlan (utólag ceruzával számozott) lapból áll, a borítólapján ráragasztott címfelirattal. Az első lapon a cím megismétlődik, az oldalak grafitceruza vonalkázással fejlécezve és rovatokra osztottak. A bejegyzések tintával történtek, az írásminőség néhány esetben erősen különbözik, néhány helyen ceruzával és piros színessel bejegyzések találhatók. Az egyes oldalakon a rovatok állandóak, a vízszintes sorok azonban a bejegyzések számától függően változók (9–12).

1844: Nagy alakú, nem keményített fedelű, a borító „márványozott", fűzött kötet, mérete: 34,5 × 52 cm, 51 számozatlan (utólag ceruzával számozott) lapból áll, a borítólapján címerszerűen (korona alakú) formált ráragasztott címfelirattal. Az első lapon a cím megismétlődik, az oldalak tintával vonalkázottan rovatokra osztottak, fejlécezettek. Az egyes oldalakon a rovatok állandóak, a vízszintes sorok azonban a bejegyzések számától függően változóak (7–14). A bejegyzések tintával.

1845: Nagy alakú, nem keményített fedelű, a borító "márványozott", fűzött kötet, mérete: 34,5 × 51 cm, 43 számozatlan lapból áll, a borítólapján címerszerűen (korona alakú) formált ráragasztott címfelirattal. Az első lap üres, a másodikon a cím megismétlődik, az oldalak tintával fejlécezettek és rovatokra osztottak. A bejegyzések ugyancsak tintával írottak, a vízszintes sorok a tételek számától függően változóak (10–21).

1846: Nagy alakú, nem keményített fedelű, világoskék színű borítóval, fűzött kötet, mérete: 34 × 50,5 cm, 42 számozatlan oldallal, borítólapján címerszerűen formált ráragasztott címfelirattal. Belül a cím megismétlődik, az oldalak tintával fejlécezettek, rovatokra osztottak, vonalkázottak. A bejegyzések tintával írottak, a tételek száma változó (12–22).

1847: Nagy alakú, nem keményített fedelű, a borító „márványozott", fűzött kötet, gerincén vászonnal szegve, mérete: 33,5 × 52 cm, borítólapján címerszerűen formált ráragasztott címfelirattal. Belül a cím megismétlődik, elől és hátul egy-egy üres lap, a közbülső lapokon tintával vonalazott rovatok, azonos fejléccel. A bejegyzések tintával íródtak, a tételek száma a forgalmi adatoktól függően oldalanként változó (12–21).

1848: Nagy alakú, keményített fedelű, a borító „márványozott", fűzött kötet, mérete 38 × 52,5 cm, borítólapján címerszerűen formált ráragasztott címfelirattal. E kötet mindössze 12 számozatlan, ill. a felső sarkokban utólag számozott oldalból áll. Elől és hátul egy-egy üres lap, az első bejegyzésekkel rendelkező oldalon felül a cím megismétlődik. Az oldalak tintával fejlécezettek, rovatokra osztottak. A bejegyzések ugyancsak tintával írottak, a tételek száma oldalanként változó (10–19).

1849: Nagy alakú, nem keményített fedelű, kékes-szürke színű borítóval, fűzött kötet, mérete: 37 × 51 cm, 14 számozatlan oldallal, borítólapján címerszerűen (barokkos vonalvezetéssel) formált ráragasztott címfelirattal. Az oldalak tintával fejlécezettek, függőleges és vízszintes vonalakkal rovatokra tagoltak. A bejegyzések is tintával írottak, a tételek száma oldalanként változó (13–19).

1850: Nagy alakú, nem keményített fedelű, kékes-szürke színű borítóval, fűzött kötet, mérete: 33 × 50 cm, borítólapján fehér papírból kivágott és ráragasztott címfelirattal. 64 számozatlan lapból áll. Az egyes oldalakon a függőleges osztást adó vonalak, valamint a fejléc szövege is nyomtatott! A vízszintes tagolást adó vonalkázás ceruzával készült. A bejegyzések tintával íródtak, azonos írásminőséggel, a tételek száma oldalanként változó (14–20).

Az egyes kötetek belül megismétlik a címet, mely alatt nyolc osztályú fejléc az alábbiakban tagolja az információkat:

1. „A Hajó tulajdonosnak Vezeték és Keresztneve?"
2. „Lakó Helye?"
3. „A Hajónak minémüsége Neve?"
4. „Az Hajó miféle jószággal megvan terhelve?"
5. „Honnét? Hová?"
6. „A Kormányosnak Neve?"
7. „Mikor adódott fel?"
8. „Melly időben keresztül ment?"

A feljegyzéseket átvizsgálva általánosságban azt állapíthatjuk meg, hogy az egyes rovatok kitöltése nem egyenletes, nem minden esetben pontos, néha hiányos, olykor — legalábbis számunkra — olvashatatlan, ill. nehezen azonosítható. Túlnyomórészt azonban lelkiismeretes adatfelvétel és adatrögzítés tanúja lehet a jegyzőkönyvek kutatója, s az a benyomásunk, hogy a hiányos adatok mögött nem a „Városi Hidi Biztos" hanyagsága, figyelmetlensége rejlik, hanem sokkal inkább a bizonytalan, ill. pontatlan adatszolgáltatás.

A naplókban található kézírás meglehetősen egységes, egy-egy esetben előfordul ugyan eltérő írásforma, más írásminőség, idegen — ám feltűnően jól olvasható — kéz bejegyzése, talán egy ideiglenesen felkért segítőé. A jegyzőkönyvek utolsó oldalán azonban minden esetben a „jegyzette" vagy „feljegyzé" kitétellel és aláírásával záradékolta a naplókat Georgievits Sándor, többnyire „Hidi Biztos"-nak, egyetlen alkalommal pedig „Városi Hidi Biztos"-nak titulálva magát.

Tanulságos áttekintenünk a részletes elemzés előtt az 1843 és 1852 között, tehát 10 évről fennmaradt naplók első, ill. utolsó bejegyzéseinek időpontját, melyből kiderül, hogy csak az 1848. és az 1849. év tér el jelentősen a többitől, minden bizonnyal a forradalom, ill. a szabadságharc eseményeinek következtében.

1851: Nagy alakú, nem keményített fedelű, kékes-szürke színű borítóval, fűzött kötet, mérete: 33 × 50 cm, 96 számozatlan oldallal, borítólapján fehér papírból kivágott és ráragasztott címfeliratal. Az egyes oldalakon a függőleges osztást adó vonalak, valamint a fejléc szövege is nyomtatott! A vízszintes tagolást ceruzával húzott vonalakkal készítették. A bejegyzések tintával íródtak, a tételek száma laponként változó (13–17).

1852: Nagy alakú, nem keményített fedelű, kékes-szürke színű borítóval, fűzött kötet, mérete: 33 × 50 cm, 114 számozatlan oldallal, borítólapján fehér papírból kivágott és ráragasztott címfelirattal. Az oldalakon a függőleges osztást adó vonalak, valamint a fejléc szövege is nyomtatott! A vízszintes tagolást adó vonalakat ceruzával húzták. A bejegyzések tintával íródtak, azonos írásminőséggel, a tételek száma laponként változó (14–17). Megjegyezzük: minden napló tisztázott példánynak tűnik.

Év	Első bejegyzés	Utolsó bejegyzés
1843	január 2.	december 31.
1844	január 3.	december 19.
1845	január 7.	december 31.
1846	január 23.	december 27.
1847	február 25.	december 19.
1848.	március 2.	május 23.
1849.	szeptember 1.	december 31.
1850	március 1.	december 30.
1851	január 8.	december 23.
1852	február 2.	december 30.

Meg kell azonban jegyeznünk, hogy a január eleji kezdés természetesen nem azt jelenti, hogy ekkortól már beindult a rendszeres hajózási forgalom. Az év eleji adatok többnyire Szeged városán belüli mozgásokra, vagy vízimalmok, kompok telelőhelyről állomáshelyre, esetleg javítóhelyre történő vontatására, ill. eresztésére vonatkoznak. A december végi bejegyzések sem azt jelentik, hogy egészen addig tartott volna az intenzív, s kiterjedt távolsági hajózás.[42]

Az éves hajózási forgalom megoszlására nézve az 1845. és 1847. évek bejegyzéseit vizsgáltuk meg.

1845:	I.	II.	III.	IV.	V.	VI.	VII.	VIII.	IX.	X.	XI.	XII.
Hajó	6	3	28	69	52	69	54	95	99	81	54	4
Luntra	2	–	7	60	53	86	79	86	47	69	86	19
Tutaj	–	–	–	28	112	275	111	148	80	15	55	3

Az 1845. évi kimutatásból kitűnik, hogy január, február, március és december hónapok forgalma egészében és hajótípusok szerint is a többi hónapénál sokkal szerényebb. E tény egyben jelzi a vízi, ill. folyami szállítás egyik hátrányát is, nevezetesen azt, hogy az ún. téli hónapok — elsősorban az időjárási és vízrajzi okok miatt — a forgalmi rendből kiesnek.[43]

[42] A naptári év hónap-jelzetei a következők: Januarius – Februarius – Martius – Aprilis – Maius – Junius – Julius – Augustus – 7^h –8^h –9^h– X^h

[43] Vö.: Az al-dunai gőzhajózás tapasztalataival: „Legalacsonyabb vízállású hónapok végül: Január, Február és December; ezek egyébiránt mint téli hónapok amúgy sem jöhetnek tekintetbe." *Korizmics L.* 1858. 15. o.

Részletesebb bontásban néztük át az 1847. év hajózási adatait:

1847:	Hajó	Luntra	Láp	Kötés	Malom	Gőzös	Komp	Szakasz	Egyéb	%
I.	–	–	–	–	–	–	–	–	–	–
II.	–	1	–	–	–	–	–	–	–	0,05
III.	45	23	1	–	4	–	–	–	–	3,9
IV.	92	87	15	2	1	–	–	–	1	10,6
V.	94	67	145	–	4	–	1	–	–	16,7
VI.	83	72	63	47	1	–	–	4	–	14,5
VII.	71	65	84	47	–	–	–	–	–	14,3
VIII.	52	20	100	14	1	1	–	–	–	10,1
IX.	56	21	113	11	2	2	–	–	–	10,9
X.	63	34	50	6	–	12	–	–	–	8,9
XI.	21	60	41	11	1	16	–	–	–	8,08
XII.	10	17	–	–	–	5	–	–	–	1,7

Az 1847. évi kimutatásból kitűnik, hogy a hajózási forgalom május, június és július hónapokban a legkiterjedtebb, de a hajófélék, ill. a tutajfélék vonatkozásában bizonyos aránymódosulások és -eltolódások figyelhetők meg a fő hajózási időszak hónapjain belül.[44]

Az 1847. év jegyzőkönyvi adatait több más szempontból is vizsgálat tárgyává tettük. Mint arra már a hajóhidakkal kapcsolatban általánosságban utaltunk, napi egyszeri nyitás az előírások, ill. a kötelességek között szerepelt, szükség szerint azonban előfordult napi kétszeri, sőt háromszori híd-kinyitás is. E tekintetben 1847-ben az alábbiakat tapasztalhatjuk:

1847 (összes nyitás)	:	282
napi 1 nyitás	:	162
napi 2 nyitás	:	51
napi 3 nyitás	:	6

Tanulságos szóródást mutat a nyitások időpontja is. Az adatokból az derül ki, hogy a délelőttök forgalma sokkal nagyobb volt mint a délutánoké. Összességében a legnagyobb hajózás reggel 6 és 9 óra között zajlott le.

[44] Ezt igazolják az al-dunai gőzhajózás adatai is: „A legkedvezőbb hajózási hónapok: Március, Április, Május, Június, Július. Május mindannyi közt a legjobb. Valamivel kevésbé kedvező, Augusztus, még kevésbé: September, October és November." *Korizmics L.* 1858. 15. o. Itt említjük meg, hogy a *láp* a *tutaj* régies megnevezése, a „hidi biztos" föltehetően kisebb tutajt jegyzett be ezen a néven a naplóba, a *kötés* viszont a szegedi tutajeresztők szerint több, gúzzsal összekötött *tábla,* ill. *tutaj* volt. Vö: *Juhász A.* 1962. 120. o.

1847 (híd-kinyitás)	*délelőtt*	*délután*
	3^{h} – 1	12^{15} – 1
	4^{30} – 1	12^{30} – 3
	5^{h} – 2	1^{h} – 4
	6^{h} – 30	1^{15} – 1
	6^{30} – 1	1^{30} – 2
	6^{45} – 1	2^{h} – 2
	7^{h} – 38	2^{30} – 1
	7^{15} – 5	3^{h} – 6
	7^{30} – 19	3^{15} – 1
	7^{45} – 1	3^{30} – 3
	8^{h} – 31	4^{h} – 10
	8^{15} – 5	4^{15} – 2
	8^{30} – 21	5^{h} – 2
	9^{h} – 11	5^{30} – 4
	9^{15} – 2	6^{h} – 2
	9^{30} – 6	7^{h} – 4
	9^{45} – 1	8^{h} – 1
	10^{15} – 1	8^{45} – 1
	11^{h} – 2	
	11^{30} – 6	
	12^{h} – 38	

A leggyakoribb híd-kinyitási időpontok tehát reggel 7 óra és déli 12 óra voltak, az év összes nyitásainak 26,94%-a e két időpontban történt. Meg kell jegyeznünk, hogy az ún. szóló-nyitások közül — mégpedig igen szórt időpontokban — igen sok a gőzhajó járat miatt történt; délelőtt 21, délután 15 alkalommal.

Tanulmányunk elején már arra is utaltunk, hogy a hajóhidak egy-egy nyitása alkalmával természetesen nem csak egy-egy hajó vagy tutaj úszott át, hanem többnyire több „hajózó egység"-et összevártak, ill. azok összegyűlve együtt haladtak át. Ennek a gyakorlatnak illusztrálására felidézzük az 1847. év legkiemelkedőbb eseteit:

1847. V. 25. reggel 6 óra 30 perckor áthaladt összesen 36 egység.
1847. V. 25. reggel 6 óra 30 perckor áthaladt összesen 26 láp
1847. V. 31. reggel 6 óra 00 perckor áthaladt összesen 12 hajó
1847. V. 1. délután 4 óra 00 perckor áthaladt összesen 11 luntra
1847. VII. 16. reggel 6 óra 00 perckor áthaladt összesen 10 kötés

A nagyobb egységek áthaladása egyáltalán nem volt ritka jelenség. Ebben a tekintetben a híd kezelőinek és a hajósoknak, valamint a vontatóknak kialakult, összeszokott, mondhatnánk begyakorolt munkatevékenységük biztosította az áthaladás zavartalanságát. A gyakoriság igazolására kijegyeztük a 10 „hajózó egység"-nél nagyobb áthaladási eseteket, ugyancsak 1847-ből:

Időpont	de.	du.	Hajó	Luntra	Láp	Kötés	Egyéb	Összesen
III. 29.	8^h		7	4	–	–	–	11
III. 31.	9^h		8	4	–	–	–	12
IV. 7.	8^h		9	6	–	–	–	15
IV. 26.	6^{30}		6	3	8	–	–	17
IV. 27.	7^h		3	8	–	–	–	11
IV. 28.	8^h		4	7	–	–	–	11
IV. 30.	6^{30}		2	7	–	2	–	11
V. 1.		4^h	2	11	–	–	–	13
V. 4.	6^h		5	2	4	–	–	11
V. 9.	6^h		3	4	5	–	–	12
V. 12.		4^{15}	8	7	5	–	–	20
V. 14.	12^h		3	1	10	–	–	14
V. 15.		3^h	–	1	10	–	–	11
V. 18.	6^h		4	3	10	–	1	18
V. 18		4^h	4	–	13	–	–	17
V. 22.	6^{30}		4	5	14	–	–	23
V. 25.	6^{30}		8	1	26	–	1	36
V. 27.	7^h		5	–	6	–	1	12
V. 28.		1^h	2	5	5	–	–	12
V. 31.	6^h		12	4	8	–	–	24
VI. 4.	6^{30}		6	2	17	2	–	27
VI. 6.		12^h	6	5	2	–	–	13
VI. 8.	7^h		6	7	7	–	–	20
VI. 10.	12^h		4	8	1	3	–	16
VI. 15.	6^h		4	7	6	–	–	17
VI. 16.	7^{30}		6	5	6	–	1	18
VI. 17.	6^{30}		3	2	1	7	–	13
VI. 18.	7^h		1	1	7	4	–	13
VI. 21.	7^h		1	5	–	8	–	14
VI. 23.	8^h		9	10	2	8	1	30
VI. 25.	7^{15}		5	7	–	–	1	13
VI. 28.	11^{30}		5	–	–	6	–	11
VI. 30.		4^h	7	3	3	1	1	15
VII. 2.	8^h		5	4	8	1	–	18
VII. 5.	7^{30}		2	3	10	–	–	15
VII. 6.	8^h		6	1	2	10	–	19
VII. 7.	6^h		6	2	4	3	–	15
VII. 12.	4^{30}		6	7	9	–	–	22
VII. 14.		6^h	5	7	2	–	–	14
VII. 16.	6^h		2	6	5	10	–	23
VII. 17.	8^h		4	4	6	–	–	14
VII. 19.	7^{30}		3	2	6	8	–	19
VII. 24.	7^{30}		6	6	4	–	–	16
VII. 28.	7^{45}		5	–	11	–	–	16
VIII. 1.	7^h		6	1	5	3	–	15

Időpont	de.	du.	Hajó	Luntra	Láp	Kötés	Egyéb	Összesen
VIII. 3.	7^{h}		3	–	13	–	–	16
VIII. 12.	12^{h}		–	–	–	7	5	12
VIII. 13.	12^{h}		3	2	13	–	–	18
VIII. 22.	7^{30}		1	1	13	–	–	15
IX. 2.	7^{h}		5	1	12	–	–	18
IX. 5.	7^{h}		–	–	15	7	–	22
IX. 9.	7^{15}		6	2	12	–	–	20
IX. 14.	7^{30}		3	2	15	–	–	20
IX. 30.	8^{15}		4	2	5	–	–	11
X. 15.	8^{h}		7	4	1	–	–	12
X. 23.	8^{30}		3	5	3	–	–	11
X. 24.	8^{45}		–	1	8	4	–	13
XI. 14.		12^{30}	1	3	8	–	–	12

A híd-kinyitási jegyzőkönyvek adatainak segítségével sikerrel vázolhatjuk fel a XIX. század közepe magyarországi folyami kereskedelmének Szeged központú erővonalait. E vonatkozásban különösen alkalmasnak látszik az 1843. év naplójának 5. rovata („Honnét? Hová?) adatainak elemzése. Kiindulási és célállomásként értelmezve a feltüntetett településeket a megoszlások következtetni engednek Szeged nagy-táji vonzású, tiszai kereskedelmének területi arányaira, bizonyos vonatkozásokon túl is mutatva a dél-alföldi régión, országos kereskedelmi központokkal való kapcsolat regisztrálásával.

1843 *fontosabb kiindulási pontjai:*

1. Szeged	370 említés	
2. Lippa	126 említés	(Főként tutajfélék!)
3. Arad	66 említés	
4. Győr	43 említés	
5. Makó	34 említés	
6. Csanád	31 említés	
7. Körtvélyes	21 említés	
8. Mindszent	19 említés	
9. Perjámos	17 említés	
10. Szolnok	16 említés	
11. Szentes	15 említés	
12. Piszke	14 említés	
Nagylak	14 említés	
13. Apatin	13 említés	
14. Kis-Zombor	12 említés	
15. Vári	10 említés	
Mohács	10 említés	
16. Komárom	9 említés	
17. Pest	8 említés	

	Sziszek	8 említés
	Csongrád	8 említés
	Apátfalva	8 említés
18.	Pétska	7 említés
19.	Becse	6 említés
	Ánnyás	6 említés
20.	Tolna	5 említés
	Kanizsa	5 említés
	Deszk	5 említés
21.	Baja	4 említés
	Zenta	4 említés
	TörökSzt.Miklós	4 említés
	Vásárhely	4 említés
22.	Csóka	3 említés
	Algyő	3 említés
23.	Nagybecskerek	2 említés
	Zimony	2 említés
	Titel	2 említés
	Eszék	2 említés
	Csany	2 említés
	Maroslele	2 említés
	Tiszaagárd	2 említés
	Tiszahát	2 említés
	KunSzt.Márton	2 említés
	Szarvas	2 említés
	Ada	2 említés
	Tokaj	2 említés
	Szent-Péter	2 említés
24.	Tiszakóród	1 említés
	Sárospatak	1 említés
	Fegyvernek	1 említés
	Felvinc	1 említés
	Újvidék	1 említés
	Esztergom	1 említés
	Zombor	1 említés
	Brod	1 említés
	Verbász	1 említés
	Martfű	1 említés
	Karlótza	1 említés
	Mezőhegyes	1 említés
	Rátz Csanád	1 említés
	Tiszaföldvár	1 említés
	Tiszaszentmiklós	1 említés
	Tiszaharsány	1 említés
	Kis-Dorony	1 említés
	Nagy-Dorony	1 említés
	Czibakháza	1 említés

Mohol	1 említés
Péterfalva	1 említés
Dunaföldvár	1 említés

25. (Megjegyzés: szerepel még mintegy 15–20 település — némelyik többször is említve —, de a pontatlan olvasat miatt felsorolásuktól eltekintek!)

1843 *fontosabb célállomás pontjai:*

1.	Szeged	396 említés
2.	Győr	100 említés
3.	Arad	31 említés
4.	Pest	28 említés
	Sziszek	28 említés
5.	Makó	25 említés
6.	Nagybecskerek	22 említés
7.	Mohács	21 említés
8.	Kanizsa	20 említés
9.	Martonos	19 említés
10.	Becse (Török-)	18 említés
	Csanád	18 említés
11.	Óbecse	15 említés
	Zenta	15 említés
	Körtvélyes	15 említés
12.	Opova	14 említés
13.	Perjámos	12 említés
	Nagylak	12 említés
	Szentes	12 említés
14.	Eszék	11 említés
	Pancsova	11 említés
15.	Csóka	10 említés
	Tokaj	10 említés
16.	Pétska	9 említés
17.	Temesvár	8 említés
18.	Szolnok	7 említés
	Ada	7 említés
	Csongrád	7 említés
	Palánka	7 említés
19.	Apátfalva	6 említés
	Mindszent	6 említés
	Zimony	6 említés
20.	Titel	5 említés
	Zenta	5 említés
	Kis-Zombor	5 említés
	Vásárhely	5 említés
21.	Újvidék	4 említés
	Tiszaföldvár	4 említés
	Deszk	4 említés
22.	Kunszentmárton	3 említés
	Apatin	3 említés

	Ánnyás	3 említés
	Dunaföldvár	3 említés
	Baja	3 említés
	Törökszentmiklós	3 említés
	Szent-Péter	3 említés
	Gyoma	3 említés
23.	Komárom	2 említés
	Bátska	2 említés
	Zombor	2 említés
	Czibakháza	2 említés
	Kanizsa (Török-)	2 említés
	Mohol	2 említés
	Brod	2 említés
24.	Tiszahegyes	1 említés
	Csany	1 említés
	Gyula	1 említés
	Algyő	1 említés
	Tiszaagrád	1 említés
	Szabadka	1 említés
	Szarvas	1 említés
	Kunszentmiklós	1 említés

25. (Megjegyzés: itt is szerepel még kb. 15–20 település — néhány többször is említve —, az azonosíthatatlan írás miatt azonban eltekintek felsorolásuktól!)

A forgalom irányultságában érdekelt és felsorolt települések említésének nagyságrendje, valamint a hajózásban résztvevő hajótípusok (tetejes hajók és tetejetlen luntrák) és a különböző tutaj-félék (lápok, kötések, szakaszok) mennyisége segítségével megközelítő pontossággal — legalábbis tendenciáját tekintve — felvázolható a Szeged centrumú kereskedelmi folyami hajózás diagramja a XIX. század közepére, pontosan az 1840-es évekre vonatkoztatva. (Vö. 5., 6., 7. ábrát)

E kiterjedt hajózási forgalom résztvevőire nézve a források többet mondanak, mint amennyire a jegyzőkönyvek címleírásából következtetni lehetne. Ugyanis a naplók első rovata a fejléc szerint csak a hajótulajdonos vezeték és keresztnevét kellene hogy tartalmazza, valójában azonban a bejegyzések ennél sokkal gazdagabb információkkal szolgálnak, mivel szinte minden esetben megemlítik a hajó tulajdonosának státusát, foglalkozását, társadalmi-gazdasági hovatartozását. Ebben a vonatkozásban az 1844. év adatait tettük vizsgálat tárgyává, s az alábbiakat állapíthattuk meg:

1844-ben összes bejegyzés: 1245 eset, melyből: polgár 628
tulajdonos 539
árendás 30
kereskedő 13
egyéb 15

A „tulajdonos" említés mellett további bejegyzések találhatók, melyek ismeretében a forgalomban érdekeltek megoszlása tovább finomítható:

a) kifejezetten „hajótulajdonos": 338 említés
b) csak „tulajdonos" .....: 108 említés
c) iparos, ill. mester .....: 39 említés, melyen belül: német áts 1, bognár 1, faragó 1, kovács 1, mészáros 1, fazekas 1, timár 1, csizmadia 1, halász 1, takáts 2, üveges 3, köteles 3, asztalos 3, malom-mester 8, áts 11.
d) nemzetiséggel jelölve .....: 24 említés, melyen belül: szerb 2, német 3, rátz 6, görög 13.
e) polgári foglalkozású .....: 15 említés, melyen belül: posta mester 1, plébános 1, jegyző 1, mérnök 1, biztos 1, ügyvéd 4, biró 6.
f) földmívelő ..... : 5 említés

Meg kell jegyeznünk, hogy a félrevezetően alacsony „kereskedő" bejegyzés (melyen belül 2 „hajós-kereskedő és 1 zsidó-kereskedő" található), s a tényleges kereskedői tevékenység természetesen nem fedi egymást. Megítélésünk szerint itt még annak vagyunk tanúi, hogy a társadalmi elismerésben nagyobb rangja, presztízse van a „tulajdonos", „hajótulajdonos" státusnak, különösen ha az pl. a „nemes" cím viselésével is együtt jár, melyet éppen hajós-kereskedői tevékenységéért kapta az illető.[45] Ugyanez vonatkozik a „polgár" bejegyzésekre is, ill. az ezzel kapcsolatos státus elismerésre.[46]

[45] Lásd a híd-kinyitási naplókban szereplő nemes Janicsáry Miklós esetét, akiről tudjuk, hogy: „A magyarországi hajózásnak és gabonakereskedésnek, különösen az örökös tartományokkal és külfölddel e század elején egyik legkitűnőbb és vállalkozóbb úttörője Janicsáry Miklós volt, ki a múlt században Görögországból beszármazott családból vette eredetét és 1780. decz. 6. született Komáromban. Birtokos volt Komárom-, Krassó-, Temes- és Fehérmegyében. Nagy kiterjedésű s az ország négy folyamát hasító számos hajóival tovább fél századnál folytatott gabonakereskedése, több hazai érdekű vállalkozásai... által neve a kereskedelmi világban egyaránt ismertté és tiszteltté lett... Érdemi legfelsőbb helyen is elismertetvén 1836-ban krassómegyei Dragomirest kincstári helységet és vele az országos nemességet = dragomiresti = előnévvel nyerte királyi adományképpen... Meghalt 1850. szept. 28. Pesten... Janicsáry Miklós állandóan Komáromban lakott; példája buzdítólag hatott és a nemesi osztályból is többen kitüntek a gabonakereskedői pályán, ilyenek voltak: Beöthy Gáspár, Barbély Lajos, Buday János és László, Domonkos János, Szalacsy Zsigmond, Sárkány János és még sokan." *Szinnyei J.* 1889. 50–51. o. Vö.: *Alapi Gy.* 1911.

[46] Lásd ezzel kapcsolatban *Kovács János* könyvének A város polgárai című fejezetét: *Kovács J.* 1901. 162–170. o. A városnak 1847-ben 1483 összeírt polgára volt, melyből a belvárosban élt 590, a rókuson 260, az alsóvárosban 264, a felsővárosban pedig 369, ahol többnyire a hajósgazdák is laktak. *Reizner J.* 1884. 118. o. Szegeden „a polgári-rend és előjogai az 1848-ik évi törvények által szüntettek meg..." *Kovács J.* 1901. 170. o. A változásokat a híd-kinyitási naplók is tükrözik, mégpedig igen tanulságosan. A hidi biztos 1849-ben még alkalmazta a polgár megjelölést, utóljára 1849. 7. 25-én Zsótér János *polgár*t jegyzi be. Ezt követően rövid „elbizonytalanodás" figyelhető meg: pl. 1849. 7. 28-án Zsótér János *szegedi lakos* olvasható. A továbbiakban; 1849. 7. 29-től kezdődően már következetesen Zsótér János *hajótulajdonos* van regisztrálva.

Az 1843. és 1844. év adatainál maradva az 5. rovatra (Honnét? Hová?) adott válaszok segítségével arra a kérdésre is választ kaphatunk, hogy milyen nagyságrendű a le-, ill. felfelé hajózás, azaz az „ereszkedés" és a „vontatás", hajózási szaknyelven a „völgymenet" és a „hegymenet" aránya miként alakult. E kérdéskör vizsgálata ezen években azért is indokolt, mert ekkor még teljesen hanyagolható a gőzös vontatás gyakorlata, s a jelentős tutajozás mellett az archaikus hajózási módok és formák domináltak.

Az 1843. év fel- és lefelé haladó „hajózó egységeinek" jegyzőkönyvbeli tételszáma: 1345, melyből 248 (18,43%) esik Szeged városának határán belüli, ún. helyi forgalmára. A városi helyi forgalom megoszlása az alábbi:

A)	*Lement* (átrakni) ..... :	2	
	(sóháztól – superplatzig) :	2	
	(sóháztól – serházig) ..... :	58	
		62	(25%)
B)	*Felment* (fel a sóházig) .. :	2	
	(superplatztól – sóházig) :	4	
	(serháztól – sóházig) ..... :	180	
		186	(75%)

Meg kell jegyeznünk, hogy számításaink szerint a helyi forgalom más években sem haladja meg a teljes forgalom 20%-át, s hogy a helyi forgalmon belül a „völgymenet" és a „hegymenet" aránya maximum ±10%-os eltérést mutat.

E megállapításunk igazolására az 1850. év adatait hozzuk fel példaként. Ebben az évben — a forradalom és a szabadságharc eseményei után — már stabilizálódott a forgalom, amit különösképpen a rendszeressé váló gőzhajóforgalom is jelez. Az 1850. év fel- és lefelé haladó „hajózó egységeinek" jegyzőkönyvbeli tételszáma összesen: 1948, melyből 105 bejegyzés gőzhajóra vonatkozik. Ez utóbbiakat a helyi forgalom minősítése szempontjából mellőzhetjük, így 1843 tétel bejegyzését kapjuk kiindulási alapként. E fennmaradt mennyiség megoszlása nagyságrend szerint a következő:

Fahajó	518 említés
Luntra	438 említés
Láp	368 említés
Kötés	230 említés
Szakasz	54 említés
Malom	16 említés
Vonó hajó (!?)	13 említés
Dereglye	4 említés
Komp	2 említés

A fenti forgalomból 1850-ben Szeged város határán belülre 303 jegyzőkönyvi bejegyzés vonatkozik, mely a teljes forgalomnak 16,44%-a. E városi helyi forgalom megoszlása az alábbi:

A) *Lement* (sóháztól – serházig) ..... : 68
(sóháztól – superplatzig) ..... : 31
(egyéb) ..... : 5
104 (34,32%)
B) *Felment* (serháztól – sóházig) ..... : 182
(superplatztól – sóházig) ..... : 11
(egyéb) ..... : 6
199 (65,67%)

Az 1844. év fel- és lefelé haladó „hajózó egységeinek" jegyzőkönyvbeli tételszáma: 1460, mely 670 tetejes fahajó, 755 tetejetlen luntra és 750 tutaj (láp és kötés) említését foglalja magában. Ez utóbbiak közül természetesen csak a 750 tutaj értelmezhető teljes éves forgalmi adatként. A fahajók és a luntrák között ugyanis egy-egy hajó említése többször is előfordul. Esetükben tehát a jegyzőkönyvi említés száma nagyobb, mint a tényleges teljes évi forgalomban résztvevő hajók száma. Nagyságrendjük azonban a forgalom gyakoriságát és irányultságát tekintve megbízható tendencia jelző, s az arányokat is jól mutatja. A továbbiakban ezért a jegyzőkönyvi említések abszolút számait értelmezve vizsgáljuk meg az éves fogalom hajótípusok szerinti irányultságát.

1844: összes hajó említés : 1425
A) ebből felfelé : 689 (48,4%)
a) ebből fahajó : 324 (47%)
b) luntra : 365 (53%)
B) ebből lefelé : 736 (51,6%)
a) ebből fahajó : 346 (47%)
b) luntra : 390 (53%)

Más szempontból vizsgálva a haladás irányultságát az alábbi arányokat kapjuk:

I. tetejes fahajók említése : 670
1. ebből felfelé : 324 (48,4%)
2. lefelé : 346 (51,6%)
II. tetejetlen luntra említése : 755
1. ebből felfelé : 365 (48,4%)
2. lefelé : 390 (51,6%)
III. tutajok (láp, kötés) említése : 750

Megjegyzés: természetesen minden tutaj lefelé úszott!

Összességében tehát megállapítható, hogy a hajózás irányultsága — a tutajozást leszámítva — meglehetősen kiegyenlített, azaz az ereszkedés („völgymenet") igen csekély mértékben haladja meg a vontatás („hegymenet") forgalmát, ami a kereskedelmi gyakorlatból következően várható volt, de egyben jelzi az archaikus és hagyományos hajóvontatás jelentőségét és nagyságrendjét, kiterjedését.

Már az eddigi példákból is kiderült, hogy a Szeged központú tiszai forgalomban milyen típusú vízi közlekedési, ill. szállítási eszközök domináltak. A jegyzőkönyvi bejegyzések 10 típust különböztetnek meg: tetejes hajó, tetejetlen luntra, láp, kötés, szakasz, dereglye, gőzhajó (uszállyal), malom, komp, dereglye, ill. elvétve halászhajó, vagy más egyedi vízi közlekedési eszköz.

A fentiek ismeretében lássuk néhány év összehasonlító adatait a forgalomban részt vett hajótípusokra, vízi járművekre nézve:

1845: a) tetejes hajó ..... : 614 említés
b) tetejetlen luntra ..... : 594 említés
c) láp ..... : 573 említés
d) kötés ..... : 154 említés
e) vízimalom (malomhajó) ..... : 12 említés
f) gőzös (uszállyal) ..... : 8 említés
g) komp ..... : 1 említés

1848: a) fahajó(hajó + luntra) ..... : 245 említés
b) láp ..... : 14 említés
c) kötés ..... : 1 említés
d) vizimalom (malomhajó) ..... : 6 említés
e) gőzhajó ..... : 42 említés
Megjegyzés: nem teljes év! A szabadságharc, ill. a forradalmi események hatására különösen a tutajozás megszakadása figyelhető meg.

1849: a) fahajó (hajó + luntra) ..... : 137 említés
b) láp ..... : 2 említés
c) kötés ..... : 12 említés
d) vízimalom (malomhajó) ..... : 7 említés
e) gőzhajó ..... : 57 említés
Megjegyzés: nem teljes év! A forradalm, ill. a szabadságharc következtében a tutajozás lényegében szünetelt!

1847: a) tetejes hajó ..... : 587 említés
b) tetejetlen luntra ..... : 467 említés
c) láp ..... : 616 említés
d) kötés ..... : 138 említés
e) vízimalom (malomhajó) ..... : 14 említés
f) gőzhajó ..... : 36 említés
g) komp ..... : 1 említés
h) egyéb ..... : 5 említés

1850: a) tetejes hajó ..... : 518 említés
b) tetejetlen luntra ..... : 438 említés

c) láp ..... : 368 említés
d) kötés ..... : 230 említés
e) vízimalom (malomhajó) ..... : 16 említés
f) gőzhajó ..... : 105 említés
g) komp ..... : 2 említés
h) szakasz ..... : 54 említés
i) dereglye ..... : 4 említés
h) egyéb ..... : 13 említés

A felidézett adatokból kiderül, hogy a Tiszán a hajózás mechanizálása terén — a gőzhajóknak a forgalomba való jelentős bekapcsolódásával — az 1850. év hoz fordulatot.

Visszatérve a hagyományos fahajózás gyakorlatához, az 1845. évben megvizsgáltuk azt is, hogy az egyes fahajók tulajdonosai hány esetben vezették saját hajójukat, azaz milyen arányban azonos a tulajdonos személye a kormányossal.

1845: Kormányos a tulajdonos maga : 212 említés
Kormányos a tulajdonos fia : 9 említés
Kormányos a tulajdonos veje : 2 említés

E jelenség mögött egy átmeneti állapotot figyelhetünk, ill. rögzíthetünk statisztikailag. Az idézett esetekben ugyanis szinte kizárólag egy-egy hajót birtokló vállalkozó rejlik, aki a folyami kereskedelem szállítási rendszerébe ez időszakban kapcsolódott be. A későbbiek során közülük többen nem tudnak végleg betagolódni a kereskedelmi szállítási gyakorlatba, s vagy végleg felhagynak a hajózással vagy árendásként, ill. kormányosként, esetleg hajósként vállalnak szerepet. Ugyanekkor azonban megfigyelhető az is, hogy néhányan fokozatosan gyarapítva hajóállományukat kiemelkednek a vállalkozók sorából, s a későbbiekben már mint jelentős hajógazdákkal, hajós kereskedelmi vállalkozókkal találkozunk velük.

A fahajókkal történő archaikus-tradicionális kereskedelmi folyami szállításba bekapcsolódó vállalkozókról — úgy érezzük — konkrétabb, személyekre lebontott adatsorokkal megbízhatóan tudjuk igazolni azt a folyamatot, mely szerint a XIX. század közepén már jelentős magyar kereskedőelem bekapcsolódása figyelhető meg. Vizsgálódásunk kiindulási pontja a fennmaradt első, 1843. évi jegyzőkönyv, melyet az 1846. év adataival kontrollálunk.

1843: *Szeged:*

Zsótér János ..... 338 említés
Kopasz József ..... 134 említés
Vainer Móric ..... 73 említés
Ábrahám József ..... 43 említés
ör. Zsótér Ferenc ..... 35 említés
Torma Imre ..... 35 említés
Kopasz István ..... 28 említés

Ns. Horváth Samu ..... 21 említés
Schmidtbringer ..... 19 említés
Lichtenberger ..... 13 említés
Szüts György ..... 11 említés
Kasza Ferenc ..... 11 említés
ifj. Zsótér Ferenc ..... 10 említés
Kopasz Ferenc ..... 10 említés
Terhes József ..... 9 említés
Török Mátyás ..... 9 említés
Zsótér Ferenc (!?) ..... 8 említés
Lovászi János ..... 8 említés
Kopasz György ..... 7 említés
Terhes Ferenc ..... 7 említés
ifj. Tari Pál ..... 7 említés
Dudás Márton ..... 6 említés
Balog György ..... 4 említés
Ökrös József ..... 4 említés
Nagy Péter ..... 4 említés
Kis Márton ..... 4 említés
Vékes József ..... 4 említés
Lippai József ..... 4 említés
Kakuszi István ..... 3 említés
ifj. Zombori János ..... 3 említés
Kopasz Mihály ..... 2 említés
Zombori János ..... 2 említés
Török György ..... 2 említés
Szabó Antal ..... 2 említés
Vastag Mihály ..... 2 említés
Nagy Ferenc ..... 2 említés
Deák Mihály ..... 2 említés
Lengyel András ..... 1 említés
Hódy Antal ..... 1 említés
Baráthy János ..... 1 említés
Kukli István ..... 1 említés
Egressy József ..... 1 említés
Ökrös János ..... 1 említés
Tóth Ferenc ..... 1 említés
Jenei Ferenc ..... 1 említés
Biller József ..... 1 említés
Fajka János ..... 1 említés
Szabó Ferenc ..... 1 említés
Juhász Ferenc ..... 1 említés
Czimer János ..... 1 említés
Detsi Adolf ..... 1 említés
Netzkó György ..... 1 említés
Tóth Mátyás ..... 1 említés
Pókai László ..... 1 említés

	Halász Vince	1 említés
	Fogas István	1 említés
	Róth testvérek	1 említés
	Freund fiai	1 említés
Győr:	Ns. Ferentzi József	16 említés
	Ns. Fiser József	11 említés
	Ns. Fiser György	8 említés
	Ns. Nagy Sándor	6 említés
	Ns. Purger György	6 említés
	Veisz István	5 említés
	Ns. Fábián Ferenc	4 említés
	Ns. Nagy András	4 említés
	Tóth Imre	4 említés
	Balogh Kálmán	2 említés
	Veisz Sándor	2 említés
	Varga Pál	2 említés
	Szimszik Pál	1 említés
	Vinstig Pál	1 említés
	Drengel Mihály	1 említés
	Györkes József	1 említés
Pest:	Koppel Fülöp	6 említés
	Luchenbacher testvérek	5 említés
	Hirschler Lion	2 említés
	Burgman Károly	2 említés
	Mütterdorfer János	2 említés
	Szaidl Ádám	2 említés
	Härtzfahler Herman	1 említés
Arad:	Lantzhut Leopold	18 említés
	Leopold Mojzes	12 említés
	Fiser Jakab	2 említés
	Lantzhut György	1 említés
	Ruzitska János	1 említés
	Kohn Móric	1 említés
Makó:	Józsa Imre	6 említés
	Péteri Mihály	2 említés
	Szirbik József	2 említés
	Szentpéteri Mihály	2 említés
	Szentpéteri Ferenc	1 említés
Brod:	Sztepan Golub	4 említés
	Bozits Mihály	2 említés
	Karátsoni László	1 említés
	Járits István	1 említés
Komárom:	Ns. Sárkány István	14 említés
	Ns. Janitsár Miklós	4 említés
	Ns. Munk Sándor	4 említés
	Ns. Budai János	3 említés
Becse:	Gyurkovits András	2 említés

	Jambus Illés	1 említés
	Daka és Hajtun	1 említés
	Budai István	1 említés
Kanizsa:	Gáspár Filip	1 említés
	Nagy János	1 említés
	Veisz Simon	1 említés
	Lipták József	1 említés
Tolna:	Adam Müller	4 említés
	Véber János	2 említés
	Poltz Mátyás	2 említés
	Emerth Henrich	2 említés
Mohács:	Ns. Sztankovits Benjámin	5 említés
	Somity Ferenc	5 említés
	Ns. Sztankovits Sándor	1 említés
Baja:	Politzer Ignátz	6 említés
	Berger József	2 említés
	Kazal János	2 említés
Zimon:	Veszelinovits Grega	2 említés
	Martinovits György	1 említés
	Lere testv.	1 említés
Becskerek:	Szathmáry Sámuel	1 említés
	Mukker János	1 említés
	Milesz János	1 említés
	Bombos N.	1 említés
Zenta:	Jarza Antal	2 említés
	Lesch Farkas	1 említés
	Gál Imre	1 említés
	Volf Illés	1 említés
	Darnai Mikós	1 említés
Martonos:	Bende János	1 említés
	Markó József	1 említés
	Hoós János	1 említés
Vác:	Gyepes János	5 említés
	Fridman József	1 említés
Újvidék:	Litsanin Pál	2 említés
	Sityazovits Arkadia	1 említés
Szabadka:	Varga Mátyás	2 említés
Apatin:	Schmidt Henrik	2 említés
Vinkovce:	Frajer Antal	2 említés
Dunaföldvár:	Ujváry Ignátz	2 említés
Apátfalva:	Veréb Mihály	1 említés
Pantsova:	Graff Adolf	1 említés
Ada:	Toppai Mátyás	1 említés
Pétska:	Kralitsek József	1 említés
Padé:	Fejér János	1 említés
Titel:	Markovics Pavo	1 említés
Petrovoszelo:	Luktáts József	1 említés

Banovitza:	Pulyováts György	1 említés
Kisszentmiklós:	Kek György	1 említés
Kiszombor:	Romány József	1 említés

Megjegyzés: Csak a fahajókkal kereskedelmi szállítást végző egyéni vállalkozók szerepelnek kimutatásunkban. Néhány esetben a pontatlan, ill. azonosíthatatlan olvasat miatt eltekintettünk a jegyzékbe vételtől.

A névagyag megoszlása jól illusztrálja a magyar hajóskereskedő réteg arányát, s a vállalkozókon belül pedig az egyes hajósgazdák, kereskedők forgalmi érdekeltségének nagyságrendjét. Ez utóbbira vonatkozóan néhány évvel későbbről, 1846-ból és 1847-ből újabb tanulságos adatokkal szolgálhatunk.

Az 1846. évi jegyzőkönyvi adatok kiértékelésével megvizsgáltuk, hogy melyek azok a személyek, akik az alsó-tiszai kereskedelemben a legnagyobb szállítóhajó parkkal (tetejes hajóval és tetejetlen luntrával) rendelkeztek. Ezek szerint:

1.	Zsótér János polgár	34 hajó	22 luntra
2.	Kopasz József polgár	15 hajó	11 luntra
3.	Ábrahám József polgár	10 hajó	8 luntra
4.	Vainer Móritz hajótulajdonos	4 hajó	13 luntra

A kapott eredményt visszavetítve az 1843. év adataira, a sorrend várható volt, s az sem meglepő, hogy a hajó/luntra arányok miként alakultak. Amennyiben pedig azt is figyelembe vesszük, hogy a Zsótér famíliában még öreg Zsótér Ferenc, Zsótér Ferenc és ifjabb Zsótér Ferenc, a Kopasz családban még Kopasz Ferenc, Kopasz György, Kopasz István és Kopasz Mihály is járatta hajóit — s mint azt láthattuk, nem is kis mennyiségben —, akkor megállapíthatjuk, hogy az 1840-es évek végére Szegeden lényegében néhány vállalkozó, ill. család monopolizálta a tiszai szállítást.

A szegedi példa általánosítható. A XIX. század magyar gabonakereskedelmét vizsgálva a nagyobb folyómenti kereskedelmi központokban (pl. Moson, Győr, Komárom, Pest, Baja, Becse), azt láthatjuk, hogy egyes személyek, ill. családok a vízi szállításra specializálták magukat.[47] Ezek közé tartozott a szegedi Zsótér János polgár is. Esetében a polgár megnevezés jogi értelemben kétségtelenül szabad, mezővárosi polgárt jelent, de meg kell jegyeznünk, hogy ez még nem feltétlenül jelentett minden vonatkozásban teljes polgári életvitelt, életformát. Munkával

[47] Lásd ezt összefoglalóan: *Gráfik I.* 1983. 11–24. o. Bajával kapcsolatban: *Szathmári K.* 1864., Komáromra vonatkozóan: *Gyulai B.* 1896., Győr esetében: *Bay F.* 1942., ill. újabban: *Balázs P.* 1980. 11–41. o. Ez utóbbi a győri gabonakereskedőkről adott kimutatásában csak Ferentzi József, Fisér József, Fisér György és Tóth Imre személyét illetően nyújt lehetőséget azon kereskedők azonosítására, akik neve a szegedi híd-kinyitási naplókban is szerepel győri illetőségű kereskedőként bejegyezve. Vö.: *Balázs P.* 1980. 17. o. A pesti Luczenbacher testvérekre nézve lásd: *Gráfik I.* 1971. 147. o. és *Hála J.* 1976. 106–108. o.; uő: 1987. 33. o.

megszerzett jogról van szó, melynek tartalommal való kitöltését — különösen életmód vonatkozásában — a következő generációk fogják, ill. tudják majd megvalósítani.

A Zsótér családról úgy tudjuk, hogy a XVIII. században bevándorolt görög eredetű kereskedők leszármazottai. A görög eredetű családok lassan beolvadtak a szegedi, pontosabban a felsővárosi magyar polgárságba. A Zsótérok hajósok, ill. hajóácsok voltak. Mint azt a híd-kinyitási jegyzőkönyvek is tanúsítják, Zsótér János korának egyik legjelentősebb hajósgazdája, azaz folyami szállítási vállalkozója volt. Személyével kapcsolatos az az érdekes hagyomány, mely szerint: „öreg Zsótér Jánosnak csak azért volt 99 hajója a Tiszán, mert csak a királynak volt szabad 100 hajót tartani ...", ezzel szemben a valóság az, hogy valóban sok hajója volt, több mint bárkinek Szegeden.[48]

A Zsótérok modern szellemű, vállalkozó dinasztia tagjai, akik egyszerre láttak el hajós, szállító és kereskedő funkciót és akik Szeged történetében is emléket hagytak. A család nevét ma is őrzi a város főterének, a Széchenyi térnek egyik impozáns épülete, az ún. Zsótér-ház.[49]

Tanulságos kis kitérőt kell tennünk a ház, ill. a család történetében. Levéltári források alapján bizonyítható, hogy a házat nem a Zsótér család kezdte építeni, hanem azt befejezetlenül a hozzátartozó telekkel együtt a tönkrement Dercsényi bárótól vették meg az 1840-es évek elején. Az építkezést Zsótér János folytatta, de úgy tűnik nem éppen a város tetszésére. 1856-tól ugyanis a hatóságok behatóan foglalkoztak az épülettel, pontosabban azért folytattak harcot Zsótér Jánossal, hogy a város egyik legszebb épületét jelentő házhoz emelt elrentettően rút toldalékot bontsa le, és az eredeti épület stílusában folytassa az egész telek beépítését. Az

[48] *Tápay-Szabó G.* 1933. 78. o. E családok között nem volt ritka az összeházasodás. A felsővárosi Ábrahám József pl. Zsótár János veje volt. Lásd: *Reizner J.* 1900. III. 484–485. o. és *Bálint S.* 1977. 19. o. Ezzel kapcsolatban említjük meg, hogy egy Ábrahámot, mint legjobb szegedi hajóácsot 1833-ból már Széchenyi István is említi naplójegyzeteiben. Lásd: *Széchenyi I.* 1978. 749. o. Más adat szerint: „Egyedül a leggazdagabb Zsótér Jánosnak 41 bőgőshajója és 28 luntrája úszott a Tiszán." *Juhász A.* 1962. 134. o. Ezzel szemben az 1846. évi híd-kinyitási napló bejegyzései szerint Zsótér János polgárnak 34 tetejes hajója (azaz bőgőshajója) és 22 tetejetlen luntrája volt forgalomban. Két-két kivétellel hajóinak, ill. luntráinak nevét is tudjuk: Attila, Péter, Pirók, Éva, Berta, Krisztina, Szarvas, Ferdinánd, Anna, Krokodilus, Farkas, Bárány, Páva, Katalina, Terézia, Ferenc, Mária-Ludovica, Veronica, Pannonia, Antal, Panni, Potyka, Mária, Pál, Bácska, Imre, Napóleon, András, Sárkány, Demeter, Viola, György hajók az előfordulás sorrendjében és a bejegyzés szerint; valamint: László, János, József, Sándor, Eleonóra, Rozália, Helena, Ferdinánd, Zsófia, Ádám, Magyar, Ágoston, Sófia, Tatár, Balázs, Anna, Laci, Maros, Pompeus, Miklós luntrák. A hiányzó négy név a bizonytalan olvasat következtében nem azonosítható. A hajónév-anyag elemzése külön tanulságokkal szolgálhat; a kereskedelmi szállításokban alkalmazott vízi járművek elnevezésével kapcsolatban itt most csak azt jegyezzük meg, hogy abban más tulajdonosoknál is dominálnak a személynevek.

[49] Lásd: *Oltvai F.—Vinczi K.* 1967.

építkezés 1870 körül fejeződhetett be, melynek végső eredményeként a ma is álló épületet emelték, s amely azóta viseli a Zsótér-ház nevet. Az építkezés végső fázisát Zsótér János fia, Zsótér Andor (született 1824-ben, meghalt 1906-ban) fejezte be, aki egyébként tovább növelte a családi vagyont, de természetesen már nem az ősi mesterségben (azaz hajóácsként, hajósgazdaként), hanem mint az 1893. évi legtöbb adót fizetők névjegyzéke tanúsítja; háztulajdonos és földbirtokosként, mégpedig a hetedik helyen az adózók rangsorában (1563 forint 22 krajcárral).[50]

A szegedi hajóhíd nyitási jegyzőkönyveinek adatait kiértékelve a folyami kereskedelmi szállításban hirtelen felemelkedő vállalkozó típusának illusztrálására más — talán még megdöbbentőbb — példát is hozhatunk. Hódy Antal hajótulajdonos 1843-ban még csak egy esetben van említve, 1847-ben pedig már az egyik legtöbb kormányost foglalkoztató hajós vállalkozó Szegeden.

A hajósgazdák alkalmazásában álló kormányosok létszámát és névanyagát vizsgálva is alátámaszthatjuk, ill. megerősíthetjük eddigi megállapításainkat. E tekintetben az 1847. év bejegyzéseit elemeztük, s az alábbi eredményeket kaptuk:

1847: 1. Zsótér János polgár ..... : 45 foglalkoztatott kormányos
2. Ábrahám János polgár..... : 23 foglalkoztatott kormányos
3. Vainer Móritz hajótulajdonos : 18 foglalkoztatott kormányos
4. Kopasz József polgár ..... : 17 foglalkoztatott kormányos
5. Kopasz István polgár..... : 15 foglalkoztatott kormányos
6. Hódy Antal hajótulajdonos .... : 14 foglalkoztatott kormányos

[50] Szegedi Állami Levéltár — Adófizetők névjegyzéke 1893. — E névjegyzékben még egy Zsótér leszármazott; Zsótér Ferenc földhaszonbérlő is megtalálható a 107. helyen 263 frt. 67 kr. adóval. Tanulságosnak ítéljük, s megemlítjük, hogy a régebbi rangos hajósdinasztiákból (pl. Kopasz, Ábrahám, Wainer családok) is szerepelnek leszármazottak az első 300 adózó között, természetesen ugyancsak foglalkozás-, ill. státusváltással; pl. mint háztulajdonos, biztosítási ügynök, sertéshízlaló, háztulajdonos-földbirtokos, háztulajdonos-földbirtokos-halász. A századvég hajózással foglalkozói közül a legelőkelőbb helyen Bartha Mihály ház- és hajótulajdonos áll, aki 68, a rangsorban 341 frt. 05 krajcárral. Őt Botos István ház, hajótulajdonos és fakereskedő követi, aki a 74. a sorban 317 frt. 46 krajcárral. Csak ezután bukkannak fel a század közepének híd-kinyitási irataiból is hajótulajdonosként ismert családok még mindig hajózással foglalkozó leszármazottai. Közülük Tánczos Péter ház és hajótulajdonos a 163. a listán 202 frt. 46 krajcárral, ifj. Tóth Ferenc hajótulajdonos pedig a 268. a rangsorban 142 forint adóval. Föltehetően ez utóbbinak nemes gesztusáról ad hírt *Móra Ferenc* a Pesti napló 1917-es évfolyamának július 17-i számában: „Száz esztendővel ezelőtt még ezeren felül való bőgőhajó volt Szegeden (csak hajóépítő super vagy nyolcszáz élt itten), negyven évvel ezelőtt már nem volt belőlük csak huszonöt. A mai förtelemnapokra maradt még belőlük nyolcz s ezeket ezen a héten adta el Tóth Fercsi, az utolsó szegedi hajósgazda, a Ferenc-csatorna vállalatnak. Az árukból ötezer koronát be is fizetett már a város kasszájába, alapítvány gyanánt, melynek kamatjait elesett öreg vizen-járók kapják segedelmül." *Móra F.* 1917. 5. o.

Zsótér János szolgálatában a következő kormányosok álltak, az 1847-es év folyamán (előfordulásuk sorrendjében, ill. első említésük sorrendjében): Kasza Ferenc, Csúzi Ferenc, Latzig Imre, Csúzi József, Super Kis György, Balla Sándor, Kováts Ferenc, Kis András, Ballog György, Kasza János, Boldizsár János, Karaszi János, Almásy József, Bódi János, Dudás József, Barna István, Dokra Pál, Bitzók Imre, Dudás Mihály, Hegedüs Mátyás, Szabó Ferenc, Ballog István, Szüts György, Németh György, Jójárt József, Tóth János, Frantzia Ferenc, Prágai György, Dékány Antal, Kalmár Imre, Jaksa József, Doktor József, Ladányi Ferenc, Szél Mihály, Nagypál Antal, Szabó János, Detre Péter, Doktor György, Rátz József, Üveges Ferenc, Tápai Jakab, Czakó János, Tóth György, Nagy Imre, Kis József, azaz 45 kormányos, akik természetesen különböző mértékben vették ki részüket a hajózásból, egyikük-másikuk többször is említve. Az sem ritka, hogy a kormányost egy hajóslegény helyettesíti (vagy csak regisztráltatja), mint pl. Bódi János kormányost Kertész Antal hajóslegény, Barna István kormányost Dokra György hajóslegény, Barna János kormányost Sós Antal hajóslegény, vagy a már említett Bódi Jánost más esetben Horváth Antal hajóslegény. Arra is találunk példát — igaz nem túl sokat —, hogy a Zsótér János szolgálatában álló kormányosok közül néhányan más hajósgazdánál is vállaltak kormányosi megbízást. Ilyenre példa Csúzi József kormányos, aki a jegyzőkönyv tanúsága szerint 1847. május 4-én Hódy Antal szegedi hajótulajdonos hajóját kormányozta, és Bitzók Imre, aki 1847. augusztus 28-án ugyancsak Hódy Antal hajóját kormányozta. A napló adatai arra is fényt derítenek, hogy egy-egy kormányos szolgálatot ellátó egyén már saját tulajdonú hajóval is rendelkezik, s a kereskedelmi forgalomban mint tulajdonos, önállóan saját hajójával és mint kormányos más hajósgazda szolgálatában álló vállalkozó vesz részt egyidejűleg. Zsótér János Kasza Ferenc nevű kormányosa pl. 1847. február 24-én tett bejegyzés szerint saját hajóját, pontosabban luntráját kormányozta: „Kasza Ferenc tulajdonos, Szeged, 1 luntra tetejetlen névtelen, tulajdonos maga kormányozza", mely bejegyzés a hajósi szolgálatból való kiemelkedés igen korai lépcsőfokát jelezheti.[51]

[51] Erre engednek következtetni azok a feljegyzésekből kitűnő tények, hogy a tulajdonos: a) saját maga kormányozza saját tulajdonú vízijárművét, azaz még nem fogad fel kormányost; b) a kisebb értékű tetejetlen luntrával rendelkezik; c) a luntrának nincs megnevezése, azaz feltehetően még nincs annyi hajója, hogy azokat külön névvel kellene megkülönböztetni. Itt jegyezzük meg, hogy a luntra névvel jelölt hajótípusról sajnos nincsenek pontos adataink, nem rendelkezünk műszaki hitelességű leírásával, ábrázolásával. A *C. V. Suppan* könyvében közölt fénykép, ill. hajótípus-metszetrajzok sem igazítanak el egyértelműen. Vö.: *Suppan C. V.* 1902. 232–233. o. Vannak azonban bizonyos adataink, melyek a tiszai hajózás szegedi központjából származnak, s melyeket hitelesnek tekinthetünk. Ezek szerint a luntra tölgyfából készült, mintegy 4000 bécsi mázsa hordképességű hajótest, melyet ár ellenében terhelés nélkül 7, terheléssel pedig 15 lóval vontattak. Főbb méretei (bécsi láb /0,316 m/ mértékegységben megadva): hossza 120 (37,92 m), fenékszélessége 36 (11,376 m), felső peremszélessége 42 (13,272 m), magassága 8 (2,528 m), merülése 4 (1,264 m). Viszonyításként felidézzük ugyane kimutatásból a burcsella adatait, melynek teherbí-

Ábrahám József polgár szolgálatában 1847-ben az alábbi kormányosok teljesítettek szolgálatot: Babartsi József, Mészáros Imre, Kováts András, Tököli Imre, Frank Ferenc, Ballog Antal, Fenyvesi Pál, Doktor György, Kovács József, Reskó Antal, Nagy Gergely, Frank István, Kakuszi Ferenc, Szabó Sándor, Lehák János, Tóth György, Zsiros János, Kukli István, Erdő József, Csányi Gergely, Erdélyi József, Mészáros Ferenc, Rátz János — azaz 23 személy. Ábrahám József kormányosai közül is többet a hajóslegény helyettesített; pl. Szabó Sándor kormányost Bálint István hajóslegény, Mészáros Ferenc kormányost pedig Szabó István hajóslegény jelentette be a jegyzőkönyvi adatok szerint. A névsorból az is kitűnik, hogy a Zsótér Jánosnál kormányosi szolgálatot teljesítő Doktor György Ábrahám Józsefnél is vállalt kormányosi megbízást. A jegyzőkönyvi bejegyzések más érdekességekkel is szolgálnak; úgy tűnik, hogy Lehák János kormányosi munkakör mellett még hajóslegényként is szolgálhatott, ugyanis egy esetben Tököli Imre kormányos helyett, ő mint hajóslegény jelentette be a hajót a hidi biztosnak.[52] Igazi kuriózumként hathat az a bejegyzés, mely szerint 1847. július 7-én Ábrahám József polgár, mint tulajdonos saját maga jelentette be áthaladásukat 3 láppal, mely természetesen nem feltétlenül azt jelenti, hogy ő maga is a tutajon volt.

Vainer Móritz hajótulajdonos szolgálatában az alábbi kormányosok álltak 1847-ben: Janyó (v. Fonyó) Pál, Jaksa István, Mészáros István, Kis Márton, Bittó György, Horváth Mátyás, Szüts Pál, Gazdag Imre, Csikos György, Faragó Pál, Márton Mátyás, Lehák Márton, Horváth József, Bocska (?) József, Agdi Mihály, Szegedi Mihály, Árok András, Hegedüs József.

Kopasz József polgár az alábbiakat foglalkoztatta kormányosként 1847-ben: Vas József, Dobó János, Üveges József, Kopasz Sándor, Ketskeméti Ferenc, Paragi József, Bittó János, Lenke János, Szabó József, Farkas József, Vas Antal, Dobó Ferenc, Üveges Mihály, Vas Ferenc, Benkő Pál, Bittó József, Csikos György.

Kopasz István polgár kormányosai az alábbiak voltak 1847-ben: Bába István, Csikos Mihály, Palatinus Sándor, Szabó János, Kováts Antal, Kertész József, Frank Mátyás, Torma Ferenc, Csikos György, Czakó István, Szabó Ferenc, Torma Antal, Varga János, Rátz Mátyás.

A vizsgált korszakunkban felfutó Hódy Antal hajótulajdonosnál az alábbiak szolgáltak kormányosként 1847-ben: Tombász Ferenc, Üveges András, Szabó Mátyás, Hosszú János, Dékány Mihály, Zöldi Péter, Krizsán Elek, Ketskeméti János, Kelemen András, Csúzi József, Balla János, Bitzók Imre, Kopasz Mihály.

rása 500 bécsi mázsa, vontatva terhelve 6, teher nélkül 3 lóval történik, hosszúsága 72, fenékszélessége 10, peremszélessége 9, magassága 7, merülése 3 bécsi láb. Lásd: *Drozynski J.* Donau–Almanach 1884. 52–55. o.

[52] Természetesen tisztában vagyunk azzal, hogy az adatok megbízható értelmezéséhez más típusú információkra is szükségünk lenne; pl. a bejelentési kötelezettség rendje, kormányos, ill. hajóslegény szerződések, melyek sajnos kutatásaink jelen állapotában még nem állnak rendelkezésünkre.

A jegyzőkönyvi bejegyzésekből kitűnően Hódy Antal hajótulajdonos forgalmát ún. biztosok segíthették, pl. Tombász Ferenc kormányosát egy esetben Kövesdi Samu biztos jelentette be, s ilyen többször is előfordult.

A foglalkoztatott kormányosok névanyagának áttekintéséből két tény azonnal kiderül. Egyrészt az, hogy a hajósgazdák igyekezhettek többnyire csak náluk munkát vállaló, saját kormányosgárdát felfogadni, melyen belül a családnév azonosságok arra engednek következtetni, hogy a hajózással foglalkozó családok is törekedhettek egyazon hajósgazda szolgálatába állni. Másrészt az is kiviláglik a névsorból, hogy a hajózásban érdekeltek túlnyomó többsége magyar vagy már elmagyarosodott etnikum.[53]

A tíz évet átfogó jegyzőkönyvi anyagból a szállított áruféleségek és azok mennyiségére vonatkozóan megvizsgáltuk a legteljesebb feljegyzésekkel, adatokkal rendelkező 1846-os évi naplót.

A bejegyzések szerint 1846-ban tetejes hajón vagy tetejetlen luntrán 49-féle terméket szállítottak: tiszta búza, kétszeres, só, köles, árpa, tölgyfa, fűzfa, alma, dió, kockakő, bor, kőrisfa, szalonna, szemes kukorica, csöves kukorica, homok, cserépzsindely, szikső, rongy, deszka, széna, száraz hal, házi bútor, sokféle faeszközök, malomfa, vásári portéka, sindel, kalitzka, cserfa, dohány, mészkő, fenyőfa, kőszén, márványkő, fűszer portéka, szilfa, bükkfa, repce, rozs, zab, ölfa, haszura, gyékény, flaszterkő, malomkő, gyertyánfa, nád, káposzta, rúd.[54]

Mindezen áruféleségek 12 mértékegység szerint (pozsonyi mérő, pesti mérő, köböl, zsák, mázsa, font, öl, véka, akó, darab, bála, pogácsa és kéve) meghatározva, ill. néhány esetben mértékegység nélkül (pl. széna, házi bútor, sokféle faeszközök, malomfa, vásári portéka, rúd) bejegyezve.

[53] A névhasználat rendjére és gyakorlatára megbízható kontrollt jelent a jegyzőkönyvekben előforduló szerb, német, román hajósvállalkozók nevének bejegyzése.

[54] Más évek jegyzőkönyvi bejegyzéseiben a felsoroltakon kívül előfordul még: léc, nyárfa, bognárfa, hajófa, vasúti fa, szőlőkaró, bókonyfa, fazekas föld, réz, tégla, vasúti vas, cser (lé), kátrány, hordó, asztalosfa (házhoz), liszt, hordós spiritusz és pálinka, azaz 18-féle árú.

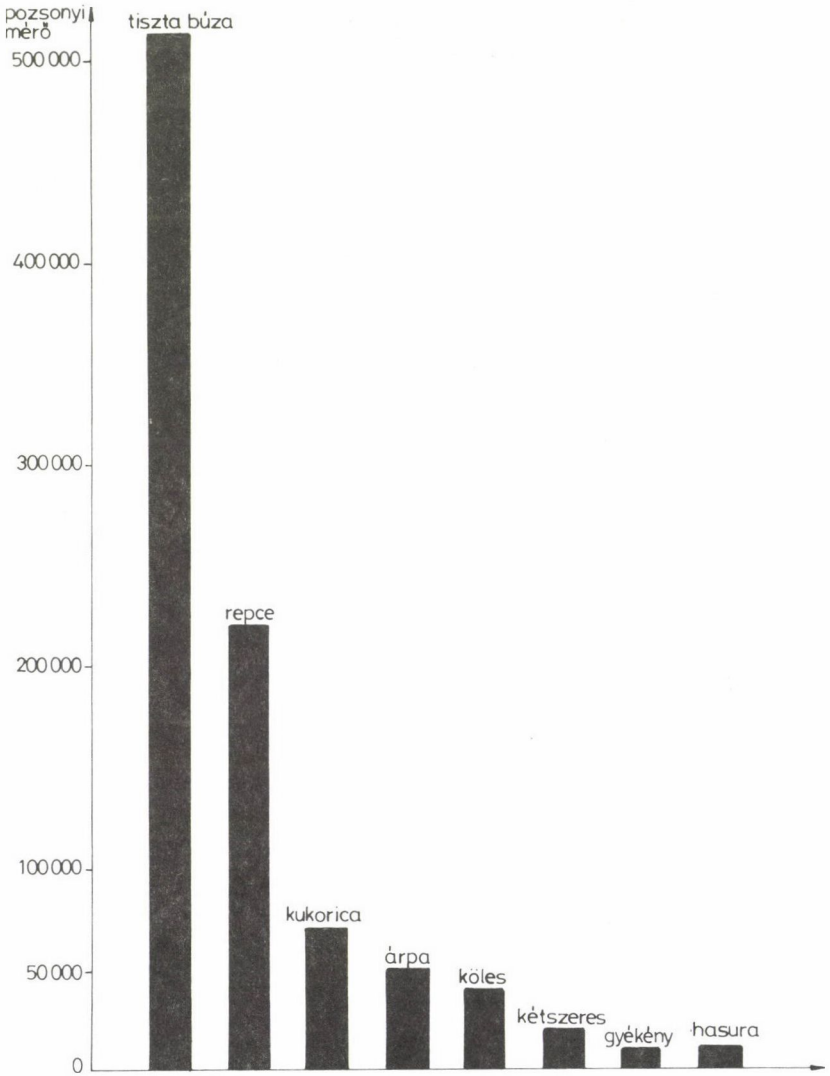

1. ábra. Terménszállítás 1846-ban hajón (pozsonyi mérőben)

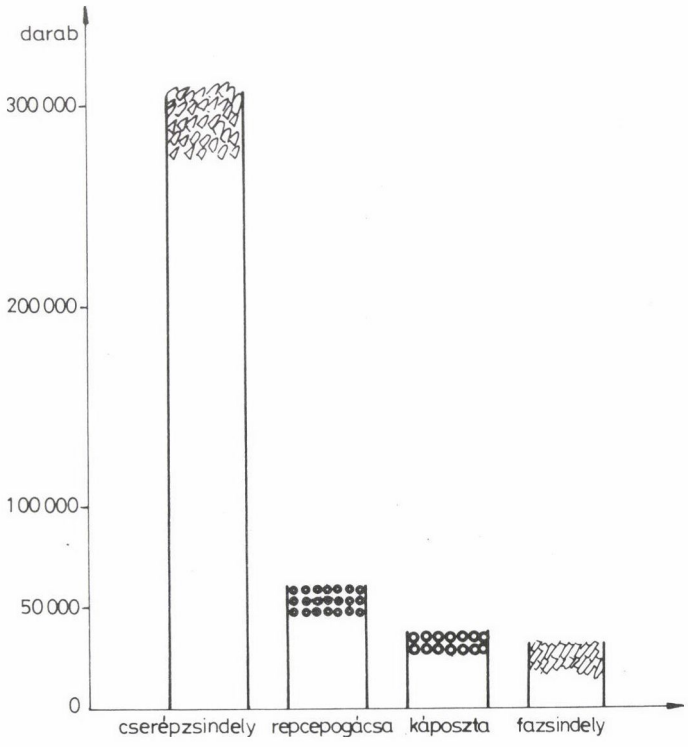

2. ábra. Áruszállítás 1846-ban hajón (darabszámban)

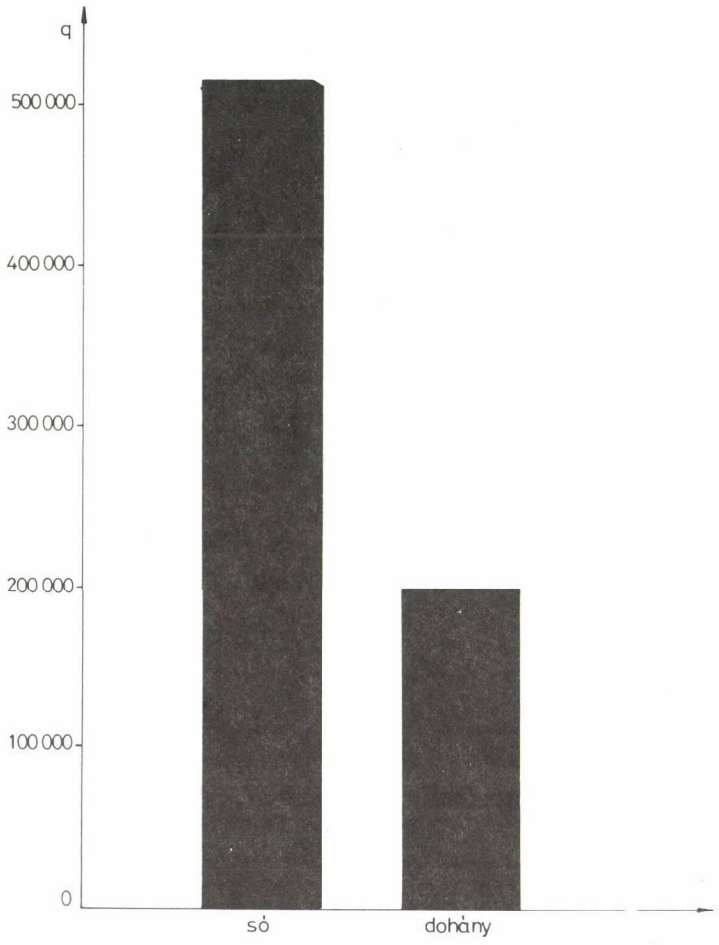

3. ábra. Só- és dohányszállítás 1846-ban hajón (mázsában)

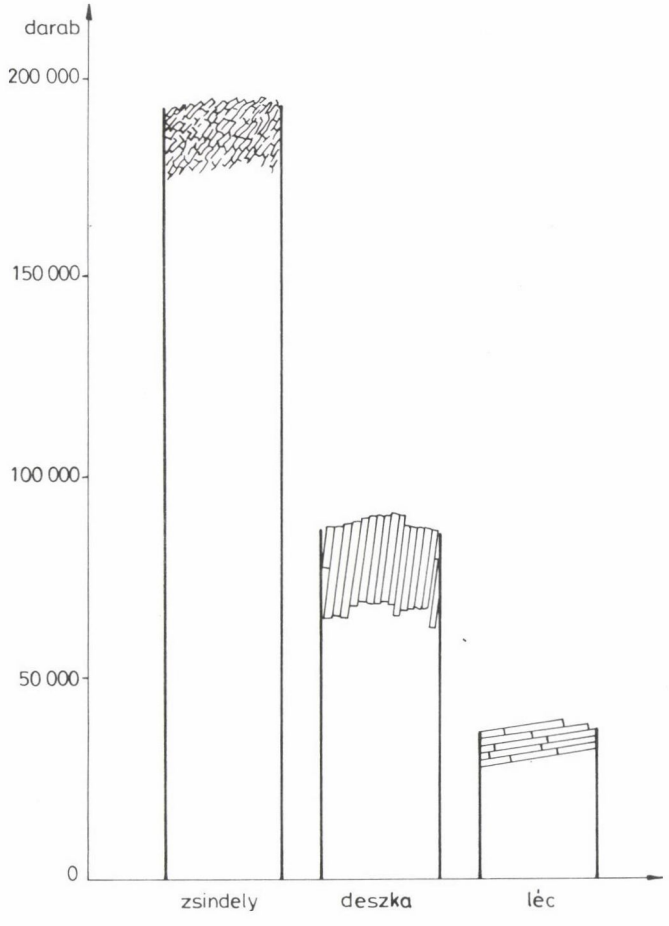

4. ábra. Áruszállítás 1846-ban tutajon (darabszámban)

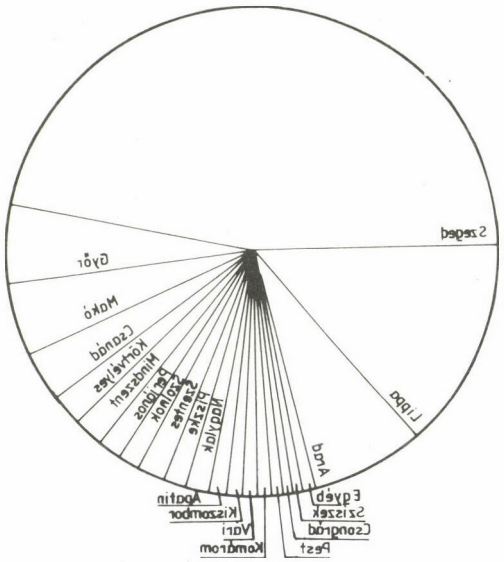

5. ábra. A Szegeden áthaladó forgalomban részt vett hajók megoszlása kiindulási helyük szerint 1843-ban

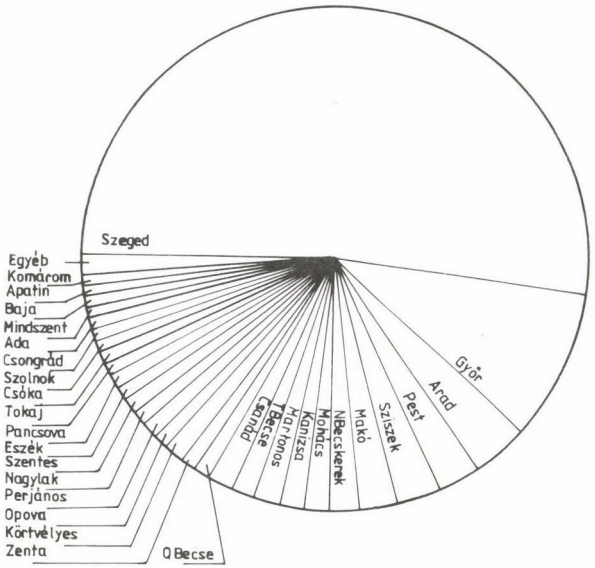

6. ábra. A Szegeden áthaladó forgalomban részt vett hajók megoszlása célállomások szerint 1843-ban

76. oldal 5.ábra helyesen

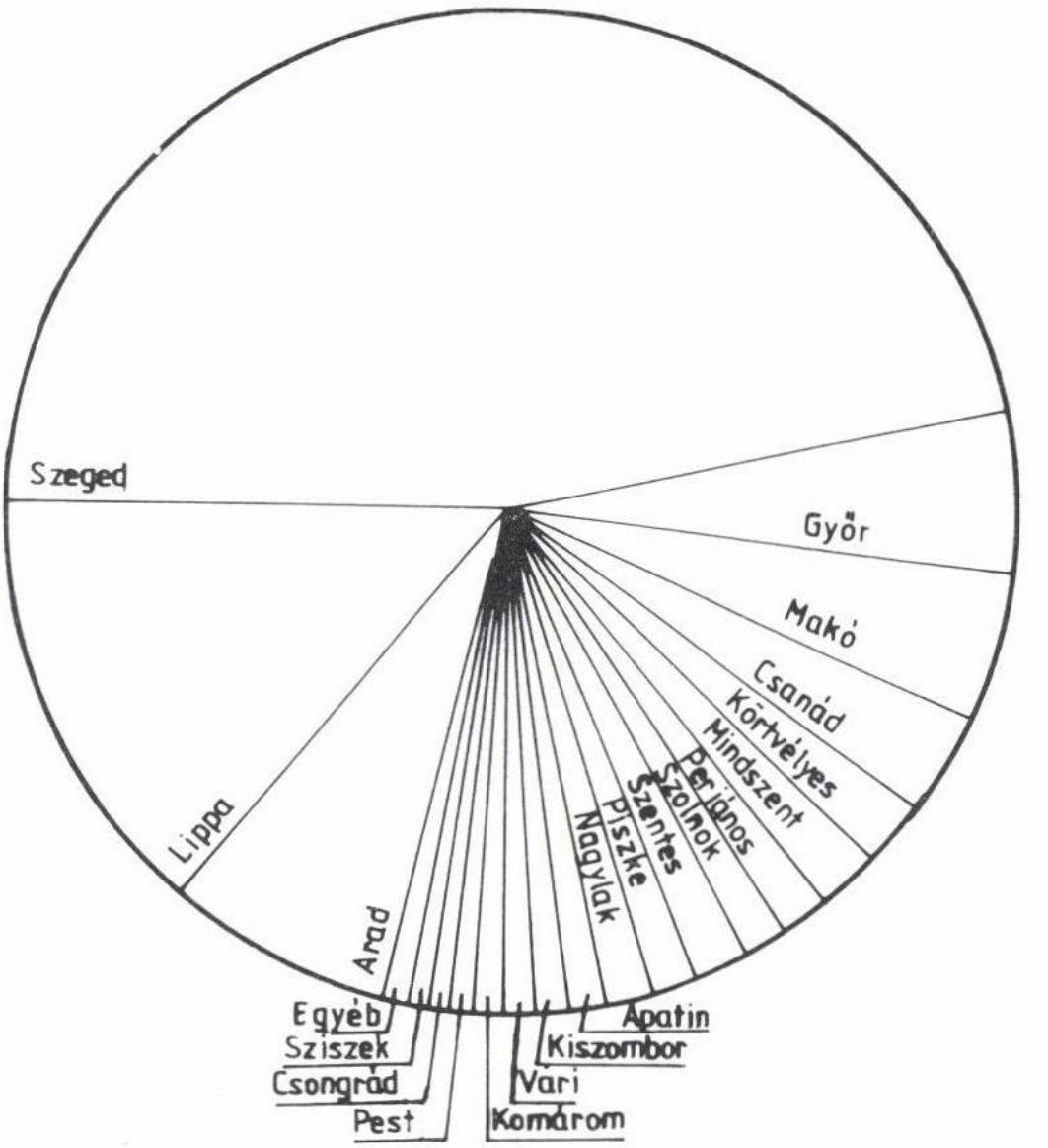

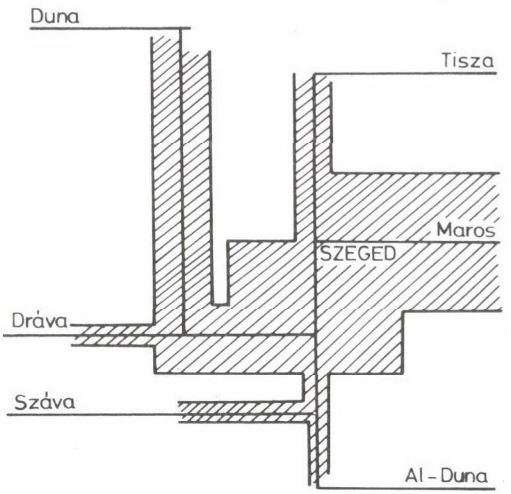

7. ábra. A vízi szállítással lebonyolított szegedi kereskedelmi forgalom megoszlása folyók szerint 1843-ban

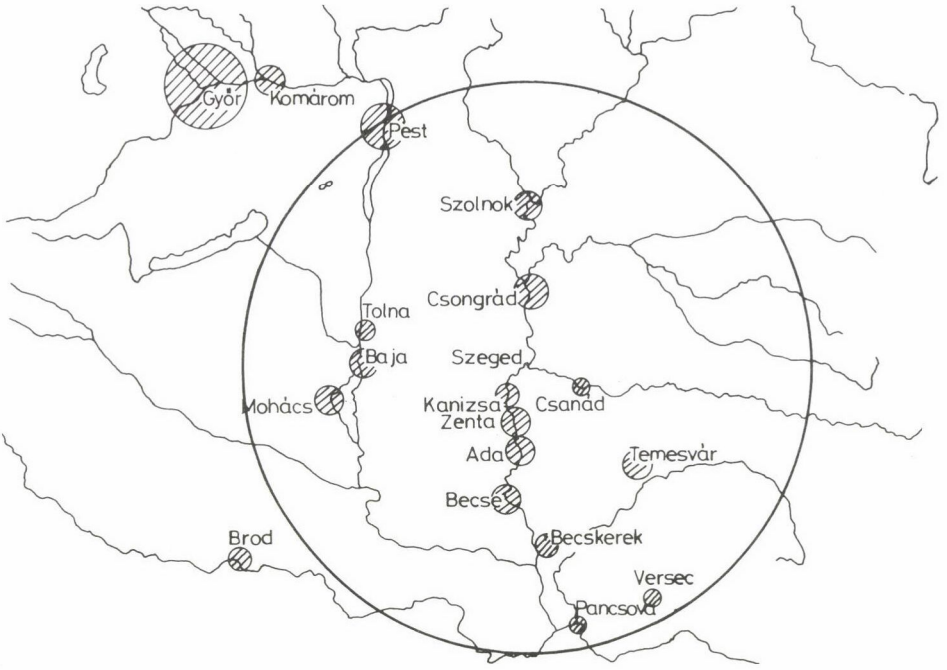

8. ábra. A szegedi forgalomban részt vett hajók tulajdonosainak lakóhely szerinti megoszlása 1851-ben

Ugyanezen évben lápon, azaz tutajon 29-féle terméket szállítottak:

deszka	említve 416 esetben	36%
ölfa	említve 152 esetben	13,1%
zsindely	említve 108 esetben	9,3%
fa	említve 101 esetben	–
léc	említve 99 esetben	8,5%
bognárfa	említve 72 esetben	6,2%
fenyőfa	említve 56 esetben	–
bükkfa	említve 42 esetben	–
cserépedény	említve 35 esetben	3%
cserfa	említve 18 esetben	–
gerenda	említve 10 esetben	–
rúd	említve 9 esetben	–
alma	említve 8 esetben	0,69%
tölgyfa	említve 7 esetben	
faedény	említve 3 esetben	
edénynek való föld	említve 2 esetben	
fazéknak való föld	említve 2 esetben	
malomcölöp	említve 2 esetben	
dió	említve 2 esetben	
(kapu) oszlop	említve 2 esetben	
küllő	említve 1 esetben	
agyag föld	említve 1 esetben	
faapróság	említve 1 esetben	
talicska	említve 1 esetben	
rongy	említve 1 esetben	
sertés, ill. malac	említve 1 esetben	
többféle gyümölcs	említve 1 esetben	
tengely	említve 1 esetben	
burkony	említve 1 esetben	
összesen	említve 1155 említés	

olyan lápokról, melyeken valamilyen árut szállítottak, azaz a tutajok önmaguk faanyagán túl jelentős áruszállító eszközök is voltak.[55]

[55] A terhelés nélküli említések száma természetesen kevesebb:
a) terhelt láp ..... 636 említés
b) terhelés nélküli láp ..... 45 említés
c) terhelt kötés ..... 4 említés
d) terhelés nélküli kötés ..... 96 említés
Meg kell ugyanekkor jegyeznünk, hogy egy-egy lápon többféle terméket is szállíthattak egyidejűleg. A Maroson Szegedre irányuló tutajozással és különösképpen azok áruszállító funkciójával kapcsolatban vö.: *Czeglédy J.* 1969.

A tutajon szállított terméktípusok megoszlása 1846-ban az említés gyakorisága alapján:

a) fafélék	1102	— 95,4%
b) cserép+fazék+föld	40	— 3,4%
c) gyümölcs-félék	11	— 0,9%
d) egyéb	2	— 0,1%

A tutajokon (pontosabban lápokon és kötéseken) szállított termékek, ill. áruféleségek mértékegységei között a darabszám szerinti tételek (léc, deszka zsindely stb.) dominálnak, más fafélék ölben megadva szerepelnek, gyümölcsfélék pedig kasban szállítva, ill. bejegyezve.

Ami a tutajokon szállított áruféleségek mennyiségét illeti, a jegyzőkönyvi bejegyzések nem oly mértékben teljesek, mint a hajók esetében. Ennek ellenére néhány árura vonatkozóan tanulságos felidézni, részben a megadott mennyiségek összértékét, részben pedig, hogy milyen arányban oszlott meg az áru említése meghatározott, ill. meghatározatlan mennyiség tekintetében.

1846-ban tutajon szállítottak:

1. *Sindel* (fazsindely): 186 000 db említve 108 esetben, melyből 22 esetben (20,37%) nincs megadva a mennyiség.
2. *Deszka:* 86 803 db említve 416 esetben, melyből 110 esetben (26,44%) nincs megadva a mennyiség.
3. *Léc:* 35 450 db említve 99 esetben, melyből 22 esetben (22,22%) nincs megadva a mennyiség.
4. *Cserépedény:* 1675 db említve 35 esetben, melyből 25 esetben (71,42%) nincs megadva a mennyiség.
5. *Fa* (ölfa): 921 öl említve 152 esetben, melyből 40 esetben (26,31%) nincs megadva a mennyiség.
6. *Alma:* 53 kas mind a 8 esetben kasban megadva a mennyiség.[56]

A tetejes és a tetejetlen hajókon szállított áruféleségek mennyiségére nézve meglehetősen teljesek és megbízhatóak a bejegyzések. Az egyes árurakományok említéséhez viszonyítva szinte elhanyagolhatóan kevés az olyan eset, amikor a mennyiséget nem adták meg.[57]

[56] Itt említjük meg, hogy a mennyiségek bejegyzése egyrészt lehet hiányos, ill. pontatlan, másrészt mint pl. a kas esetében is, nem egzakt mértékegységben megadott, de az áruféleségek említésének számaránya megbízhatóan tükrözi a fontosabb tendenciákat.

[57] A fontosabb, s többnyire mennyiséggel megadott áruk, ill. termékek közül 1846-ban a szállított mennyiség megjelölése nélkül van említve: homok 11; rongy 5; búza, haszura és alma 3; dohány, kőszén és repce 2 esetben.

Áru	Mérő pesti–pozsonyi		Mázsa	Zsák	Köböl	Bála	Darab	Véka	Akó	Öl	Kéve	Font
Tiszta búza	580	504 819		4 500	5 862							
Kétszeres		17 700										
Árpa		52 624		2 400	3 085							
Köles		39 660			1 062							
Kukorica		66 100			14 910							
Csöves kukorica								698				
Zab		7 450		2 400								
Rozs	7 300											
Só			509 420									170
Dohány			150 371			17 237						440 094
Repce		286 301			10 562							
Repce pogácsa							60 750					
Haszura	8 700					3 000						
Gyékény	12 500						3 000					
Bor									1 000			
Cserépzsindely							332 000					
Sindel							30 000					
Kőszén	9 100							2 000				
Homok								3 300				
Sziksó								1 700				
Nád											7 600	
Rongy				645								
Száraz hal			243									70
Mészkő										270		
Káposzta							34 000					
Márványkő			400									
Flaszterkő										34		
Kockakő										10		
Szalonna			200									
Deszka							700					
Kalitzka							630					
Malomkő							116					
Alma								1 400				
Dió								300				
Ölfa										516		
Tölgyfa										2 283		
Füzfa										1 588		
Szilfa										160		
Cserfa										105		
Kőrisfa										64		
Bükkfa										100		
Gyertyánfa										20		
Fenyőfa							174			11		
Füszer			4									

azaz 1846-ban a hajón szállított áruféleségek esetében 44 áru megnevezve és mennyiségileg pontosan feljegyezve szerepel a híd-kinyitási naplóban.

Ugyanezen évben a mennyiséggel meg nem adott áruféleségek közül az alábbiakat említik még a jegyzőkönyvek: „vásári portéka" (5 esetben), „fával megrakott" (4 esetben), „kővel megrakott" (2 esetben), „házi bútor", „sokféle faeszközök", „széna", „gőzmalomnak való fa", „rúd", „bognárfa", „különböző portéka" 1–1 esetben említve, továbbá két esetben azonosíthatatlan áru.[58]

A kereskedelem és a szállítás forgalmának alakulásával kapcsolatban tanulságos összevetést tennünk egy későbbi év adataival. A rendelkezésünkre álló jegyzőkönyvek közül összehasonlításra leginkább alkalmas az 1852. év, amikor is már a gőzhajók is bekapcsolódtak a Szeged központú tiszai kereskedelmi szállításba.

A fontosabb és nagyobb mennyiséggel megadott áruféleségek közül az alábbiakban alakult a két év forgalma:

Áru	1846	1852	Index
Tiszta búza	504 819 pm.	1 011 557 pm.	2,003/1852
	5 862 köböl	100 köböl	
	4500 zsák	1 156 akó	
	580 pesti m.		
Kétszeres	17 700 pm.	90 011 pm.	5,08/1852
Kukorica	66 100 pm.	123 060 pm.	1,86/1852
	14 910 köböl	955 köböl	
	698 véka		
Árpa	52 624 pm.	72 634 pm.	1,38/1852
	3 085 köböl	1 858 köböl	
	2 400 zsák		
Rozs	7 300 pm.	97 057 pm.	13,29/1852
		450 köböl	
Zab	7 450 pm.	31 384 pm.	4,21/1852
	2 400 zsák	3 400 köböl	
Köles	39 660 pm.	26 400 pm.	1,5/1846
	1 062 köböl	10 köböl	
Repce	286 301 pm.	170 646 pm.	1,67/1846
	10 562 köböl	2 476 köböl	
	60 750 pogácsa	77 500 pogácsa	
Dohány	150 371 mázsa	49 296 mázsa	3,05/1846
	440 094 font	67 font	
	17 237 bála	3 683 bála	

[58] Különösen a kisebb tételeknél gyakori, hogy egy-egy hajón, ill. luntrán többféle árut, ill. terméket szállítottak. Szinte rendhagyó az olyan eset, mint amelyet az 1852. április 7-én tett bejegyzés rögzít: Ábrahám József hajótulajdonos HERKULES nevű tetejes hajója Szegedről Győrbe Vodjaner Rudolf pesti kereskedő részére 3000 pm. tiszta búzát, 4000 pm. kölest és 3000 pm. árpát szállít.

Áru	1846	1852	Index
Só	509 420 mázsa 170 font	445 649 mázsa 310 font 160 hordó	1,14/1846
Cserépzsindely	332 000 db	451 500 db[59]	1,35/1852
Kőszén	9 100 pm 2 000 véka	25 200 pm. 8 100 véka	2,76/1852
Nád	7 600 kéve	13 300 kéve	1,75/1852
Gyékény	12 500 pesti m. 3 000 db	700 db	?/1846
Haszura	8 700 pesti m. 3 000 bála	–	?/1846
Káposzta	34 000 db	?	?
Tégla	–	130 000 db	?/1852
Bor	1 000 akó	1 713 akó 15 hordó	
Tölgyfa	2 283 öl	2 845 öl	
Fűzfa	1 588 öl	1 318 öl	
Sziksó	1 700 véka	1 400 véka	
Homok	3 300 véka	?	
Len pogácsa	–	30 000 db	
Mészkő	270 öl	218 öl	
Szilfa	160 öl	531 öl	
Cserfa	105 öl	150 öl	
Bükkfa	100 öl	298 öl	
Kőrisfa	64 öl	304 öl	
Liszt	–	657 mázsa	
Spiritusz	–	132 akó 1 380 hordó	
Rongy	645 zsák	?	
Malomkő	216 db	?	
Szalonna	200 mázsa	100 mázsa	
Flaszterkő	34 öl	7 öl	
Nyárfa	–	818 öl	
Metszett kő	–	800 mázsa	
Faszén	–	200 köböl	
Szálfa	–	12 400 db	
Fenyőfa	–	17 szál	

[59] E cserépzsindely mennyiség mintegy 40 Szeged alsóvárosi ún. paraszt-polgár lakóház tetőfedéséhez elegendő.

A kimutatásból jól látható, hogy a gabonaneműeknél 1852-ben tovább nőtt a hagyományos fahajózással szállított mennyiség. Kis mértékben ugyan már bekapcsolódott a gőzhajózás is (46 480 pm. tiszta búza, 7000 pm. repce, 4000 pm. zab, 3000 pm. rozs szállításával), de a folyami szállításban a meghatározó az archaikus fahajózás.[60]

Ugyanekkor a táblázatból az is kiderül, hogy a fahajózás tételei köles, repce, valamint só, de különösen a dohány esetében erősen visszaestek 1846-hoz képest.[61]

A gőzhajózás egyébként a szállított áruféleségek közül a gabonaféléken túl leginkább a dohány szállításába kapcsolódott be (30 460 mázsa + két esetben a mennyiség megjelölése nélkül), a többi tétel lényegében 1852-ben még hanyagolható (500 bála dohány, 700 db gyékény, és egy alkalommal mennyiség megjelölése nélkül kőszén).[62]

A fentebb említett áruféleségeken kívül 1852-ben még 56 esetben nevezik meg a szállított árut, melyek többsége a korábbi években (így 1846-ban) is előfordult (üres hordó, kátrány, deszka, üveg, kalitzka, gyertyánfa, gubacs, fa, káposzta, cser, pálinka, bab, vasuti fa, alma), de vagy nagyon kis mennyiségről adnak számot, vagy a mennyiséget egyáltalán nem adják meg.

Néhány rendhagyó szállítmányról kell még említést tenni az 1852-es évből. Június 21-én Reiner Dániel károlyfehérvári (Erdély-országh) hajótulajdonos Csiky Kristoff nevü biztosa 2 tetejetlen és névtelen luntrán Cs. Kir. fegyverrel, golyóval és posztóval megrakottan jelentkezik be, Károlyfehérvárról indulva, Szegedet

[60] Ebben az időszakban a gőzhajóval nehezen járható folyók menti kereskedelmi központokban a hagyományos hajóvontatás teljesítménye jóval meghaladja a gőzhajó vontatta uszályhajózás szállítási kapacitását. Példaként felidézzük Sziszek 1851-es adatait: hagyományos hajóvontatással érkezett gabonaszállítmány — 1 512 824 mérő; gőzhajóval (DGT) érkezett gabonaszállítmány — 307 976 mérő. *Ditz H.* 1869. 344. o.

[61] Ennek magyarázata a termelési, értékesítési és bizonyos vonatkozásokban a szállítási viszonyok változásában található. Vö.: általánosabb összefüggésekben: *Benda Gy.* 1973., Szegedre vonatkozóan: *Szüts M.* 1914., a különösen nagy visszaesést mutató repcére nézve: *Selmeczi Kovács A.* 1980. 61–62. és 64–65. o., és különösképpen a dohány esetében: *Takács L.* 1964. 49–56. és 144–145. o.

[62] A gőzhajózás előretörése országos viszonylatban is csak az 1860-as évek második felében következik be. Lásd 1864-ből az egész Birodalomra vonatkozóan: hagyományos hajózás — 33 420 000 mázsa; gőzhajózás (DGT) — 21 662 000 mázsa. *Hunfalvy J.* 1867. 7. o., Baja 1861-es adatainak tükrében: hagyományos hajózás — 913 105 mérő búza; gőzhajózás (DGT) — 69 756 mérő búza. *Szathmári K.* 1864. 13. o. (Csak a Dunán felfelé Pest, ill. Győr városokba!), Pest és Győr összevont adatait tekintve az 1862. évben: hagyományos hajózás — 4 120 340 pm. gabona; gőzhajózás (DGT) — 3 935 320 pm. gabona *Vörös K.* 1965. 478. o., Győr esetében a drasztikus fordulat a győri Gőzhajózási Társulat megalakulásával, ill. a szállításba való intenzív bekapcsolódásával áll be: az 1867. évi adatokból már ez tükröződik: hagyományos hajózás — 835 896 vámmázsa gabona; gőzhajózás (DGT és GyGT) — 3 052 528 vámmázsa gabona. *Pisztory M.* é. n. (1871.) 44. o.

megjelölve célállomásként. Június 22-én pedig Kohn Móritz hajótulajdonos, aradi lakos „Antal" és „Péter" nevű tetejetlen luntráit a kormányosok úgy jelentik be, hogy az egyikben puskacsövet szállítanak Aradról Pestre.[63]

Egy alkalommal pedig — minden bizonnyal egyedi esetként — kompon szállítanak 53 akó bort és 2 mázsa sót, a jegyzőkönyvi bejegyzés szerint Arad–Szegedről Törökkanizsára.

1852-ben egyébként a hajózási idény folyamán a híd-kinyitási naplók 866 esetben rögzítik tetejes hajók áthaladását és 665 esetben tetejetlen luntrákét. Ilyenformán a tetejes hajók a forgalom 56,6%-át, a tetejetlen luntrák 43,4%-át adják.

Az 1852-es jegyzőkönyvben említett, ill. regisztrált fahajók terhelés szerinti megoszlása azt mutatja, hogy meglehetősen nagy mértékű a rakomány nélküli hajózás. Az 1531 fahajóra vonatkozó bejegyzésből 857 esetben szerepel valamilyen rakomány szállítása, 674 esetben pedig üres hajótestet jegyeznek be a hidi biztosok. Az összes előfordulás 55,9%-a rakott, 44,1%-a üres hajóra vonatkozik, de ez az arány valójában sokkal rosszabb, ha figyelembe vesszük, hogy igen sok esetben rendkívül csekély, igen szerény mennyiségű és értékű áruval megpakoltan vettek részt a forgalomban a különböző típusú, de megközelítően azonos űrtartalmú, ill. befogadóképességű tetejes hajók, ill. tetejetlen luntrák.[64]

Végezetül a jegyzőkönyvi bejegyzések arra is lehetőséget kínálnak, hogy megközelítő pontosságú képet alkossunk a hajózási forgalomban résztvevő hajótulajdonosok (kereskedők, ill. szállítási vállalkozók) lakhelyét illetően. Ez a kérdés több vonatkozásban is tanulságos, de főképp azt dokumentálja, hogy nincs közvetlen megfelelés a forgalomban résztvevő hajótulajdonosok lakhelye és a szállítmányok kiindulási, ill. célállomása között.

A hajótulajdonosok lakhelyét vizsgálva három év anyagát tekintettük át: 1843 — a rendelkezésünkre álló első jegyzőkönyv, 1851 — az egyik utolsó rendelkezésünkre álló napló, és 1848 — az időszak közepére eső, de a forradalmi események miatt félbeszakadt hajózási idény anyaga.

[63] A hadi jellegű szállítmányokkal kapcsolatban megemlítjük, hogy más források sem bővelkednek információkkal. Példaként említjük meg László Ferenc (1769–1840) komáromi hajósvállalkozó esetét, akiről úgy tudjuk, hogy „hajói főleg a Tiszán és a Dunán közlekedtek. Leginkább gabonát, sót, cukrot és hadianyagokat szállított." *László L.* 1937. 88. o. Ezzel szemben fennmaradt levéltári anyagban nem találjuk nyomát a szigorú értelemben vett „hadianyagok"-nak. Lásd: László Ferenc üzleti iratai — Országos Levéltár R. 127.

[64] Hogy ez az arány mennyire rossz, azt egy a Ferenc-csatornára vonatkozó összehasonlító adattal is érzékeltethetjük: a csatorna első 15 évében a kimutatások szerint 62% volt a teherrel megrakott és 38% az üres hajók aránya a forgalomban. *Horváth M.* 1840. 124. o., A szállítóhajókra összefoglalóan lásd: *Gráfik I.* 1983. 61–79. o., s ott a 64. lapon újra közölve az 1834-ből származó hiteles tervrajzot!

Az összevetés alapjául az 1851. év adatait vesszük, mely már bizonyos vonatkozásokban jelzi a XIX. század második felének fontosabb tendenciáit, elsősorban az érdekeltségi területek átrendeződésében, súlypont-eltolódásában. Az adatok értelmezésével kapcsolatban meg kell jegyeznünk, hogy egyrészt csak a fahajó tulajdonosokra vonatkozó bejegyzéseket vettük figyelembe (azaz eltekintettünk a Császári és Királyi Dunagőzhajózási Társaság forgalmától, mely szinte kizárólag Bécsbe irányult,[65] valamint a Lippa központú tutajforgalomtól); másrészt az összes említések számában bennefoglaltatik egy-egy tulajdonos többszöri regisztrálása is. A fentiek alapján a hajótulajdonosok bejegyzése lakhely szerint az alábbi eloszlást mutatja, 1851-ben:

Szeged	857 említés
Győr	82 említés
Pest	25 említés
Csongrád	22 említés
Törökbecse	13 említés
Mohács	12 említés
Temesvár	11 említés
Zenta	11 említés
Komárom	10 említés
Baja	10 említés
Ada	10 említés
Nagy Betskerek	9 említés
Magyar Kanizsa	8 említés
Brod	7 említés
Tolna	6 említés
Szolnok	5 említés
Rátz Csanád	5 említés
Szentgyörgy	5 említés
Versetz	4 említés
Pantsova	4 említés
Martonos	4 említés

továbbá, három vagy annál kevesebb említéssel szerepel még 72 település! (Vö. 8. ábrát.)

A 10 említést meghaladó, vagy legalább két év adataival összevethető tulajdonos-lakhelyek forgalmi mutatóinak alakulása az alábbi:

[65] Már 1848-ban a Bécsbe irányuló forgalom 2 tulajdonosának 49 tételéből a DGT egymaga 44-et bonyolított le, mint ahogy azt a híd-kinyitási napló bejegyzései bizonyítják. A fennmaradó 5 tétel báró Sina nevéhez fűződik, vö.: *Takács L.* 1964., *Szüts M.* 1914. 78. o., Báró Sinára nézve lásd: *Jókai M.* 1964. I. 335–336. o.

Város	Év	Tulajdonos	Említés
Szeged	1843	59–14–1	907–781–338
	1848	29–5	198–128
	1851		857
Győr	1843	16–2	74–27
	1848	7–3	21–14
	1851		82
Arad	1843	6–2	35–30
	1848	3–1	11–7
	1851	?	?
Komárom	1843	4–1	25–14
	1848	–	–
	1851	?	10
Pest	1843	7–2	20–11
	1848	1	1
	1851	?	25
Makó	1843	5–1	13–6
	1848	–	–
	1851	?	?
Mohács	1843	3–2	11–10
	1848	2	3
	1851	?	12
Baja	1843	3–1	10–6
	1848	2	2
	1851	?	10
Tolna	1843	4–1	10–4
	1848	–	–
	1851	?	6
Brod	1843	5–1	10–4
	1848	–	–
	1851	?	7
Csongrád	1843	–	–
	1848	2	3
	1851	?	22
Török Becse	1843	5	6
	1848	–	–
	1851	?	13

Város	Év	Tulajdonos	Említés
Zenta	1843	5	6
	1848	–	–
	1851	?	11
Ada	1843	1	1
	1848	–	–
	1851	?	10
Nagy Betskerek	1843	4	4
	1848	2	3
	1851	?	8
Martonos	1843	4	4
	1848	–	–
	1851	?	4
Pantsova	1843	1	1
	1848	–	–
	1851	?	4

Megemlítjük még, hogy sajnálatos módon a bejegyzésekből nem következtethetünk a különböző települések és Szeged közötti hajóút időtartamára. A híd-kinyitási iratok utolsó két rovata viszont — mintegy a korabeli ügyvitel lehetőségeire utalóan — regisztrálja a forgalomban résztvevő hajók bejelentése („Mikor adódott fel?") és a hajóhídnál történt tényleges áthaladás („Mely időben keresztül ment?") közötti időeltolódást, melyben a legkisebb időköz 15 perc, a legnagyobb pedig 34 óra.

Tanulmányunk záró gondolataként arra a tényre utalunk, hogy a XIX. század közepéről rendelkezésünkre álló szegedi híd-kinyitási iratok egyrészt időhatárukat (1843–1852), másrészt információit (8 rovat, ill. kérdéscsoport) tekintve meglehetősen korlátozottak. Mégis az a meggyőződésünk, hogy a jegyzőkönyvi bejegyzések fenti — első részletezőbb és kísérleti — értelmezésével is hozzá tudunk járulni egy fontos folyómenti kereskedelmi centrum konkrét, mennyiségi adatokon alapuló szállítás- és áruforgalom-történetének felvázolásához, pontosításához. Megítélésünk szerint a kapott eredmények több vonatkozásban túlmutatnak a helyi viszonyokon, nagytáji és bizonyos adatsorok kapcsán országos összefüggésekre, tendenciákra is utalnak. Ilyenformán lehetőséget kínálnak, főként az ország más folyómenti kereskedelmi központjaival, más régiókkal való összevetésre. Jelen tanulmányunk célja éppen ez volt; a szegedi, XIX. század közepi híd-kinyitási

iratok számszerű adatainak értelmezésével olyan forrás értékű anyagközlés publikálása, mely tovább inspirál elemző és összehasonlító vizsgálatokra.[66]

IRODALOM

Alapi Gyula 1911. Komárom vármegye nemes családai. Komárom.
Balázs Péter 1980. Győr a feudalizmus bomlása és a polgári forradalom idején. Budapest.
Bay Ferenc 1942. A győri Lloyd városáért és kereskedelméért 1856–1936. Győr.
Bácskai Vera 1986. Adalékok az 1840-es évek gabonakereskedelmének történetéhez. Agrártörténeti Szemle 1–2. 262–272.
1989: A vállalkozók előfutárai. Budapest
Bálint Sándor 1957. Szegedi szótár I–II. Budapesz.
1977: A szögedi nemzet. A szegedi nagytáj népélete II. Szeged.
Beck Pista 1905. Régi szegedi cégérekből. Szegedi Napló 266/5.
Benda Gyula 1973. Statisztikai adatok a magyar mezőgazdaság történetéhez. Budapest.
Betkowski Jenő 1968. A tiszai fahajók építése, javítása, népe. Szolnok.
Borovszky Samu (szerk.) é. n. Bács–Bodrog vármegye I–II. Budapest.
Czeglédy János 1969. Tutajozás a Maroson a múlt században I–II–III. Ethnographia 212–234., 431–446., 537–556. o.
Ditz Henrik 1869. A magyar mezőgazdaság. Pest.
Drozynski J. (szerk.) 1884. Donau–Almanach ... Wien.
Farkas József (szerk.) 1985. Szeged története 2. 1686–1849. Szeged.
Fényes Elek 1836–39. Magyarországnak s a hozzá kapcsolt tartományoknak mostani állapotja statisztikai és geographiai tekintetben I–IV. Pest.
1851: Magyarország geographiai szótára I–IV. Pest.
Gáll Imre 1970. Régi magyar hidak. Budapest.
Gonda Béla 1899. Magyarország belvizi hajózása. Budapest.
Gráfik Imre 1971. Szállítás és közlekedés Szentendre Szigeten. Néprajzi Közlemények XV.
1973: Az állati erővel végzett folyami vontatás. Ethnographia 482–510. o.
1975: Hajóvontatók. Néprajzi Értesítő 67–112. o.
1976–78: A szállitás és a közlekedés kutatása. In: *Barabás Jenő* (szerk.): Dissertationes Ethnographicae 2. Budapest. 123–151. o.
1978: A hajóvontatás munkaszervezeti kérdései. Néprajzi Értesítő 9–55. o.
1983: Az áru útja a szállítás forradalma előtt. Ethnographia 1–35. o.
1983: A magyarországi fahajózás. Néprajzi Közlemények XXVI.
1989: Hajósvállalkozók a Duna mentén a XIX. század közepén. In: *Jankovics J.–Kósa L.–Nyerges J.-W. Seidler* (szerk.): A magyar nyelv és kultúra a Duna völgyében I. Budapest Wien, 269–276. o.

[66] Jelen tanulmány a forrásanyag szerző által készített első megfogalmazású részletező feltárása, mely 1984-ben a Kisteleki Alapítvány pályázatán első díjat nyert. A későbbi részelemzések, ill. az adatoknak tágabb összefüggésekbe való helyezése több vonatkozásban árnyaltabb és pontosabb következtetésekre is lehetőséget adtak. Lásd: *Farkas J.* 1985, *Bácskai V.* 1986., *Bácskai V.* 1989., továbbá a szerzőtől: *Gráfik I.* 1989., *Gráfik I.* 1991., *Gráfik I.* 1992., *Gráfik I.* 1993., *Gráfik I.* 1994.

1991: Ethnographische Lehre des Kahnbrückenöffnungs–Tagebüches. (Mitte des XIX. Jahrhunderts). In: *Timo Yliaho* (red.): Historical Sources. Ethnos-toimitie 8:1. Ulvila, 28–41. o.
1992: Hajózás és gabonakereskedelem. Debrecen.
1993: Szegedi vállalkozók a népi hajózásban a XIX. század közepén. In: *Békési I.–Jankovics J.–Kósa L.–Nyerges J.* (szerk.): Régi és új peregrináció Magyarok külföldön, külföldiek Magyarországon. Budapest–Szeged, III. 1724–1733. o.
1994: Levéltári forrás a népi hajózás kutatásában. In: Studia Comitatensia 24. II. 129–136. o.
Gyimesi Sándor 1975. A városok a feudalizmusból a kapitalizmusba való átmenet időszakában. Budapest.
Gyulai Rudolf 1896. A Császári–Királyi Szabaditékos Rév–Komáromi Biztositó Társaság története. Komárom.
Hála József 1976. Adatok a Csák-hegyi kőbányászat történetéhez. In: Magyar Állami Földtani Intézet évi jelentése az 1974. évről. Budapest. 103–113. o.
1987: A Börzsöny-vidéki kőbányászat és kőhasznosítás a XIX–XX. században. Budapest.
Horváth Mihály 1840. Az ipar és a kereskedés története Magyarországon a három utolsó század alatt. Buda.
Hunfalvy János 1867. Hazánk közlekedési eszközeiről. Pest.
Jókai Mór. 1964. Az arany ember. Budapest.
Juhász Antal 1962. A tiszai tutajozás és a szegedi super-mesterség. In: A Móra Ferenc Múzeum Évkönyve 1960–62. Szeged. 117–147. o.
Kállay István 1972. Szabad királyi városok gazdálkodása Mária Terézia korában. Budapest.
Kecskés László 1978. Komáromi mesterségek. Budapest–Bratislava.
Kenessey Albert 1869. Hajózási törvények és rendszabályok. Pest.
K. Kovács László 1948. A magyar népi közlekedés kutatása. Budapest.
Korizmics László 1858. Jelentése a dunai hajózásról, s a magyar borok érdekében Konstantinápolyba tett utjának eredményeiről. Pest.
Kovács János 1896. Szegedi emlékek. Szeged.
1901: Szeged és népe. Szeged ethnographiája. Szeged.
Kováts István 1981. Egy szegény pórfiu önéletírása. Budapest.
Kulinyi Zsigmond 1901. Szeged új kora. Szeged.
László László 1937. Kászoni jakabfalvi és bogszeghi László Ferenc „Az Aranyember". Magyar Családtörténeti Szemle III. évf. V–VI. füzet 87–93. o.
Móra Ferenc 1917. Fel se hajózunk, le se hajózunk. Szegedi körkép. Pesti Napló júl. 7. 5–8. o.
Oltvai Ferenc 1966. A Szegedi Állami Levéltár fondjainak jegyzéke. Budapest.
Oltvai Ferenc–Vinczi Károlyné 1967. A szegedi Zsótér-ház építése. In: A Móra Ferenc Múzeum Évkönyve 1966–67. Szeged 189–201. o.
Palugyay Imre 1853. Szabad királyi városok leírása. Pest.
Pisztory Mór 1871. Győr város gabonaforgalma és gabonakereskedése. In: Statisztikai és nemzetgazdasági közlemények 8. Budapest. 35–59. o.
Reizner János 1884. A régi Szeged I. A negyvenes évek és a forradalom napjai Szegeden. Szeged.
1899–1900: Szeged története I–IV. Szeged.
Rúzsás Lajos 1966. A városi fejlődés a XVIII–XIX. századi Dél-Magyarországon. Budapest.
Selmeczi Kovács Attila 1980. Repcetermesztés Magyarországon. Agrártörténeti Szemle XXII/1–2. 56–97. o.
Smoling Somorjay Béla 1934. Dunakrónika. Jegyzetek a Duna történelmi naplójából. Budapest.
Suppan, C. V. 1902. Bienenschiffahrt. Berlin–Grunewald.
Szathmári Károly 1864. Baja szerepe Magyarország kereskedelmében és lehető összekapcsolása az alföldi vasúttal. Pest.

Széchenyi István 1978. Napló. Budapest.
Szinnyei József 1889. Timár-ház. Naplójegyzetek. Komárom.
Szüts Mihály 1914. Szeged mezőgazdasága. Szeged.
Takács Lajos 1964. Dohánytermesztés Magyarországon. Budapest.
Tálasi István 1955. Az anyagi kultúra néprajzi vizsgálatának tíz éve. 1945–1955. Ethnographia 1/5–56. o.
Tápay–Szabó Gabriella 1933. Szeged erkölcsei a XVIII. században. Szeged.
Tömörkény István 1906. Szegedi vizenjárók. Néprajzi Értesítő 193–201. o.
Vedres István 1805. A Tiszát a Dunával öszvekaptsoló új hajókázható tsatorna. Szeged.
Vörös Károly 1965. Győr és Pest harca a dunai gabonakereskedelemért 1850–1881. In: Arrabona 471–491. o.
Zsótér János 1842. Hajósi jó rendviszonos kötelességek és általános rendszabályok. Szeged.

OROSZI SÁNDOR

A NASZÓDVIDÉKI ERDŐK ÁLLAMI KEZELÉSE

Természeti viszonyok

A naszódvidéki erdők földrajzi szempontból a Radnai-havasok, a Borgói-hegység és a Kelemen-havasok közép- és magashegységi övében helyezkedtek el. A Radnai-havasok erdői a Nagy-Maros jobb oldali mellékvizei, a Fürdő-patak, az Ányes-, Kormány-, a Rebra-, a Szálva- és a Kis-Széples-patak felé hajló hegyoldalakon álltak. A bal oldali vízfolyások, az Ilva és a Les völgye már a Borgói-hegység erdőinek megközelítését tette lehetővé. A Beszterce, a Tiha és a Sajó völgye a Kelemen-havasok vizét gyűjtötte össze. A két Maros-Torda megyei község, Marosoroszfalu és Marosmonosfalu pedig már a Maros völgyében volt. A Kárpátok vízválasztóján túl, az Aranyos-Beszterce, ill. a Kosna völgyébe szintén két község, Radnalajosfalva és Kosna esett.

Az előhegyeken gyertyános-tölgyesek, tölgyesek, feljebb bükkösök és jegenyefenyővel elegyes bükkösök alkották a természetes erdőállományokat. A mintegy 200 ezer hektárnyi terület jelentős részén, körülbelül felén lucosok helyezkedtek el. Az erdők felső határán a cirbolyafenyő és a törpefenyő fordult elő. Az erdők fölött pedig körülbelül 30 ezer hektárt tettek ki a havasi rétek és legelők, ill. a terméketlen területek.

A naszódvidéki erdőkben nőtt lucfenyő egyenes rostlefutású, kiváló műszaki tulajdonságánál fogva a hangszergyártás keresett alapanyagának számított. Ugyancsak keresett volt a naszódvidéki jegenyefenyő is.

Az itteni erdőkben rejlő értékek kiaknázása azonban csak idővel, a gazdasági fejlődés bizonyos szintjén vált lehetségessé. Ez az időszak a XIX. század második felében kezdődött.

Népességi viszonyok

Naszódvidék elnevezés alatt az egykori 17. számú, második román határőrezred kerületét értjük. Az 1760–80-as években megszervezett határőrség révén az itteni román lakosság megszabadult a földesúri terhek jelentős részétől, ugyanakkor kiterjedt kulturális autonómiát is kapott. Mindez lehetővé tette elkülönülésüket a szomszédos, továbbra is jobbágyi sorban élő népességtől. A jobbágyfelszabadítás (1848), ill. a határőrség feloszlatása (1851) után elsősorban az említett kulturális autonómia és az akkor már megerősödött román nemzeti öntudat értékelődött fel, amihez — éppen az erdőbirtokok megszerzése révén — megfelelő gazdasági alapok is rendelkezésre álltak. Századunk első évtizedében a csaknem nyolcvanezer lakost számláló Naszódvidék az erdélyi románság gazdasági, kulturális és természetesen bizonyos értelemben politikai fejlődése szempontjából a legegységesebb, legdinamikusabb tömbjét alkotta.

Erdők a katonai és vármegyei irányítás alatt

A 17., vagyis második román határőrezredet legelőször 1762 áprilisában állították fel. A radnai (Rodnaer Militärdistrict), majd naszódiként is emlegetett határőrezred területén jelentős erdőbirtokok voltak, amelyek mind a lakosság életlehetőségeinek biztosításában, mind a határőri intézmény költségeinek viselésében egyre nagyobb szerepet töltöttek be.

A naszódvidéki erdők kezelésével kapcsolatban az első nyomokat 1765-ben találjuk. Ekkor az itteni erdőket *tilalmazott* és *nem tilalmazott* kategóriákba sorolták. A tilalmazott erdőkben csak engedéllyel lehetett fát vágni, míg a többi erdőben a határőrök szabadon gyakorolhatták mind a fahasználatot, mind a legeltetést. A katonai elöljárók azonban a községek vezetőire bízták, hogy azok mely erdőket sorolnak az egyik, melyiket a másik kategóriába. Így aztán a tilalmazás egyáltalán nem a szakmai szempontok, hanem a községek pillanatnyi érdeke szerint történt. Jelentős fafogyasztó azonban nem volt, legfeljebb a Désaknán bányászott só elszállítására vágtak tutajnak alkalmas fákat.

A Mária Terézia-féle, 1769. évi magyarországi *erdőrendtartást* II. József 1781-ben Erdélyre is kiterjesztette. Ennek hatására 1787-ben a katonai elöljáróság *megszigorította* a határőrök *fakitermelésének lehetőségeit*. Csak a hullfa szabad szedését engedte meg, míg az épületfa-szükséglet biztosítására a községi elöljáróságnak vágásterületeket kellett kijelölniük. Ezen a vágásterületeken természetesen csak saját szükségletre lehetett fát kitermelni, a faeladást tiltották.

II. József uralkodása idején még egy, a későbbiekben fontossá váló esemény történt. Az 1769. évi, az Erdély és Bukovina, ill. Moldva közötti határkiigazítás eredményeképpen a naszódi határőrökhöz került területeket, a „revindikált havasokat" (alpes revindicatae) az uralkodó 1783-ban pátenssel a határőrkatonaság használatába adta.

A fakitermeléssel, ill. az erdőóvással kapcsolatos feladatok növekedése miatt a katonai parancsnokság 1808-tól kezdődően egy *szakképzett erdészt*, továbbá erdőőröket és erdőszolgákat alkalmazott. Az eladási célból kitermelt faanyag a korábbi tiltás ellenére mégis nőtt, úgyhogy a fakereskedést *taxafizetéshez* — a kitermelt, értékesítendő faanyag mennyiségétől függő díjhoz — kötötték. 1808 végén azonban a katonai elöljáróság úgy gondolta, hogy ezt a taxafizetési kötelezettséget el kell törölni. Belátták ugyanis, hogy a naszódvidéki lakosok mezőgazdasági termékekből alig, hanem jórészt az erdei termékekből tudnak pénzhez jutni.

Mivel a taxafizetési kötelezettség megszűnt, így a katonai vezetés az *erdészeti irányítást*, -ellenőrzést feleslegesnek tartotta, tehát *megszüntette*. Az erdők használatát ismét a katonai közegek felügyelték. 1813-ban az ezredparancsnokság elrendelte, hogy a századparancsnokok az erdők állapotáról havonta készítsenek jelentést. 1819-ben pedig ismét csak a saját szükségletre történő fakitermelést engedélyezték, hiszen — miként írták — az erdők nem a határőrök, hanem a kincstár tulajdonában vannak. Ez utóbbit erősítette az is, hogy az erdőkárokból befolyt büntetéspénzt kincstári vagyonként kezelték.

1824-ben — megerősítve az 1787. évi rendeletet — ismét szigorították a vágásterületek kijelölésének lehetőségét, sőt a községek lakosai csak ellenőrzött, szabályosan lebélyegzett fákat vághattak ki, szállíthattak haza. A megrongált, túllegeltetett erdők őrzését és kezelését pedig nem bízták a községi elöljáróságokra, hanem azokat külön katonai felügyelet alá helyezték.

1840-ben a katonai elöljáróság ismét *szakképzett erdész alkalmazásáról* döntött. Az erdész működését jelzi, hogy 1842-ben a századparancsnokságok rendeletet kaptak, amely szerint az erdőket el kell a más művelésiághoz tartozó területektől különíteni, sőt a bokros, legeltetésre nem alkalmas területek erdősítendők.[1]

A kortársak, így például az erdélyi határőrkerületek gazdasági viszonyait leíró Josef H. Benigni, úgy látták, hogy a határőrök a hatalmas erdőségek ellenére is nehezen fedezik faszükségletüket. A szomszédos, nem határőrkerületi erdők használatáért pénzt vagy részes munkát ajánlanak.[2]

Egy későbbi, 1903-ban készült értékelés szerint az 1765-től 1851-ig terjedő időszakra a rendszeres erdészeti kezelés teljes nélkülözése volt a jellemző. A célsze-

[1] *Puskás Ferenc:* A naszódvidéki erdőségek kezelése, használata és értékesítése hajdan és most. Erdészeti Lapok (a továbbiakban: EL) 1903. 895–901. o.

[2] *Benigni, Josef H.:* Statistische Skizze der Siebenbürgischen Militär-Grenze. (Hermannstadt, 1816.) 35. o.

rű gazdálkodásra irányuló kísérletek ugyanis legfeljebb „csak jámbor óhajnak nevezhetők".[3] Így aztán sem a (viszonylagos) fahiány, sem a jelentős erdőkárosítások nem voltak kiküszöbölhetők.

1851-ben a határőrvidéki jogállást megszüntették, s ekkortól kezdődően egyre fontosabbá váltak a *tulajdonviszonyok*. Az eddigi „határőrvidéki", pontosabban tulajdonjogilag nem meghatározott erdőket háromfelé kellett osztani: a községeknek, a politikai (naszódvidéki) hatóságoknak és a kincstárnak. A birtokelkülönítésre 1851-ben és 1853-ban bizottságot küldtek ki, de ezek működése nem hozta meg a várt eredményt. A községi és a kincstári területek szétválasztását csak a későbbi, az 1864–66-ban működő bizottság tudta megoldani. A volt határőrközségek azonban — korábbi használatukra, mint szervezett jogra hivatkozva — kifogásolták a kincstár „birtokszerzését", úgyhogy a kérdést átfogóan, az előző bizottságok működését túllépve kellett rendezni.[4] Erre 1872-ben került sor.

1872 márciusában a naszódvidéki községek képviselői és a Pénzügyminisztérium között *megállapodás jött létre*, amelyet a következő hónapban az uralkodó is jóváhagyott. E szerint a kincstár a mintegy 91 ezer kh (kb. 53 ezer ha), évente kb. 2 forint/kh tiszta jövedelmet biztosító erdőterületéről, továbbá 17 lakóházáról, 1 fűrészmalmáról és kocsmájáról, őrlőmalmairól a 44 naszódvidéki község, ill. az ottani alapok javára lemond. Ezért a községek 20 év alatt fizetnek, évi 5%-os kamat mellett, 100 ezer forintot. Az egyezség szerint a naszódvidéki községek, ill. a javukat szolgáló iskola- és ösztöndíjalapok jogot kaptak arra is, hogy a gróf és báró Kemény családnak juttatott, revindikált havasokat megszerezzék.[5] (A határőrvidék megszüntetésekor a revindikált havasok egy részét a Kemény családnak adták.) Ezt a kérdést azonban 1872-ben még nem tudták véglegesen rendezni.

A megegyezés erdészeti szempontból kétszeresen is érdekes. Az egyik, a megnyugtató mozzanatot az jelentette, hogy nagykiterjedésű, közös tulajdonú területre lehetett erdészeti adminisztrációt kiépíteni. A másik feladatot pedig az erdők rendszeres jövedelmezőségének a biztosítása jelentette. A községek ugyanis évi 7625 forint kifizetését vállalták (ennyi jutott egy évre a százezer forintos megváltási árból), amelynek előteremtését csak az erdőkből várhatták.

Korábban, 1851–66 között a naszódi kapitányság mellett egy erdészeti titkár működött, 1866-tól viszont már erdészeti képesítéssel rendelkező *erdőmestert* alkalmaztak. A naszódi erdőmester látta el a volt határőrközségek erdőinek kezelését, akinek feladatát 1871-ben *szabályrendeletben* igyekeztek meghatározni. A szabályrendelet azonban legfőképpen arról szólt, hogy az erdőmestert kik és hogyan választják, ill. felügyelik, tehát kevésbé az erdők kezeléséről. Az ekkor alkotott

[3] *Puskás F.* i. m.: 901. o.

[4] *Puskás F.* i. m.: 901–905. o.

[5] A naszódvidéki határőrségi erdők községi birtokká lettek. EL 1873. 267–275. o.

szabályrendelet ráadásul a kincstári erdők kezelését is igyekezett az erdőmester hatáskörébe vonni, amit — mivel még nem született a naszódvidéki községekkel erről megállapodás — minden érdekelt minisztérium (a földművelés-, ipar- és kereskedelemügyi, a belügyi, a pénzügyi és a vallás- és közoktatásügyi) kifogásolt. Így ekkor nem fogadták el a szabályrendelet-tervezetet.

Az 1872. évi megegyezés után újra kísérletet tettek egy szabályrendelet megalkotására és elfogadtatására. Ebben már több szó volt az erdők kezeléséről, de időközben megszületett az 1879. évi erdőtörvény. A törvény pedig részletesen szabályozott jó néhány olyan kérdést, amelyeket a naszódiak a szabályrendeletbe foglaltak. Így ez a kezdeményezés, az önálló erdőkezelési szabályozás megakadt.[6]

Az erdészeti szervezet kiépítését segítette *Beszterce–Naszód vármegye* 1876. évi létrehozása. A továbbiakban ugyanis a vármegyei hatóságok Naszódon és Borgóprundon erdőgondnokságot létesítettek, és gondoskodtak az erdőőrök és erdőszolgák alkalmazásáról. Ugyancsak a vármegyei hatóságok láttamozták a *fakitermelési* vállalkozókkal kötött *szerződéseket*. Ezek a szerződések azonban a vármegyei beavatkozás ellenére sem voltak kedvezőek. A vállalkozók az erdőkért, kihasználva a községek szorult helyzetét, azt, hogy azoknak évente kellett komoly összeget előteremteniük — holdanként 5–25 forint tőárat adtak. Az általában 10 vagy annál hosszabb időtartamra kötött megállapodások szerint ráadásul a kereskedők csak a 30 cm felső átmérőnél vastagabb anyagot voltak kötelesek kihasználni. Így az erdőből csak a legértékesebb fákat vágták ki. Fizetni meg csak a teljes záródású, azaz az említett átmérőt elérő, egész fák által elfoglalt területért fizettek. Tehát az 1 kh áráért akár 1,5–2,0 kh erdőt is átválogattak, kiszálaltak. A fakereskedők természetesen a legközelebbi, a könnyen megközelíthető erdőket vették meg, mert a szállítást igyekeztek minél olcsóbban megoldani.

A fakereskedők működése mellett kiterjedt *fatolvajlás* is folyt, mert a községi lakosok továbbra is az erdőkből származó jövedelemre voltak utalva. Különösen sok gondot okoztak a hangszerfával kereskedő tolvajok, akik nemcsak a kivágott fa eltulajdonításával károsítottak, hanem a többi főt is „megkóstolták". (Fejszéjükkel belevágtak a fába annak kipuhatolására, hogy az illető fa rostlefutása lehetővé teszi-e hangszer céljaira történő feldolgozást. Az arra alkalmatlan fákat ott hagyták, amelyeknek az értéke a rajtuk ejtett seb miatt jelentősen csökkent.)[7]

A naszódvidéki erdők történetében — miként az ország minden erdejét illetően — alapvető szerepet játszott az 1879. évi XXXI. tc., az *erdőtörvény*. A törvény alapján kiépült az országos erdészeti igazgatás és felügyelet. A naszódvidéki erdőket — mint közösségi tulajdonban lévő birtokot — az erdőtörvény alapján üzemterv, államilag jóváhagyott, ellenőrzött dokumentumok alapján kellett kezelni. Ennek bevezetése természetes időbe telt.

[6] Magyar Országos Levéltár (a továbbiakban: OL) K-168. 1879-4-18.985.

[7] *Puskás F.* i.m.: 905–907. o.

A naszódvidéki erdők leírását, az erdőtörvény rendelkezései alapján történő értékelését legelőször Laitner Elek kolozsvári erdőfelügyelő végezte el. Ő első ízben 1881-ben járt a naszódvidéki erdőkben, és akkor nemcsak állapotfelvételt, hanem rendezési tervet is készített. Ezt mind a vármegyei erdészeti bizottságnak, mind a minisztériumnak beterjesztette, s a további évek — egészen az 1890. évi törvényekig — tulajdonképpen a Laitner-féle javaslatok megvalósítására tett erőfeszítések jegyében teltek el. Érdemes tehát áttekintenünk a kolozsvári erdőfelügyelő leírását és javaslatait.[8]

Laitner a naszódvidéki erdőket három nagy csoportba osztotta; a Szamos-völgyibe, a Borgó-vidékibe és a vízválasztón túli, Bukovina és Moldva felé hajló részekbe. Ennek megfelelően értékelte az addig alkalmazott gazdálkodást és a fakereskedelmi viszonyokat.

A *Szamos völgyében* látta, hogy a folyóra közvetlenül hajló hegyoldalak erdőit az elmúlt évtizedekben letarolták, ugyanakkor a mellékvölgyekben még jelentős fakészletek várnak hasznosításra. A mellékvölgyek közül csak a Szálva-völgyben történtek fakitermelések, ahonnan a fát tengelyen átvitték Máramarosba. Ott ugyanis megfelelő úsztató- és tutajozási berendezésekkel biztosították a faanyag piacra jutását. A Szamos-völgy ilyen irányú berendezése még nem kezdődött meg, mert „a szükséges befektetési tőke hiányában egészen vad állapotok vannak, s az úsztatásra és tutajozásra különben alkalmas patakok szabályozására senki sem gondol."

Laitner megállapítása szerint a kedvezőtlen szállítási, így értékesítési viszonyok ellenére is mindenfelé jelentős erdőpusztítást lehet látni. Erdőégetések, -legeltetések általánosak, így az erdők fennmaradása, netalán felújítása szinte lehetetlen. „A határőrségi intézmény fennállása idejében szokásban volt erdőirtás (ugyanis) annyira átment a nép természetébe, hogy büntetendő cselekménynek nem is tekintetik."

A *Borgó-völgyi* erdők kiváló lucfenyveseit nagymértékben hasznosítják. Az egyenletes szállefutású, finomrostú fa ugyanis a hangszergyártás kiváló alapanyaga. Borgóprund közelében hangszerdeszkagyárat létesítettek, ahonnan jelentős mennyiségű faanyagot szállítanak külföldre, főleg Németországba. Ugyanakkor a „tehetősebb lakosok" tulajdonában lévő deszkametszők termékei Dés, Szamosújvár, Kolozsvár, továbbá Szatmár és Szilágy megye fapiacain jelennek meg. A Borgó völgyére is jellemző azonban — írta Laitner —, hogy mindenki ott és annyi fát vág, ahol és amennyit akar. A rendszertelen, de nagymértékű erdőkihasználás tehát jelentősen terheli ezeket az erdőket, hiszen a „vidéknek egész lakossága majdnem kizárólag a faüzletből él".

A *vízválasztón túli* erdőket főleg romániai fakereskedők vásárolták meg. A kedvező szállítási lehetőségeket kihasználva innen néhány nap alatt Galacra, ill. a

[8] OL K-168. 1882-4-416. (418.)

Dunához lehet juttatni a kiváló minőségű fenyőárut. A fakereskedők mind a Dorna, mind az Aranyos-Beszterce medrét úsztatásra, ill. tutajozásra alkalmassá tették, a mellékvölgyeket megfelelő vízfogókkal látták el. Laitner itt legnagyobb gondként a faanyag ellenőrizhetetlen kiszállítását (exportálását) jelölte meg. Az erdők felújulása ugyanis nem volt veszélyeztetve, mert a vágásterületek a településektől messze estek, így a legelő marha kevés kárt tehetett az újulatban.

Laitner Elek a megállapított hiányok és törvényellenességek kiküszöbölésére meghatározta a *legfontosabb teendőket:*

— a két erdőtiszt helyett kilenc erdőtisztet kell alkalmazni;

— az erdőtörvényben előírt üzemtervek elkészítésére pályázatot kell kiírni;

— az erdők határát, ill. a legelők és az erdők elkülönítését határjelek elhelyezésével kell megoldani;

— a vármegyei hatóságok kérjék be és ellenőrizzék a fakereskedőkkel kötött szerződéseket.

Beszterce–Naszód vármegye közigazgatási bizottsága 1882 márciusában tárgyalta Laitner Elek javaslatait, amelyekből tulajdonképpen mindent elfogadott, de a megvalósítást csak *hosszabb távon* képzelte el. Az erdőtiszti létszámot például megyei szinten hat főre emelték (addig összesen négy volt, kettő naszódi, kettő a besztercei erdőket kezelte), akiknek azonban az üzemtervek elkészítését is feladatává tették. A határjelek elhelyezésére a szolgabírókat kérték fel, legeltetési szabályrendeletet viszont egyelőre nem alkottak. A vármegyei intézkedések megvalósítása azonban éveket, sőt évtizedeket vett igénybe.

Laitner a következő években[9] is arról számolhatott be, hogy a határjeleket nem helyezték el, így az üzemtervezéshez a kiindulási alapok (ti. az erdő és más művelési ágú terület elhatárolása) nincsenek meg. A községi elöljárók bíztak a hatóságok „elnéző jóakaratában", máshol meg a lakosság egyszerűen nem engedte a legelőt és az erdőt elkülöníteni. Ezért ehhez a munkához „Új-Radna községben az erdészeti közegeknek a hatóság beavatkozását és karhatalom alkalmazását kellett igénybe venniök".

A nehézségek ellenére 1884-ig az *ideiglenes üzemtervek részben elkészültek,* sőt a községek elöljárói már a fahasználatokra is olykor-olykor engedélyt kértek. Továbbra is dívott azonban az engedély nélküli erdőpusztítás. Ezt a legelőnyerés, ill. a (hangszer-) fakereskedelem ösztönözte. A hangszerfával való (szabad) kereskedést ugyan a vármegye elöljárósága betiltotta, de a fakereskedők továbbra is megtalálták a módját, hogy a tilos, tehát nem vágásterületen kitermelt, hangszerkészítésre alkalmas fát a lakosoktól megvegyék. Így aztán — írta Laitner 1883-ban — „Radnán, Magurán, Majerben, Borgó-Purndon ily nemű faanyagok óriási

[9] Uo. 1188. kötet, 1189. kötet és 1190. kötet. Erdőfelügyelői jelentések 1882., 1883., 1884. év. Kolozsvári erdőfelügyelőség.

mennyiségben vannak összehalmozva a fakereskedőknél, kik azt kizárólag a csempészetből vásárolják össze".

Laitner az erdészeti ügyek rendezésének *legfőbb akadályát a községek elöljáróságában látta.* Többször rámutatott, hogy ezek az emberek saját településük érdekei ellen cselekszenek, amikor nem segítik elő az erdészeti viszonyok javítását. A kiterjedt erdőkből származó jövedelmek ugyanis gyakran az erdőkkel kapcsolatos adó-, ill. őrzési költségeket sem fedezték, miközben a fa ára állandóan emelkedett.

A miniszter a továbbiakban csak azzal a feltétellel engedélyezte a faeladásokat, ha azok bevételét a községek az üzemtervek készítésére fordítják. Ugyancsak készült legeltetési szabályrendelet-tervezet is, de a községek elöljárói azt még tárgyalásra sem bocsátották. Sőt egyes helyeken a vágásterületeket juh- és kecskelegeltetésre adták bérbe. Ha pedig a felfogadott erdőőr „a felfedezett falopásokat és egyéb visszaéléseket bejelenti, a legnagyobb üldözésnek van kitéve, sőt szolgálatából is elbocsáttatik".

Itt tehát a vármegyei, ill. erdészeti hatóságokat is meghaladó, miniszteri, netalán országgyűlési intézkedésre volt szükség. Mielőtt azonban ezekre rátérnénk, néhány példa alapján áttekinthetjük, hogy az 1880-as évek első felében miként sikerült az erdők kihasználásába némi rendszert belevinni.

A Laitner által sürgetően felvetett teendők közül *az üzemtervezési kötelezettség* teljesítése okozta a legtöbb gondot. Az erdőtörvény 18. §-a az üzemtervek elkészítésére öt esztendőt adott. A vármegyei bizottság által fogadott erdészek ezt nem végezhették el, tehát valóban külső szakembereket kellett üzemtervezésre fogadni. Ez a sok költséget igénylő munka aztán a községeknek ismét lehetőséget adott erdőik elkótyavetyélésére — lehetett hivatkozni az erdőkkel kapcsolatos költségek növekedésére, amit csak faeladásból tudtak fedezni.

Példaképpen először *Major* községet említhetjük meg.[10]

A község 1879-ben a bécsi Goetz-céggel kötött szerződést, amelyet a vármegyei hatóságokhoz jóváhagyás végett felterjesztett. Az alispán az erdőtörvény alapján létrehozott erdészeti bizottság véleményét kérte ki, akik a kérvény elutasítása mellett foglaltak állást. Ugyancsak ellenezte a vármegyei tiszti ügyész is, mivel a naszódvidéki iskolaalap és a község között még nem történtek meg az erdőelkülönítések. A község szerződése így a Földművelés-, Ipar- és Kereskedelemügyi Minisztériumba került, mert Major képviselőtestülete fellebezett. A minisztérium pénzügyi és erdészeti szakmai indokokkal alátámasztva tagadta meg a kérés teljesítését.

A Goetz-féle cég ugyanis 200 kh (115 ha) teljes zárlatú erdőért (azaz a megállapított 0,8 zárlat miatt mintegy 240 kh – 138 ha) 6000 frt-ot ajánlott. Ezt az összeget a község az erdőtörvényben előírt üzemtervezésre kívánta fordítani, de — miként

[10] Uo. 1880-4-31.505.

a minisztériumban rámutattak — olyan üzemtervet, amely ezt a 200 kh kihasználását lehetővé tette volna, nem készíthettek. A szerződésben kikötött 10 éves letermelési időszak alatt ugyanis legfeljebb 111,7 kh (64,3 ha) erdőt vághattak ki. Így a szerződés *hozamszabályozási szempontból* nem engedélyezhető.

Ugyancsak engedélyezhetetlennek tartották *pénzügyi szempontokból* is. Kiszámították ugyanis, hogy a terület fakészlete mintegy 40 ezer m^3, továbbá a szerződés biztosítja még a tutajkészítéshez és vízfogókhoz, gátakhoz szükséges faanyagok szabad kitermelését is. Ez még további 2–3 ezer m^3 fát jelent, tehát a fakereskedő cég mintegy 43 ezer m^3 fáért fizet 6000 frt-ot, azaz köbméterenként 14 krajcárt. Ez olyan alacsony tőár, amelyet állami felügyelet alatt álló erdőbirtokosoknak egyszerűen nem engedhetnek meg. (Az más kérdés, hogy a fakereskedők a magánerdőkből ennyiért is tudnak fát vásárolni.) Így a minisztérium a fellebbezést elutasította, s elrendelte az erdőtörvényben előírt, a hozamszabályozás szempontjainak megfelelő üzemterv elkészíttetését.

Más esetben a vármegyei erdészeti bizottság — a községek szorult anyagi helyzetére tekintettel — a fatőkét megtámadó faeladásokhoz is hozzájárult, ami aztán minisztériumi közbeavatkozást vont maga után. Példa lehet erre *Kissajó* község.[11]

A község a vízválasztón kívül fekvő, 1277,6 kh (735,3 ha) erdejére 1881-ben két moldvai fakereskedő tett ajánlatot. Holdanként 12, ill. 15 frt vételárat kínáltak. Az előzetes megegyezés szerint a fakereskedők 20 év alatt termelték volna le a faállományt és fizették volna ki az érte járó összeget. A vármegye közigazgatási bizottság erdészeti (al-)bizottsága ehhez hozzájárult, mert az erdőeladástól remélte a község anyagi viszonyainak rendezését, továbbá az erdőtörvényben előírt üzemtervezési munkák pénzügyi fedezetét.

Az erdőfelügyelő azonban a szerződést megtámadta, mert veszélyeztetve látta a fatőkét. Azt ugyan elismerte, hogy a Bukovina felé hajló erdőket lehetőleg egyben, koncentráltan kell értékesíteni, de ez a tartamosság rovására nem mehet. Az említett erdőeladással ugyanis a község 90 év fakészletét adta el, magyarán, 90 évig semmiféle fahasználatra nem nyílt módja. (A község mellett lévő kicsi, mintegy 140 kh – kb. 81 ha — erdőt már letarolták.) Ezt sem az erdőtörvény, sem a község jól felfogott érdeke nem engedhette meg. A vármegyei bizottság a belügyminiszterhez fordult, hogy kivételesen engedélyezzék — az erdőfelügyelő véleménye ellenére is — az erdőeladást. A földművelés-, ipar- és kereskedelemügyi miniszter azonban csak azt ígérte meg, hogy a község által beterjesztendő üzemterv tanulmányozása, jóváhagyása során tekintettel lesznek a kérésre, s ha a község „tulajdonát képező erdőkben nagyobb mennyiségű oly faanyag van készletben, mely az erdők okszerű kezelésének s az utókor érdekeinek veszélyeztetése nélkül eladható", akkor hozzájárul nem 90, de 20–30 év fatermésének az eladásához.

[11] Uo. 1883-4/c-35.004.

Az erdészeti előírások és a hozamszabályozási megfontolások teljes figyelmen kívül hagyására további példa *Felsőbudák* és *Rágla* kérvénye.[12]

A két község templomot szeretett volna építeni, amihez mintegy 1500 kh (kb. 863 ha) erdő eladásából kívánták a szükséges anyagi eszközöket előteremteni. Így készítettek el egy ideiglenes üzemtervet, amelyet a minisztériumban természetesen nem engedélyeztek. Megengedték viszont, hogy a húsz évi hozamterületet, azaz 280 kh-ot (161,1 ha) egyszerre kitermeljenek. Ezt az 1882-ben kelt miniszteri engedélyt a két község elégtelennek tartotta, úgyhogy további kérvényeket írt. A válasz azonban 1884-ben is csak az lehetett, ami korábban: a miniszternek sincsen joga az erdőtörvénnyel ellentétes, a fatőkét megtámadó fakitermelési engedélyt adni, bármilyen magasztos célra is kívánják a faeladásból befolyt összeget felhasználni.

A bemutatott példák alapján láthattuk, hogy az *erdőtörvény hatása bizonyos mértékig már érvényesült.* A községek engedélyt kértek a fakitermelésre — ha a hozamszabályozási előírásokkal még nem is voltak tisztában. Az okszerű erdőgazdálkodáshoz azonban még nagyon hosszú út vezetett. Ezen az úton a hozamszabályozáson kívül az *erdőkárosítások* problémáját is minél előbb meg kellett oldani.

A falopások és egyéb erdőkárosítások között elsőként *Gledény* példáját említhetjük meg. A község 1884-ben a következő panasszal fordult a minisztériumhoz.[13]

Az országhatárhoz közelfekvő erdejében egy, egyébként megnevezett, „romániai alattvaló" tiltott módon nagyobb mennyiségű fát termeltetett ki. Ha a fakitermelést már nem, de a fa elszállítását a község igyekezett a (határ-)csendőrség és a községi erdőőrök segítségével megakadályozni. Télen azonban sem a csendőrség, sem az erdőőrök nem tudták megközelíteni a vágásterületet, amit a „romániai alattvaló" kihasznált: elszállíttatta a fát.

A község szeretett volna kártalanítást kapni Romániától, hiszen a fatolvajt csak ott lehetett megbüntetni. Ugyancsak kérte azt is, hogy a (határ-)csendőrök télen is őrizzék a határt. A minisztérium azonban sem az egyik, sem a másik kérést nem tudta teljesíteni, ahhoz belügyi és külügyi intézkedésekre lett volna szükség.

Második példánkban a fakereskedőknek eladott erdők károsítását mutatjuk be. Az erdők szabad kitermeléséhez szokott lakosok ugyanis nem tisztelték sem a községek, sem a fakereskedő cégek érdekeit.[14]

Az „Első Szászrégeni Tutaj Kereskedő Társulat" a *felsőbudaki* határban 1878–79-ben 30 éves letermelésre vásárolt meg erdőt. A területet saját erdőőreivel őriztette, de a falopásokat, erdőkitermeléseket így sem tudta megakadályozni. Így a vármegyei hatóságokat kérte, hogy az erdőt — a régi jogrendnek megfelelően —

[12] Uo. 1884-4/a-18.352.
[13] Uo. 1884-4/c-10.117.
[14] Uo. 1880-4-11.744.

vegye zár alá. A megye ezt nem tudta megtenni, hiszen időközben új erdőtörvény született, amely nem ismerte a vármegyei zárlatot. „Minthogy ezután — írta a társulat a miniszternek — teljességgel czélt nem érhetünk, és a kérdéses erdőségnek hivatalosan elösmert tökéletes devastatiója ellen legkevésbé sem számíthatunk közigazgatási támogatásra, a legnagyobb veszély és tetemes kilábalhatatlan károsodásunk pedig a késedelemben rejlik", kérték a minisztert, hogy „az erdő ál(l)agát tökéletesen meghiúsító rongálásokat betiltani" rendelje el. A miniszter sem tehetett azonban egyebet, felhívta a megye „közönségét", hogy az erdészeti szervezetek kiépültéig tegyen meg mindent a pusztítások megakadályozására.

Természetesen nemcsak a károsult cégek fordultak problémáikkal a minisztériumhoz, hanem a vidék lakossága is panaszkodott a fakereskedőkre. Bennük ugyanis a régi, „szabad" faeladások, fakereskedelem sírásóit látták. A községi lakosok és cégek meglopásán kívül olykor még „szakmai" panasszal is éltek: a fakereskedők letarolják az erdőket, elkopárosodást idéznek elő, így hosszabb távon a vidék teljes elszegényedését okozzák. Egy ilyen panaszra 1883-ban találunk példát.[15]

Románbudak és *Rágla* községek erdőinek egy részét romániai és bécsi fakereskedők még 1878-ban 20 évi kihasználásra vették meg. Az erdőtörvény életbe léptetése után az erdőfelügyelő felhívására az illető községek üzemtervet készítettek, hagyattak jóvá, és ennek megfelelően folyt a fakitermelés. Mégis egy besztercei, ill. egy románbudaki polgár a belügy-, ill. a földművelés-, ipar- és kereskedelemügyi minisztert ostromolta (német és román nyelvű levelekkel), hogy a községekben óriási erdőpusztítások vannak.

A kiküldött erdőfelügyelő azonban megállapította, hogy „a feljelentésben említett pusztítás egyáltalán megállapítható nem volt". Legfeljebb a legelő használata körül fordultak elő szabálytalanságok, de „ez irányban — írta az erdőfelügyelő — külön intézkedéseket tenni feleslegesnek láttam, mert az üzemterv a legelőnek használatát megfelelően szabályozza, és a jövőre nézve is csak ez lehet irányadó". Végül az erdőfelügyelő megjegyezte, hogy a „feljelentőket a vizsgálatban való részvételre meghívni kívánnám, a hatóságok által felszólítottam, azonban ily nevű egyének (Mihail Urban és Flore Timot) azon vidéken sehol feltalálhatók nem voltak."

A hozamszabályozási előírások érvényesítése, az erdőkárosítások megakadályozása mellett a kiépülő erdészeti igazgatás harmadik nagy problémáját a *birtokjogi kérdések* tisztázatlan volta jelentette. Az 1860-as években végzett birtokelkülönítések ugyanis még az 1880-as években sem zárultak le megnyugtató módon. A községi használatra kihasított, kihasítandó erdők sok helyen keveredtek például az iskola- és ösztöndíj alap erdőivel. A naszódvidéki volt határőrök művelődési céljaira létesített alapokhoz ugyanis a birtokrendezések során erdőterületeket is rendeltek.

[15] Uo. 1883-4/a-23.073.

A *művelődési alapokkal* kapcsolatban megjegyezzük, hogy a határőrök közös jövedelméből már a XVIII. században iskolákat is létesítettek. Az erre fordítandó pénzt rendszeresen elő kellett teremteni, tehát egyfajta pénzügyi alap keletkezett. A határőrség feloszlatása után különösen megnőtt ezen alapok jelentősége, mivel a közös vagyonból már nem a határőrség ruháztatására, ill. egyéb anyagi szükségletének a kielégítésére kellett pénzt fordítani, hanem a szellemiekre. Így a *központi iskola alapból* többek között főgimnáziumot és leányiskolákat, a *községi iskola alapból* falusi iskolákat tartottak fenn, az *ösztöndíj alapból* pedig az arra érdemes fiatalok tanulmányait támogatták. Az alapok kezelését külön, az érdekelt községek képviselőiből alakult bizottság felügyelte. Az alapok vagyonkezelőinek érdekeltsége természetesen gyakran eltért a községiektől, így az erdőgazdálkodást illetően is gyakran találtak egymás munkájában hibát.

Példaként *Újradnát* említjük meg, amely község több alkalommal panasszal élt előbb a vármegyei bizottságnál, majd a minisztériumokban a határában lévő, de az alaphoz tartozó erdők túlhasználása ellen.[16] Ugyanakkor az alap kezelősége többször a községet jelentette fel azért, mert az alaphoz tartozó erdőségekben malomépítésre adott engedélyt. Az alap és a község között perre is sor került, aminek kárát természetesen az erdő is látta, hiszen mindkét fél addig igyekezett magának hasznot húzni az adott területből, amíg azt esetleg végérvényesen a másiknak nem ígérték.

Erdészeti szempontból még kiemelhetjük, hogy az alap kezelősége 1877–79-ben káros, jelentős túlhasználattal járó fakitermelési szerződést kötött, amely — mivel az erdőtörvény hatályba lépése előtt aláírták és jóváhagyták — évtizedekig érvényben maradt. Az erdészeti hatóságok egyet tehettek: a későbbi kihasználást korlátozták. Az Újradna határában lévő 6794,1 kh (3910,0 ha) erdőből ugyanis 3004,2 kh-t (1728,9 ha) 20 éves kitermelési időre adtak el. Ekkora terület azonban 36 évi hozamnak felelt meg, így a miniszter a szerződésben érintett területen kívül minden fahasználatot betiltott 1912-ig, azaz 36 évig. Az 1882-ben megtett intézkedések után sem csillapodtak azonban le a kedélyek, Újradna továbbra is erdőpusztítással vádolta az iskola alapot.

Kormánybiztos az erdőügyek rendezésére

Az említett példák mutatják, hogy a naszódvidéki erdők kezelésében és felügyeletében különleges, más vidékek erdőihez csak részben hasonló feladatok merültek fel. Ismételten utalunk rá, hogy az óriási erdővagyon felügyelete és kezelésének ellenőrzése meghaladta mind a kolozsvári erdőfelügyelő erejét (akinek több megyére kiterjedő hatásköre volt), mind a Beszterce–Naszód vármegyei erdé-

[16] Uo. 1884-4/c-56.056.

szeti bizottság lehetőségeit. Ugyanakkor a különböző minisztériumoknak is terhes lehetett a szinte hónapról hónapra közvetlenül hozzájuk, ill. a fellebbezésekkel a minisztériumokig eljutó ügyek kezelése. A helyzet megoldását egy *kormánybiztos* kinevezésétől várták.

Az 1885-ben kinevezett báró Bánffy Dezső (vármegyei főispán) erdészeti kormánybiztos megkapta mindazokat a jogokat, amelyekkel az elsőfokú erdészeti hatóság, a vármegyei erdészeti bizottság rendelkezett. Megmaradt ugyan a Beszterce–Naszód vármegyei közigazgatási bizottság erdészeti bizottsága is, de intézkedései csak Bánffy jóváhagyásával voltak érvényesek. Ugyanakkor a kormánybiztos joga volt a bizottság mellőzésével, sőt annak ellenében is intézkedni, ill. a kérdéses ügyeket közvetlenül az illetékes minisztériumokhoz továbbítani.[17]

Bánffy legelső feladatát az *erdészeti adminisztráció kiépítése* és az *üzemtervek készítésének a meggyorsítása* jelentette. Az erdészeti szervezet kiépítése érdekében 1886-ban meghozott intézkedésével a korábbi két erdőgondnoki kerületet hatra emelte. A szükséges létszámszaporítást nem a vármegye, hanem az államkincstár terhére végezte el. (Ez a fokozott állami szerepvállalás akkor még szokatlan volt.)

Az üzemtervezési munkálatok elvégzésére példaként *Borgótiha* 1888-ban jóváhagyott ideiglenes üzemtervét idézzük.[18]

Borgótiha ideiglenes üzemtervében 12644,3 kh (7276,8 ha) erdőt tárgyaltak, amelyből 5446 kh (3134 ha) volt a lucfenyves. Ezt „A" üzemosztályba sorolták, és két vágássorozatot állapítottak meg, ahol évente 15–15 kh (8,6–8,6 ha) kitermelését engedélyezték. A 3833 kh (2206 ha) „B" üzemosztályba sorolt bükkállományban pedig évente 20 kh (11,5 ha) kitermelést tettek lehetővé. A fokozatos felújítás érdekében azonban csak a járási erdőgondnok által megjelölt törzseket lehetett kivágni.

A „C" üzemosztályba 398 kh (229 ha) véderdő, a „D" üzemosztályba pedig 847 kh (487 ha) lucfenyves tartozott. Ez az erdő a községtől távol feküdt, ezért nem is vonták be a hozamszabályozásba. Csakúgy az „E" üzemosztályba sorolt, per alatt álló, a tulajdonjog szempontjából bizonytalan területet sem. (Az állandó üzemtervben kívántak e két utóbbi terület kérdéseire visszatérni.)

Mind a luc-, mind a bükkerdőkben 100 éves vágásfordulót írtak elő. A fenyvesek felújítását mesterségesen, csemeteültetéssel tartották megvalósíthatónak. A bükk természetes felújulásának sikertelensége esetén is a mesterséges erdősítést írták elő.

Az ideiglenes üzemterv jóváhagyásakor felhívták a vármegye közigazgatási bizottságát, hogy „ezen ideiglenes gazdasági tervet haladéktalanul életbe léptetvén, annak pontos megtartása felett őrködjék, nevezett községet pedig figyelmeztesse, hogy ezen ideiglenes gazdasági tervtől való bármely eltérés mint erdőrendészeti

[17] EL 1885. 406–407. o.

[18] OL K-168. 1888-4/a-3341. (18.170.)

áthágás törvényszerűleg fog büntettetni". Sőt „azon esetben is, ha a községi elöljáróság ezen rendelkezések végrehajtása és ellenőrzése körül megfelelő erélyt nem fejt ki s az erdészeti személyzetet hivatalos eljárásában eléggé nem támogatja, az egész erdőt (a közigazgatási bizottság) azonnal minden néven nevezhedő, teljes használati tilalom alá helyezze".

Az ismertetett ideiglenes üzemterv a későbbiek szempontjából egy nagyon lényeges elemet tartalmaz: a községtől távol fekvő, „D" üzemosztály külön kezelendő, azt a község többi erdejével nem lehet összevonni. A naszódvidéki községek határa ugyanis akár 3–4 helyen is feküdhetett. A településhez közvetlenül csatlakozó határrészen kívül távolabb, a havasokon, netalán a Kárpátok vízválasztóján túli részeken is voltak egymással össze nem függő területek. Ezek erdészeti kezelésére nem a községenkénti, hanem csak egy nagyobb összevonás adhatott megoldást.

Az üzemtervek *nehezen adtak lehetőséget a pásztorok*, ill. a különféle külső *szállások faigényének a kielégítésére*. A naszódvidéki erdők ebből a szempontból különös helyzetben voltak, mert az erdőkben számos téli szállás, istálló volt. Itt mindenhol mezőgazdasági szerfa- és tűzifaszükséglet merült fel.

Az elkészített ideiglenes üzemtervek kimondták, hogy az évi rendes vágásokon kívül más vágások nem nyithatók, így az említett telepek *faizására* (faizás: az erdőn — valamilyen jogosultság birtokában — saját szükségletre fát szedni) sincsen lehetőség. A vármegyei erdészeti bizottság azonban — elfogadva a naszódvidéki erdők, ill. települések sajátos helyzetét — megengedte, „kellő ellenőrzés mellett", a hullfa szedését.[19]

A naszódvidéki ügyekben kiküldött kormánybiztos azonban ezt a határozatot nem írta alá, mert tartott tőle, hogy a pásztorok nem csak a kidőlt fát szedik, használják fel. Bánffy a továbbiakban a minisztériumhoz fordult, hogy a különleges viszonyokra tekintettel találjanak a faizás biztosítására megoldást.

Végül a kolozsvári erdőfelügyelő által vázolt javaslatot fogadták el, amelynek legfontosabb részei a következők:

— az erdei tanyák, istállók csoportokba foglalandók;

— a csoportokba foglalt, összeírt tanyákhoz lehetőleg közel fekvő erdőben vágásterületet jelöljenek ki;

— az üzemtervekben ezeket a vágásterületeket — ahol egyébként csak a szálalást engedik meg — külön vágássorozatban tárgyalják;

— a vágásterületen az erdőtiszt fogja kijelölni minden egyes jogosultnak a járandóságát.

A megoldás — mégha kételkedünk is a betartásában — mindenesetre mutatja, hogy az erdőtörvény szigorú, olykor merev előírásai mellett is lehetett a különleges, indokolt kívánságokra megfelelő választ adni.

[19] Uo. 1886-4/a-469.

Az ideiglenes üzemtervek összeállításakor továbbra is nagy gondot jelentett a *birtokelkülönítések hiánya*. Ezért később, a rendszeres üzemtervek készítésének időszakában az erdőket újra fel kellett mérni. Bánffy üzemtervezésében elért érdemeit azonban mindez nem csökkenti.

Ugyancsak az ő kormánybiztosi működése idején szigorították meg a *községi erdők fahasználatát*. A községek is csak a kijelölt vágásterületeken biztosíthatták a faszükségletüket.

A *faeladásokat* Bánffy igyekezett visszafogni, csak olyan mérvben engedélyezte, ahogyan a községeknek az állammal szembeni tartozásukat, ill. az alapokra vonatkozó befizetéseket teljesíteniük kellett. A korábbi, előnytelen faeladási szerződéseket ugyan Bánffy sem volt képes megváltoztatni, de az új szerződésekbe már a községekre sokkal előnyösebb feltételeket tudott belefoglaltatni. A holdankénti tőár az ő idejében már a 30–60 forintot is elérte. Ugyanakkor fokozatosan ügyelt az erdők felújítására. 1888–90-ben már elkezdődtek a *mesterséges erdősítések* is.

A mind nagyobb erdészeti feladatok ellátására a hat *erdőgondnok* helyett *kilenc* alkalmazására kért 1889-ben engedélyt, akik közül hét állami erdőtiszt volt.[20] Az is nyilvánvalóvá vált, hogy ekkora erdészeti adminisztráció igazgatását már egy kormánybiztos, aki egyben főispán is, nem tudja ellátni. Továbbá még néhány, az 1872. évi megállapodásból kimaradt kérdés is rendezést kívánt. Ezekre megoldást csak a törvényhozás találhatott, ahová a naszódvidéki kérdések 1889–90-ben kerültek be.

A besztercei erdőigazgatóság létrehozása és működése

A naszódvidéki birtokviszonyok első rendezésekor, az 1872. évi megállapodással nem tudták a Kemény család és a volt határőrök közötti kérdéseket megoldani. Erre csak — hosszas tárgyalás után — 1890 januárjában kerülhetett sor. Az *1890. évi XVII. tc.-kel* megerősített egyezség szerint a Kemény család lemondott a revindikált erdőkkel és havasokkal kapcsolatos jogairól, így azok a naszódvidéki községek tulajdonába kerülhettek. Mindezért a lemondásért a Kemény család 315 ezer frt-ot kért és kapott, amit a naszódvidéki községeknek az állam megelőlegezett. Az így létrejött állami hitel visszafizetését egyedül csak az erdőgazdálkodás fejlesztésétől, a faeladásoktól lehetett várni.

Az említett megállapodás másik, jelentőségében kisebb eleme a kincstár és a községek egyezsége volt, amelynek alapján az óradnai bányamű területe és erdői, továbbá a radnaborbereki fürdő a kincstárra szállt vissza. (Az 1872. évi egyezség szerint a terület tulajdonosai a naszódvidéki községek voltak, a kincstár azt csak

[20] *Puskás F.* i. m.: 908–911. o.

haszonbérbe kapta.) A megegyezés következményeként mintegy 3700 kh (kb. 2130 ha) *kincstári erdő* kezeléséről kellett itt gondoskodni.

A korábbi, 1872-ben kelt megállapodás óta az 1886. évi XXII. tc. is megszületett, amely a községi vagyonról intézkedett. A naszódvidéki erdők az ott körülírt kategóriákba nehezen illettek bele, ezért egyértelművé kellett tenni, hogy a naszódvidéki erdők és egyéb birtoktárgyak községi vagyont képeznek. Erről az *1890. évi XVIII. tc.* rendelkezett, amely többek között kimondta, hogy az ingatlanok „községi vagyoni természetét nem változtatja meg azon körülmény, hogy azokat egészben vagy részben a község lakossága vagy a lakosság egy része közösen vagy egyénenként, visszteher mellett vagy a nélkül használta vagy használja" (6. §). Ez a községi vagyon — szól a törvény 10. §-a — „sem területileg, sem pedig a közös vagy egyéni használat tekintetében arányosítás tárgyát nem képezi". A birtok jelentős részét képező erdők esetében azonban mindenképpen el kellett különíteni az egyes községek saját szükségletét biztosító erdőket a közösöktől. Erről az *1890. évi XIX. tc.* intézkedett.

„A volt naszódvidéki községi erdők kezelése tárgyában" beterjesztett törvényjavaslat[21] feltételezte az előző két törvény elfogadását, azaz a birtokjogi megegyezéseket. Az erdőkről szóló törvényjavaslat indoklásában[22] rámutattak, hogy a kormánybiztosság intézményével már nem lehet ellátni sem az erdőőrzési, sem az erdőgazdálkodási feladatokat. Erre csak egy erdőigazgatóság lenne képes, amelynek felállítását a törvény 4. §-a tartalmazza. Az erdőigazgatóság szervezésének és fenntartásának költségeit az állam megelőlegezi, de a továbbiakban a naszódvidéki erdők jövedelme fedezni fogja az adminisztráció költségeit. Sőt, úgy kell gazdálkodniuk, hogy a Kemény családnak kifizetett állami hitelt megtérítsék, a községi adókat és járulékokat rendszeresen befizessék és az iskola- és ösztöndíj alap kasszájába is lehetőleg minél nagyobb összeg folyjék be.

A mintegy 270 ezer kh (kb. 155 ezer ha) naszódvidéki (községi) erdőben megfelelő biztosítékot láttak arra nézve, hogy okszerű gazdálkodás mellett komoly jövedelmet érjenek el. Ehhez azonban két, még mindig birtokjogi kérdést is meg kellett oldani. Az egyik: a községi használatra szánt erdők mielőbbi elkülönítését (erről a törvény 1. §-a intézkedett), a másik: a 44 naszódvidéki község erdőinek egyesítve történő kezelését (ezt a törvény 2. §-a tartalmazta). Ez utóbbi azért volt erdészeti szempontból fontos, hogy ne 44 községre kelljen megállapítani különkülön a vágásterületet, hanem az összes erdőterület szerint lehessen koncentrált vágásokat kijelölni. Így könnyebb volt az értékesítés, hiszen a favásárló cégek a különféle szállítóberendezések építésekor elsősorban azt vették figyelembe, hogy az adott területen (völgyben) mennyi erdőt lehet kitermelésre megvenni.

[21] A törvényjavaslat megjelent: EL 1890. 184–193. o.

[22] OL K-184. 1890-3-6401. (29.850/1890.)

A naszódvidéki erdőkről szóló törvény 1890 májusi elfogadása után azonnal megkezdődött a *beszterczei erdőigazgatóság* létrehozása. Az igazgatóság működéséről szervezeti szabályzatot állítottak össze,[23] s a földművelésügyi miniszter az igazgatóság vezetésére személyi javaslatot is tett. Az uralkodónak Laitner Elek kolozsvári erdőfelügyelő kinevezését ajánlották, mert Laitner ismerte legjobban a naszódvidéki erdők kezelésének eddigi problémáit, ill. az eddig tett intézkedései bizonyították rátermettségét. Ferenc József szeptember 12-én jóváhagyta Laitner kinevezését, s Laitner Elek ugyanezen hó 30-án Bethlen András földművelésügyi miniszter és Bedő Albert országos főerdőmester előtt letette a hivatali esküt.[24]

Bár az eskü a szokásos, a köztisztviselőknek előírt formulákat tartalmazta, mégis kiemeljük belőle, hogy Laitner fogadta: „Magyarország alkotmányához és törvényeihez bármi viszonyok között hív maradok... a reám bízott teendőket tehetségem szerint lelkiismeretesen és pontosan elvégzem, s hivatalom teljesítésében minden részrehajlást, gyűlöltséget vagy előszeretetet kerülni fogok." Az esküben megfogalmazott fogadalom azonban cseppet sem közhely, ha meggondoljuk, hogy a századforduló lakosai mindenhol az erdőigazgatót tartották a vármegye — esetleg egész térségek — első emberének. Tőle függött a téli munkalehetőség, a nyári marhalegeltetés és természetesen a tűzi- és épületfabeszerzési lehetőség, azaz minden olyan kérdés, amely a lakosság mindennapjait meghatározta. Ezért nagyon fontos volt az erdőigazgató — és közvetlen munkatársai — becsületessége, megbízhatósága és természetesen szakértelme. (A nép gondolkodásában tükröződő, a gazdaságban elsődleges szerepet játszó erdőigazgató helyzete természetesen nem kérdőjelezte meg a vármegye hivatalos politikai vezetőinek, a fő- és alispánoknak a hatalmát.)

Laitner Elek 1890. október 12-én jelentette a földművelésügyi miniszternek: „a volt naszódvidéki községi erdők kezelését az erdészeti kormánybiztos Úr Ő Méltóságától f. évi október hó 11-én szabályszerűen átvettem, és ugyanezen naptól a vezetésemre bízott beszterczei m. kir. erdőigazgatóság működését megkezdette."[25] Létrejött tehát az első olyan nagyobb erdészeti szervezeti egység, amely nem kincstári, hanem községi birtokon igyekezett a korszerű és jövedelmező erdőgazdálkodást megvalósítani.

Az erdőigazgatóság kezelésében összesen mintegy *300 ezer kh (kb. 173 ezer ha)* erdő volt. Ez a területadat ugyan évenként némi eltérést mutatott, de úgy nagy átlagban ekkora erdő- (és havasi) terület kezelésével számolhattak. Az összterület például az 1902. évi részletes területkimutatás szerint a következőképpen oszlott meg:[26]

[23] Uo. (55.071/1890.)
[24] Uo. (58.371/1890.)
[25] Uo. (61.560/1890.)
[26] *Puskás F.* i. m.: 917. o.

	kh	(ha)
a) egyesített kezelés alá tartozó erdők	219 631	(126 398)
b) a községek saját használatára kihasított erdők	59 967	(34 511)
c) iskola- és ösztöndíj alapok erdői	9 596	(5 523)
d) egyéb községi erdők	2 884	(1 660)
e) egyházi testületek erdői	249	(143)
f) bányakincstári erdők	3 742	(2 153)
	296 096	(170 388)

A felsorolás a–c) pontjaiban említett erdők állami kezeléséről az 1890. évi XIX. tc. intézkedett, azok a naszódvidéki, volt határőrközségek birtokaiból kerültek ki. A d) pontban kimutatott erdők a megye más községeinek, az ottani közbirtokosságok, ill. volt úrbéres közösségek erdőterületét foglalják magukban. Ezekre az állami kezelést előbb önként, a közösséggel kötött szerződés alapján terjesztették ki, majd az 1898. évi XIX. tc. ezen erdők kötelező állami kezelés bevételét írta elő, tehát mindenképpen állami kezelésbe kellett venni.

Az egyházi testületek erdőit még az 1871. évi LIII. tc. megjelenése előtt kihasították, és később sem egyesítették a községi erdőkkel. Mivel ezek nem voltak rendszeres gazdálkodásra alkalmasak, így célszerű volt azokat állami kezelésbe adni, s a szükséges fát évről évre az erdőigazgatóságtól igényelni.

Az f) pontban említett kincstári erdők a tulajdonképpeni állami tulajdonú területek Radnaborberek és Óradna környékén. A bányakincstár saját költségén alkalmazott ezen erdők kezelésére két erdőőrt, akik természetesen betagolódtak az erdőigazgatóság szervezetébe.

Az erdőigazgatóság szervezetébe a következő 11 erdőgondnokság tartozott:[27]

1. ilvai erdőgondnokság (Óradna, később Dombhát(fürdő));
2. radnai erdőgondnokság (Óradna);
3. szamosvölgyi-alsó erdőgondnokság (Óradna);
4. szamosvölgyi-felső erdőgondnokság (Óradna);
5. naszódi erdőgondnokság (Naszód);
6. szálvavölgyi erdőgondnokság (Naszód);
7. dornavölgyi erdőgondnokság (Borgóprund);
8. borgói-felső erdőgondnokság (Borgóprund);
9. borgói-alsó erdőgondnokság (Borgóprund);
10. sajói erdőgondnokság (Beszterce);
11. rebravölgyi erdőgondnokság (Naszód).

[27] Az erdőgondnokságok területadatait lásd: *Bedő Albert:* A magyar állam erdőségeinek gazdasági és kereskedelmi leírása. Bp., 1896. IV. 325–345. o.

Erdőelkülönítés, erdőrendezés

Az 1890. évi XIX. tc. 1. §-ában elrendelték, hogy az „egyes község erdeiből azon részek, melyek a lakosok közvetlen erdei kihasználására fekvésük és területeik minőségénél fogva alkalmasak, amennyiben a lakosság tűzi- és épületfaizására szükségesek, a házi faipari czéljainak és lehető figyelembevételével községenkint kihasítandók". A rendelkezés végrehajtására megjelent 49.272/1890. FM számú utasítás az új erdőigazgatóság legelső feladatai között ezeket az erdőelkülönítési munkákat jelölte meg. Egy ilyen kihasítási eljárásra *Kisilva* példáját említhetjük meg.[28]

A mintegy ezer lakosú község mellett az erdőigazgatóság 1893 kh (1089 ha) erdő községi célú elkülönítését javasolta. Ezt az érdekelt felek, a község képviselője, a járási főszolgabíró és az erdőfelügyelő nem fogadták el. A község az egész, a faluhoz közelfekvő, tehát nem az (ország)határszéli összes erdő községi célra történő biztosítását kérte. Az erdőfelügyelő szintén a terület növelését, a kihasítás által érintett völgyek felső részének bevonását kívánta. Kérését azzal indokolta, hogy a szállítási viszonyok a nagyobb birtoktesteket kívánják meg, ill. az erdők már nem érintetlenek, hanem azokból a javatörzseket kivágták. Tehát nagyobb területen lehet biztosítani ugyanannyi faanyagot.

Az erdőigazgatóság az erdőfelügyelő javaslatára elfogadta a faluhoz közelfekvő, még mintegy 150 kh (kb. 86 ha) erdő kihasítását, tehát a községnek juttatott összes erdőterület így 2043 kh-ra (1175 ha) nőtt. Az erdőigazgatóság állásfoglalásába a többi érdekelt fél is belenyugodott, mert a 30 napra a községházán közszemlére kitett kihasítási tervezet ellen senki sem szólalt fel. Így a miniszter 1894-ben az erdő elkülönítését jóváhagyta, az törvényerőre emelkedett.

A jóváhagyott erdőelkülönítést aztán a természetben is foganatosították, azaz a községi erdőt határjelekkel látták el, ill. a megfelelő térképezési munkákat is elkezdték. A naszódvidéki erdőkre azonban — a korábbi erőfeszítések ellenére sem — nem voltak pontos térképek, nyilvántartások. Nem készült el ezen a vidéken még a harmadik katonai felmérés sem, így az (alap)térképészeti munkákat is maguknak az erdőigazgatóság embereinek kellett elvégezniük. A feladat nagyságát jelzi, hogy még 1899-ben is a térképezésre és erdőbecslésre alkalmazott öt erdőgyakornok és erdészjelölt közül csak egy foglalkozhatott az erdőbecsléssel, a többi a földmérési munkákat végezte.[29]

A térképezés során nemcsak a községi erdők elkülönítését végezték el, hanem az egyes községek — tulajdonképpen az első kataszteri becslés, az 1850-es évek óta vitatott — határvonalait is kitűzték. Ugyanakkor ezek a mérések szolgáltatták az *erdőrendezéshez* az alaptérképeket.

[28] OL K-184. 1894-3-417.

[29] Uo. 1900-3/a-2268.

Miként már utaltunk rá, az 1879. évi erdőtörvényben elrendelt üzemtervezési kötelezettség teljesítése vontatottan haladt, a munka csak báró Bánffy Dezső kormánybiztossága alatt gyorsult meg. Az akkor elkészült és jóváhagyott ideiglenes üzemtervek azonban az új helyzetben nem voltak használhatók. Megváltoztak ugyanis a birtokjogi viszonyok (erdőelkülönítés és a többi erdőre egységes kezelés) és az új földmérések alapján a területadatok is pontosabbakká váltak. Tehát az erdőigazgatóság arra törekedett, hogy a régi, ideiglenes üzemterveket minél előbb új, esetleg szintén ideiglenes, legfőképpen pedig rendszeres gazdasági üzemtervekkel váltsa fel. Ezt sürgették a faeladásokkal kapcsolatos *vágásterület-kijelölések* és a községek *aránykulcsának* a megállapítása is.

„Az egyesített kezelés alatt álló erdők terményeiből származó jövedelem — szólt az 1890. évi XIX. tc. 2. §-ának 4. bekezdése — a közös terhek és a költségek levonása után, a községek közötti felosztandó, az egyesítve kezelt községi erdők térfogatának, termőképességének és jelenlegi faállományának alapján." Ehhez kellett az aránykulcsot megállapítani 1892 végéig, ami természetesen először csak a becslésen alapulhatott. Az erdők területének és faállományának pontos felmérése — miként már utaltunk rá — ugyanis évtizedeket vett igénybe. Ugyanakkor néhány község még 1890 előtt saját területén erdőket adott el kitermelésre, így a közös erdők jövedelméből nem számíthatott az őt a terület, ill. faállomány szerint megillető részre, hiszen az értékesített állományt abból kivette.

Az aránykulcs megállapításának dokumentumai, ill. a községek tényleges aránykulcsa nem áll rendelkezésünkre, mégis néhány kérdésre rá kell itt mutatnunk.

Miként már utaltunk rá, a községhatárok elkülönítése nemhogy 1892-ig, de tulajdonképpen az 1910-es évekig sem készült el. Így évről évre változhatott az egyes községekhez tartozó erdőterület. Az 1895. évi állapotot az 1. táblázatban foglaltuk össze.[30] Az ott szereplő területadatok némi eligazítást nyújtanak az egyes községek nevén szereplő erdőbirtokokról. A községek 1918-ban, az erdők után fizetett adóinak és illetékeinek feltüntetése egy későbbi, az 1909. évi V. tc. alapján végzett kataszteri kiigazítást követő állapotot tükröz.[31] Itt sem az abszolút, hanem inkább a viszonyszámokra érdemes figyelni. Ez utóbbi, a *kataszteri tiszta jövedelmet* is figyelembe vevő szám nemcsak a terület nagyságára, hanem az *erdők értékére* is utal.

[30] A kimutatás községi összerdőterületet tartalmazó adatainak forrása: A magyar korona országainak mezőgazdasági statisztikája Bp., 1897. I. 590. és 594. o. A községek saját használatra kihasított erdőinek adatai pedig a 27. jegyzet alatt említett műből valók.

[31] OL K-184. 1919-A/2-50.212. A vármegyére vonatkozó kataszteri kiigazítási adatokat lásd: *Beszterce–Naszód* vármegye adóközségeinek területe és kataszteri tisztajövedelme művelési áganként és osztályonként az 1909. évi V. t.-czikk alapján végrehajtott kataszteri kiigazítás után. Bp., 1914.

Miként az 1890. évi törvény 2. §-ában leírták, nemcsak az erdőterületek, hanem az erdők *értékét* is figyelembe kellett venni. Az erdők értékének számítása azonban ekkor, az 1890-es években Magyarországon igen-igen kezdetleges volt. (Az erdőérték-számítástan ma is sok vitára okot adó, legfeljebb a mindenkori faállomány értékére utaló adatokat produkáló tudomány.) Feltételezhetjük tehát, hogy sem 1892-ig, sem később, még az 1909. évi V. törvénycikk után sem született valódi értékfelmérés. Tehát a naszódvidéki községi aránykulcsok megállapításakor elsősorban a területadatokat vették figyelembe. Gyanúnkat megerősítheti Fekete Lajos egyik tanulmánya is.[32]

Fekete 1909-ben tekintette át a magyarországi erdők múlt századi jövedelmezőségi viszonyait. Itt utalt rá, hogy a naszódvidéki községek közösen kezelt erdőiben 1900-ban történt ilyen irányú felvétel (tehát nem korábban!), s ennek a felvételnek az eredményét közli. A besztercei erdőigazgatóság adatai szerint a vagyonközösségi erdőkben 1 m^3 fenyőműfa tőára 2,67 korona. Ez a Fekete Lajos által összegyűjtött, az ország minden részére elemzett érték, a legalacsonyabb éppen a besztercei erdőigazgatóság területén. (A felvidéki, elsősorban kincstári erdőgazdasági egységekben, négy-ötszörös tőárral számoltak.) Az Erdély többi részéből beérkezett adatok szintén alacsonyak voltak, úgyhogy Fekete ezt általában az erdélyi részek jellemzőjének mondta. Nem a faanyag minősége, hanem elsősorban a nagy szállítási távolságok voltak ennek az alacsony tőárnak a legfőbb okai, de a kortársak is értetlenül álltak a jelenséggel szemben. Később, századunk első évtizedében ugyan emelkedtek az erdélyi tőárak is, tehát az erdők piacon is érvényesíthető értéke nőtt, de az itteni erdők ára továbbra is elmaradt a felvidékiektől. Az erdélyi faárak emelésének ugyanis — miként majd látni fogjuk — számtalan korlátja volt. Itt csak a Fekete Lajos-féle erdőérték-számításhoz teszünk még hozzá néhány adatot.

A naszódvidéki erdőkben 160 m^3/kh műfával, s további 30–35 m^3 tűzifával számolhattak. Azaz az erdők (mű)faállományának értéke mintegy 425–430 korona volt. Ehhez még 15–20 korona értékű tűzifa jöhetett, bár fenyő tűzifát nemigen értékesítettek. A mellékhasználatok (főleg legeltetés) évente katasztrális holdanként 5 fillért jövedelmezhetett. Az új erdő létrehozása 12 koronába került, míg a talaj értékét 30 koronában adták meg. Csak ezeknek az adatoknak az egész, a naszódvidéki erdők valamennyi erdőrészletére kiterjedő ismeretében lehetett volna ténylegesen is megállapítani az egyes községek nevén lévő erdők értékét, s belőle kiszámítani az aránykulcsot. Ez azonban nem történt meg, de hogy végül is milyen aránykulccsal számoltak, azt nem tudjuk. Egy későbbi, az 1930-as években

[32] *Fekete Lajos:* A magyarországi erdők jövedelmezőségi viszonyai a XIX. század utolsó évtizedében. Erdészeti Kísérletek 1909. 89–90. o.

meglévő rendszert viszont ismerünk.[33] Ezek szerint a 44 község (Kosna és Radnalajosfalva nélkül, de Marosmonosfalu és Marosoroszfalu községekkel együtt) a közös jövedelemből így részesült:

I. körzet, ahová az 1. táblázatban felsoroltak közül a következő sorszámmal ellátott községek tartoztak: 9, 13, 18, 19, 20, 24, 27, 28, 40, 42 – 32,95%-ban;
II. körzet, ahová tartoztak: 5, 6, 10, 12, 14, 23, 25, 26, 30, 31, 34, 35, 38, 39, 41, 43, 44 – 31,98%-ban;
III. körzet, ahová tartoztak: 1, 2, 3, 4, 7, 17, 22, 29 – 20,04%-ban;
IV. körzet, ahová tartoztak: 8, 11, 15, 21, 33, 36, 37, 45, 46 – 5,03%-ban.

A táblázat és a fenti értékek jó támpontul szolgálnak ahhoz, hogy az egyes községek erdőterületei, azok értéke (jövedelme?) miként oszlott meg a naszódvidéki közösségen belül.

Az erdők értékének megemlítése után térjünk vissza a szorosabban vett erdőrendezési feladatokhoz.

Az *üzemtervek* megújítása a községi erdők elkülönítésével azonnal megkezdődött, mivel a kihasított erdők kezelésére vonatkozó előírásokat az elkülönítés során megállapították. A rendszeres üzemtervek elkészítése természetesen hosszabb időt vett igénybe. Az üzemtervekben tárgyalt kérdéseket két példán követhetjük végig. Először *Nagyilva* község saját használatára kihasított erdőire vonatkozó, 1899-től 1918-ig érvényes üzemtervét vizsgáljuk meg.[34]

Nagyilva lakóházai az Ilva-völgyben mintegy 8–10 km hosszan, elszórtan álltak. Ezért a saját használatra kijelölendő erdőterületek kiválasztásakor igyekeztek több helyen, a völgy egész hosszában erdőrészeket kijelölni. Így a községnek 11 helyen, összesen 2715,50 kh (1562,77 ha) erdőterület jutott. Az 1894-ben megejtett erdőelkülönítést még az üzemterv készítésekor, 1900-ban is különféle perek érintették, így a per alatt álló, tehát vitás területeket külön üzemosztályba, a „C"-be sorolták. Ezek összterülete 82,96 kh (47,74 ha) volt.

Az „A" üzemosztályba 3 erdőrészlet, összesen 1279,41 kh (736,30 ha) területtel tartozott, a „B"-be pedig 9 erdőrészletet, 1436,0 kh-nyi (826,47 ha) erdőt soroltak. Az „A"-t 100 éves vágásfordulóban, szálerdő üzemmódban, a „B"-t 120 éves fordában és szálaló üzemmódban kívánták kezelni. Ez utóbbi kihasználása azonban — miként a tervből kiderül — tulajdonképpen a fokozatos felújító vágás ismérveinek felelt meg. Az első belenyúláskor ugyanis a fák 40%-át, majd 30%-át, és végül pedig a maradék (30%) fákat vágták ki. Ilyen kezelés mellett várták a természetes újulat megjelenését, míg az „A" üzemosztályban a mesterséges felújítást (csemeteültetést) írták elő.

[33] *Venczel József:* A volt határőrezredek vagyonának sorsa. Kolozsvár, 1944. Klny. Erdélyi Múzeum Egyesület 1943. évi besztercei vándorgyűlésének anyagából. 17. o.

[34] OL K-184. 7881. kötet (üzemterv) 7880. kötet (időszaki gazdasági beszámoló).

A két üzemosztályban évente 27,08 kh (15,58 ha) vágásterületet jelöltek ki, ahonnan összesen 7781 m^3 fatérfogat kinyerését várták. Ezt a lakosság szükségletének kielégítéséhez elegendőnek tartották. „Nagy Ilva község — miként írták — 2799 lakossal és 804 lakóházzal bírván — ha a tűzhelyek számát 850-re, egy tűzhely évi tűzifaszükségletét 10 m^3, egy lakóháznak évi épület- és műfaszükségletét pedig 1 m^3-re tesszük — a lakosság évi tűzifaszükséglete 8500 m^3, épület- és műfaszükséglete 804 m^3, vagyis összes évi faszükséglet 9304 m^3-t teszen." Az évi vágásterületeikből kikerülő famennyiség és a számított — országos adatokkal számított — szükséglet közötti 1523 m^3-es hiányt a tuskó- és hullfaszedésből látták fedezhetőnek.

Valóban, az 1908-ban készített *időszaki gazdasági beszámolóban*, az elmúlt időszak tapasztalatait értékelve, a kijelölt vágásterületet elegendőnek találták a lakossági faszükséglet folyamatos kielégítésére. Igaz, a „B" üzemosztályban a széltörések következtében túlhasználatra is sor került. Az erdőterület viszont mintegy 90 kh-dal (kb. 52 ha) csökkent. Jó néhány lakos ugyanis bebizonyította, hogy az illető, általában lakóházához közelfekvő, erdőrész az ő magántulajdona, így azokat át kellett adni. Összességében azonban megállapították, hogy a község használatára kihasított, az erdőigazgatóság által kezelt területen megfelelő, a kor kívánalmait tükröző erdőgazdálkodás folyt. Ez pedig — tekintve a korábbi évtizedek erdőt károsító lakossági fahasználatát — igazán komoly eredménynek számított.

Másik példánkban, *Kosna* község 1902-ben létesített üzemtervét vizsgálva a közös, naszódvidéki kezelés alá tartozó erdők néhány gazdálkodási és jogi jellemzőjét emeljük ki.[35]

A község saját használatára 400 kh (230,2 ha) erdőt juttattak, míg 2825,5 kh (1626,1 ha) Kosnát mint naszódvidéki községet, ill. a naszódvidéki iskola- és ösztöndíj alapot illette. Ez utóbbi felosztás (kétharmad a községé, egyharmad az alapé) csak eszmei volt, a természetben nem jelölték ki, hanem csak a bevételeket, ill. a kezelési és egyéb hozzájárulásokat (adókat) osztották így fel. (Az erdőbirtokot terhelő, 1902-ben érvényes pénzbeli kötelezettséget — amelyek összege 926,36 korona volt — az üzemtervben fel is tüntették.)

Az erdők a Kosna-, Tesna- és Kukureásza-patakok mentén helyezkedtek el. Ezek az Aranyos–Besztercébe ömlő vízfolyások tutajozásra be voltak rendezve, így a kedvező szállítási lehetőségek jó értékesítést tettek lehetővé. (Itt megjegyezzük, hogy az említett patakok egyenletesebb, kedvezőbb vízjárásúak voltak, mint a vízválasztón belüli, a Tisza vízgyűjtőjébe esők, így a vízi szállítást Bukovina felé könnyen meg lehetett oldani.) J. Antschel és M. Druckmann dornavatrai fakereskedők 1902-ben meg is vettek 260,96 kh (150,18 ha) erdőt 10 év alatti kihasz-

[35] Uo. 7877. kötet

nálásra, amiért kat. holdanként 650 koronát fizettek. Ezért is fontos volt a rendszeres gazdasági terv (üzemterv) mielőbbi összeállítása.

Az üzemtervben százéves fordát állapítottak meg, és egyszerű térszakozás alapján határozták meg az évenként kitermelhető területet; 26,1 kh-t (15,0 ha). Az összes, egy üzemosztályba tartozó, kimondottan lucfenyő-állományokat egy vágássorozatba sorolták, tehát a lehető legegyszerűbb térbeli beosztást alkalmazták. Tették ezt azért is, mert a megfelelő térképezési munkákkal még itt sem készültek el. „Jelenleg — írták — ... csak azon területek mérettek fel háromszögelési alapon, a melyek a Varlán völgyre hajlanak (régebb kihasznált területek) s a melyek a legközelebbi fordulószak alatti kihasználásra előírattak. Az erdőterület többi részére vonatkozólag a régi mérés adatai lettek — időhiány miatt — átvéve, a melyiknek ideiglenes használhatósága próbamérések által konstatáltatott."

A földmérések, térképezések hiánya tehát még századunkban is akadályozta az erdőrendezés munkáját. Az erdőigazgatóság mellett működő besztercei erdőrendezőség mérnökei továbbra is kénytelenek voltak nem az állományleírásokkal, -becslésekkel, hanem a földmérési feladatokkal foglalkozni.

Értékesítés

A megalakítandó erdőigazgatóság a Kemény családdal szembeni és más címek alatt keletkezett, mintegy félmillió forintnyi tartozás kiegyenlítésére csak az erdők értékesítéséből remélhetett jövedelmet. Még az erdőigazgató, Laitner Elek kinevezése előtt, 1890 augusztusában a Földművelésügyi Minisztériumban fakitermelési szerződést kötöttek a *Kolozsvári Fakereskedő Részvénytársasággal*. A szerződés leglényegesebb pontjai a következők:[36]

— A fakereskedő cég 1890 júliusától kezdődően 15 év alatt 17 331,3 kh (9974,2 ha) erdőt kitermel, amelyért holdanként 201,01 forintot fizet;

— az összesen 3 483 764,61 forintnyi vételárat a cég negyedévenkénti részletekben egyenlíti ki;

— a letermelendő erdőket az erdészeti személyzet évente október 15-ig jelöli ki, adja át a fakereskedőknek;

— a vágásterületbe eső tisztásokért, kopárterületekért a holdanként 201,01 forintot a cég ugyan nem fizeti be, de kártérítésre, netalán más, pótlásként kijelölendő erdőre nem tarthat igényt;

— a fakereskedő cégnek lehetősége van arra, hogy egy adott helyen — a vágás kiterjedésének növelése miatt — kétévi vágásterület kijelölését kérje;

[36] Uo. 1893-3-956.

— a vágásterületekbe nem sorolható véderdőkben az esetleges használatot (szálalást) az erdőgondnokságok jelölik ki. Az innen kitermelt faanyagért a cég köbméterenként 1 forintot fizet;

— a vágástakarítást nem a fakereskedő cég, hanem az erdőigazgatóság végzi, amiért azonban a cég holdanként további 15 forintot fizet;

— elemi csapások (széltörés stb.) esetén az erdőigazgatóság a korábban megállapított vágássorrendtől eltérő kitermelési kötelezettséget is előírhat;

— a vásárló cég a vizeket úsztatásra, tutajozásra — az eladó előzetes jóváhagyásával — berendezheti, utakat, rakodókat, fűrésztelepeket építhet.

— minden létesített épület — a munkáslakóházak kivételével — és minden szállítási építmény a szerződés lejártakor térítés nélkül az eladót illeti, de az erdőigazgatóság a bíróilag megállapított becsérték 50%-át a fakereskedő cégnek kifizeti;

— a vásárló cég jogosult munkástelepek létesítésére, amelyeknek esetleges megváltására (telek és ház) — a ráfordított összeg arányában — a szerződés lejártakor, külön megegyezés alapján sor kerülhet.

A felsorolt pontokból kitűnik, hogy a megkötött szerződés biztosítékot nyújtott a tartozások kiegyenlítésére, ugyanakkor az erdők további kihasználására, „működtetésére" is. A beruházások jelentős része ugyanis a vidék általános viszonyainak javítását is szolgálta. Utak, munkáslakások létesítése és munkaalkalom teremtése az egész Naszódvidék érdekeit szolgálta.

Az első évek kedvező, viszonylag kis befektetéssel nagy hasznot adó (közelfekvő) vágásterületek kitermelése után azonban a cég egyre nehezebb helyzetbe került. Így az 1890. évi szerződésben meghatározott vágásterületeknek csak egy részét használta ki. A többit a jogutódnak számító Beszterce–Naszódi Rt. vette át, de jelentős kitermelési lehetőséghez jutott az 1890-es évek második felében a Goetz-cég és a Neuberger testvérek fakereskedő cége is. Később — részben jogutódként, részben teljesen új cégekként — megjelentek a Baiersdorf és Biach-féle cég, a Transsylvania Rt. és a Bánffytelepi Erdőipari Rt. is.

A fakereskedelem megélénkülése, a kialakuló verseny tehát megszüntette azt a monopol helyzetet, amelybe az 1890. évi szerződéssel a Kolozsvári Fakereskedő Rt.-t hozták. Az erdészeket (és a földművelésügyi kormányzatot) a nagyarányú, hosszú időre szóló eladási szerződés megkötésére kétségtelenül a jövedelem hosszabb távú biztosításának az igénye ösztönözte. Ez azonban amennyire megnyugtató volt, ugyanannyi veszélyt is rejtett magában. Az erdészek fokozatosan, az évek során felmerülő nehézségek tanulságai alapján jöttek rá, hogy fakitermelési szerződéseket 5–10 évnél hosszabb időre nem szabad kötni.

Ilyen tanulságul szolgálhatott a *Beszterce–Naszódi Rt.* következő üzlete.[37]

[37] Uo. 1899-3-10.133.

Újradna felett, a Nagy-Szamos „Kirczibaba" mellékvölgyére hajlóan, a korábbi fakitermelésekből kimaradt egy 83,86 kh (48,26 ha) kiterjedésű erdőrészlet. Ehhez csatlakozott egy másik, már jelentősen kigyérített erdő is, ahol a törzsenkénti felvételkor 2693 darab fát, összesen 4812,423 m^3 fatérfogatot találtak. Az erdőigazgatóság 1896-ban a Nagy-Szamos völgyében dolgozó Beszterce–Naszódi Faipar Rt.-nek — mint elővásárlási joggal rendelkezőnek — az erdőt 250 frt/kh vételárért, a szálanként becsült fatérfogatot pedig 2 frt/m^3-ért felajánlotta. Az Rt. az árakat nem fogadta el, egyszersmind lemondott elővásárlási jogáról is. Erre az erdőigazgatóság 1897 júliusára árverést hirdetett, de egyetlen pályázó sem jelentkezett. A minisztréium újabb árverés kiírását javasolta volna, de az erdőigazgató rámutatott, hogy az említett Rt. „árnyékában" senki sem merne egy ismételt árverésen sem ajánlatot tenni. Tehát tovább kell folytatni a fakereskedő céggel az alkudozást.

A következő évben, 1898-ban, a cég az eredeti árnál 10%-kal kevesebbért hajlandónak mutatkozott az erdő megvételére. Ezt az erdőigazgatóság — a korábbi, sikertelen árverésre hivatkozva — elfogadhatónak tartotta, de a fakereskedő cég másik engedményt is ki akart csikarni. Kérte az óvadék alóli felmentését, mivel — miként hivatkoztak rá — egy másik fakitermelési szerződés alapján már 200 ezer frt óvadékot letettek. Ebbe a minisztérium nem egyezett bele, úgyhogy az Rt. az óvadékot letette, s a fakitermelésre vonatkozó szerződést 1899-ben megkötötték. Ebben az évben azonban már nem tudták elkezdeni a megvett erdők kitermelését, úgyhogy a minisztérium az újabb kérésüket méltányosnak találta: csak a kitermelés megkezdésének évében, 1900-ban kezdték el fizetni a kialkudott vételárat.

A különböző fakereskedő vállalatok igyekeztek helyben, lehetőleg valamelyik vasúti feladóhely mellett a fát *feldolgozni*, s már feldolgozott állapotban szállították tovább. Termeltek itt — elsősorban a Goetz-cég — kiváló minőségű hangszerfát és hajóépítési anyagot is. (Ez utóbbit feldolgozatlanul, gömbfaként szállították a hajóépítő műhelyekbe, elsősorban a Fekete-tenger és a Földközi-tenger keleti medencéjébe.)

Az értékesítési árakat illetően újra vissza kell térnünk az erdők értékére. A Fekete Lajosnak 1900-ban adott, 2,67 korona/m^3 műfaárral szemben az erdőigazgatóság ebben az évben 3,12 korona/m^3 faárral számolt. Egy kat. hold erdőt ugyanis körülbelül 500 koronáért tudott eladni, amiről az átlagosan kinyerhető 160 m^3 (ez hektáronként 278 m^3-t jelentett) haszonfa ennyi tőárat eredményezett, míg a tűzifa 0,20–1,04 koronát ért. Az 500 korona mint mértékadó értékesítési ár azonban az összes erdő átlagában még évek múlva sem jelentkezett. A korábban kötött szerződések miatt a tényleges bevétel 1899–1900-ban is csak 285 korona/kh volt.[38]

[38] Uo. 1900-3/a-2268. és az 1900. évi párisi Nemzetközi Kiállítás. A Magyar Korona Országai Erdészeti Kiállításának részletes katalógusa. Bp., 1900. 65. o.

Az erdők értékének növekedését az erdőigazgatóság nemcsak a fának mint alapanyagnak a felértékelődésétől várta, hanem igyekezett az erdőket hozzáférhetővé tenni. Megfelelő feltárással ugyanis jelentősen lehetett emelni az árveréseken a kikiáltási árakat, bár ennek az út- és vasútépítési tevékenységnek természetesen határt szabott az erdőigazgatóság anyagi helyzete.

A pénzügyi gazdálkodás és a községi érdekek érvényesítése

A naszódviséki erdők állami kezelésbe vétele egyedül a Borgó-völgyben keltett *némi ellenállást.* Az ottani lakosok a törvény meghozatala után, 1890 nyarán a miniszternek panaszkodtak.[39] Úgy vélték, hogy

— korábban, az erdészeti adminisztráció kiépítése előtt, egyetlen erdőtiszt is elég volt, és a mostani „erdőtiszteknek nincs semmi teendőjük";

— az erdészeti kormánybiztos a Borgó-völgyben már korábban betiltotta a kereskedelmi célú vágásokat, tehát ha nincsenek fahasználatok, akkor nem kellenek erdészek sem;

— a kormánybiztos gátolja a havasi legelők használatát;

— a kormánybiztos az erdők jövedelmét visszatartja;

— a kormánybiztos mesterséges erdősítéseket is elkezdetett, de a munkának semmi eredménye nincsen.

Ennek alapján kérték, hogy az erdőigazgatóságot ne hozzák létre, vonják vissza az erdészeti személyzetet és bízzák a községekre az erdők kezelését. A községek — ha lehetőséget kapnak az erdőkitermelésre — pedig az adóterheket ki fogják fizetni, sőt a kincstár által megelőlegezett, a Kemény családnak juttatott összeget is meg fogják téríteni.

A Borgó-völgyiek panaszával kapcsolatban tudnunk kell, hogy báró Bánffy Dezső kormánybiztos valóban vezetett be korlátozásokat. Miként utolsó, 1890 októberében kelt, ötévi működését összegző, mérlegelő jelentésében írta,[40] a Borgó-völgyben szigorú vagyonvédelmi, erdőmegóvási intézkedéseket kellett hoznia. „A borgói községeknek (ugyanis) — miként írta — majdnem 10000 lelket számláló lakossága a mezei gazdálkodással teljesen fölhagyva, kizárólag fakereskedésre adta magát, és minthogy a borgóvölgyben közelebb fekvő erdők már teljesen kiaknáztattak, a szomszédos, nagyilvai és lessi erdőket támadta meg."

A Borgó-völgyiek törvényt, erdészeti igazgatást ellenző beadványa egyedi jelenség maradt, *a naszódvidéki községek elfogadták az erdők állami kezelését.* A további panaszok is inkább eseti dolgokat kifogásoltak, mint az 1890. évi XIX. tc. alapján kiépülő rendszert.

[39] OL K-184. 1890-3-6401. (47.703/1890.)

[40] Uo. (66.519/1890.)

A törvény 5. §-a a 44 község akaratának érvényesítésére az ún. *nyolcas bizottság* felállításával adott lehetőséget. A bizottság létrehozását a 70.865/1890. BM számú rendelet részletesen szabályozta. Tárgyunk szempontjából csak az az érdekes, hogy a nyolc bizottsági tagot a 44 község képviselőtestületéből választották meg, további két tagot pedig a vármegyei törvényhatósági bizottságból. Tanácskozásaikon az erdőigazgató részt vett ugyan, de természetesen szavazati joggal nem rendelkezett. Ő ugyanis leginkább a végrehajtó hatalmat képviselte, hiszen a bizottságnak beszámolási kötelezettséggel tartozott. A bizottság ellenőrizte — a Földművelésügyi Minisztréiumtól függetlenül — minden év márciusában az előző évi zárszámadást és a tárgyévre vonatkozó költségvetést. A bizottság véleményezte és döntött az erdőigazgatóság jelentősebb beruházásairól (vasútépítés stb.) és jövedelemfelosztásáról.

A faeladások révén befolyó összegből a naszódvidéki községek mintegy félmillió forintos tartozását 1895 végéig sikerült kifizetni. Ez a jelentős pénzügyi eredmény — miként Puskás Ferenc 1903-ban írta — „az erdők állami kezelés alá vételének hangos ellenségeit éppenséggel teljesen lefegyverezte". S „azon következtetésre kell jutnunk — írta a továbbiakban —, hogy az erdők állami kezelése teremtette meg a volt naszódvidéki községek azon boldog helyzetét, mely szerint ma az egyes községekben a düledező faviskó községi házak úgyszólván palotaszerű kőházakkal vannak felcserélve; a rozoga fatornyok és roskadozó fatemplomok helyén ma fényes torony, s modern stíl-ben, kőből épült imaházak állnak, a járatlan utak járhatók ..., s Beszterce városában, hol a volt naszódvidéki határőri községek semmi ingatlannal nem bírtak, most 2 kat. holdas beltelken 300 000 korona költséggel épített díszes palota áll az erdőigazgatósági hivatal és a központi tisztviselők lakásaként rendelkezésre, a mely a volt naszódvidéki 44 község tulajdona."[41]

A látványos pénzügyi eredmények ismeretében célszerű áttekintenünk egy-egy év költségvetésének felépítését, a források és a költséghelyek összetételét. Ehhez rendelkezésünkre áll az 1916–17. költségvetési év tényleges pénzforgalma, továbbá az 1917–18. évi elfogadott terv, ill. az 1918–19-re vonatkozó elképzelések (lásd: 2. és 3. táblázat).[42]

Látható, hogy a saját, állami tulajdonban lévő erdők pénzügyeit élesen elválasztották a naszódvidéki községek erdőinek pénzeitől. A községeknek, azaz a nyolcas bizottságnak csak a naszódvidéki, közösen kezelt erdők pénzügyeibe lehetett beleszólása. Ugyanakkor az erdőigazgatóság éves tevékenységének megítélését természetesen a kincstári erdők jövedelmei, ill. az arra fordított költségek is befolyásolták. Az utolsó, az 1918–19. évre vonatkozó tervbe nagyarányú fakitermelést, ill. az épület- és műfából származó bevételek ugrásszerű növekedését ter-

[41] *Puskás F.* i. m.: 917. és 919–920. o.

[42] OL K-184. 1919-A/2-50.212.

vezték. Ezt részben a termelés gyors felfutásától, részben pedig az évek óta tartó háború árfelhajtó hatásától vártak. Az így megemelt bevételi többlet sem fedezte azonban a tervbe vett vasútépítési munkák költségeit. Szintén a háború okozta beszerzési nehézségekkel, ill. a vasútépítés elkezdésével indokolható az új tételként szereplő élelmiszerraktár létesítési költsége.

Az 1918–19-re vonatkozó tervhez a nyolcas bizottság két megjegyzést fűzött. Az egyik szerint kifogásolták, hogy a községeknek évente kiosztott összeg nem emelkedik. A 420 ezer korona helyett 630 ezer korona — aránykulcs szerinti — kiosztását kérték. A másik javaslatuk szerint pedig a naszódi iskola- és ösztöndíj alapok segélyét 100 ezer koronára kell emelni.

A Földművelésügyi Minisztériumban 1919 januárjában tárgyalták a besztercei erdőigazgatóság költségvetését. Az erdőigazgatóság vasútépítési feladatáról már korábban határoztak, úgyhogy a mintegy 600 ezer koronás hiányra fedezetet találtak. A nyolcas bizottság javaslatai közül az alapok segélyezésére vonatkozó kívánságot azonnal elfogadhatónak tartották, „nehogy ennek megakadályozására az erdőbirtokos községeknél a változott viszonyok (ti. a forradalom és az erdélyi románok elszakadási törekvése) folytán ellenszenvet keltsen". A községi osztalék növelését azonban csak a bevételek emelkedése esetén tartották lehetségesnek. Ennek megfelelően hagyták jóvá a minisztériumban az 1918–19. évi pénzügyi tervet.[43]

A költségvetéssel kapcsolatban még egy nagyon lényeges dologra kell rámutatnunk. A besztercei erdőigazgatóság *gazdálkodott*, ebből következően költségvetésének felépítése nagyban hasonlított a kincstári erdészeti egységekéhez. Természetesen azzal az eltéréssel, hogy jórészt nem állami vagyonnal, hanem egy birtokközösség erdeiben gazdálkodott. Ezt azért kell hangsúlyoznunk, mert az időközben kiépülő, ill. az 1898. évi XIX. tc. alapján kötelezően létrehozott államrendészeti rendszer nem jelentett állami gazdálkodást, hanem csak *állami erdőkezelést*. A kezelés egyfajta szakmai szolgáltatást takart, ami a besztercei erdőigazgatóság esetében csak néhány évig, a besztercei m. kir. állami erdőhivatal 1899. évi felállításáig játszott jelentősebb szerepet. Addig ugyanis a besenyői és jádi járás községi, közbirtokossági erdőinek állami kezelését is ellátták (természetesen külön költségvetéssel). Ezt követően csak a naszódvidéki községek saját használatára kihasított erdeinek kezelését, szakmai irányítását végezték, míg alapvető tevékenységüket a birtokközösségi és (elkülönítetten) a kincstári erdőkben folyó *gazdálkodás* jelentette. A besztercei erdőigazgatóság ezért volt különleges, mind a kincstári erdészeti egységektől, mind az állami erdőhivataloktól eltérő helyzetben.

[43] Uo. Felzeten. Arra nincsen adat, hogy 1919. február 25-én elküldött jóváhagyás érdemben befolyásolta volna az éppen menekülés előtt álló erdőigazgatóság utolsó hónapjainak gazdálkodását.

Szállítási viszonyok, vasútépítés

Az állami kezelésbe vételkor a naszódvidéki községeknek szállítóberendezése nem volt, csak a fakitermelő cégek építettek vízi és szárazföldi szállításra alkalmas pályákat. 1890 után a Kolozsvári Fakereskedő Rt. mind a vízi, mind a szárazföldi szállítási lehetőségeket igyekezett kiépíteni. A vízfolyások tutajozásra, ill. úsztatásra történő berendezése azonban nagy nehézségekbe üzközött. A Nagy-Szamos szeszélyes vízjárása ugyanis nagyon rövid tutajozási idényt tett lehetővé, így a kitermelt faanyag egy része minden évben a rakpartokon maradt. Ezért Dombháton (Óradna mellett) létesítettek fűrészüzemet, ahonnan a feldolgozott anyagot közúton vitték a besztercei vasútállomásig.

A többi folyóvölgyben is hasonló nehézségek voltak, amelyeken csak részben segített a Radnai- és Borgói-hágókhoz, ill. a Beszterce völgyében kiépült közút. Ezeken ugyanis a szállítás drága volt, ugyanakkor az alkalmas időjárási viszonyok mellett a fuvarosok mást (többnyire saját gazdaságuk teendőit) csinálták. Az Ilva és a Les völgye pedig egyszerűen feltárhatatlan volt, úgyhogy a fakereskedő cég itt le is mondott a megvásárolt erdők kitermelési jogáról.

Egyedüli megoldásnak a *vasútépítés* kínálkozott, ami azonban meghaladta egy-egy fakitermelő cég teherbíró képességét. (Az általában 10 évre kötött faeladási szerződések időtartama alatt egy nagyobb vasútépítés költségei a cégnek nem térülhettek meg.) Ezért itt az erdőtulajdonosok, ill. az erdőket kezelő erdőigazgatóság beavatkozására is szükség volt. (A vasútépítéshez lásd a mellékelt térképet.)

A naszódvidéki vasútépítés körvonalait, csatlakozó pontjait a Szamosvölgyi Helyiérdekeltségű Vasút Rt. teremtette meg, amelyben viszont meghatározó szerepe volt a főispánnak, báró Bánffy Dezsőnek. Bánffy — miként egyik életrajzában olvashatjuk — már „1881-ben átadta a forgalomnak az általa megteremtett szamosvölgyi vasút apahida-deési vonalát".[44] Ezután következett a Nagy-Szamos völgye, s 1884-ben eljutottak Besztercéig. Így lehetőség teremtődött mind a Beszterce folyó, mind a Nagy-Szamos felső folyásának a további vasúti feltárására. (Ez utóbbihoz a természetes kiindulási pontot a bethleni állomás adta.)

A szorosan vett naszódvidéki vasutak létesítésében az első lépés 1897–98-ban történt, amikor kiépítették a *Besztercétől Borgóbesztercéig* terjedő vasutat. Az 1898-ban megnyílt vasútvonal lehetőséget adott a Beszterce- és Tiha-völgyekben kitermelt faanyag gyors és biztonságos kiszállítására. A vasútépítő részvénytársaság — felmérve a vasút jelentőségét az erdőgazdasági üzemre — az építéshez anyagi hozzájárulást a Földművelésügyi Minisztériumtól kért. A minisztérium — a minisztertanács felhatalmazása alapján — 100 ezer forinttal (200 ezer koronával) támogatta a vasút létesítését, s ezzel az állam a vasúttársaság törzsrészvényese lett.[45]

[44] *Szinnyei József:* Magyar írók élete és munkái. I. Bp., 1891. 510. o.

[45] OL K-184. 1918-A/2-30.010. (1906-a/3-3945.)

Jelmagyarázat

| normál nyomtávú vasút, ¦keskeny nyomtávú vasút, ⋮ tervezett vasút, ■ Naszódvidéki községeken kívüli területek

A térképen szereplő községek sorszáma és neve: 1. Alsóborgó, 2. Borgóbeszterce, 3. Borgótiha, 4. Borgóprund, 5. Bükkös, 6. Ciblesfalva, 7. Felsőborgó, 8. Felsőbudak, 9. Földra, 10. Gaurény, 11. Gledény, 12. Hordó, 13. Kisilva, 14. Kisrebra, 15. Kissajó, 16. Kosna, 17. Középborgó, 18. Les, 19. Magura, 20. Major, 21. Monorfalva, 22. Marosborgó, 23. Mittye, 24. Nagyilva, 25. Nagyrebra, 26. Naszód, 27. Oláhszentgyörgy, 28. Óradna, 29. Oroszborgó, 30. Párva, 31. Pojény, 32. Radnalajosfalva, 33. Rágla, 34. Romoly, 35. Runk, 36. Sajónagyfalu, 37. Sajószentiván, 38. Szálva, 39. Szamosmakód, 40. Szentjózsef, 41. Telcs, 42. Újradna, 43. Várorja, 44. Zágra

A Szamosvölgyi Helyiérdekű Vasút Rt. már ekkor folytatni akarta a Nagy-Szamos völgyében a vasútépítést, amit az érdekelt községek és fakitermelő cégek is támogattak volna. Egy 1899-ben kelt, a földművelésügyi miniszternek írt memorandumban a vasúttársaság külön anyagi hozzájárulást egy újabb vonal létesítéséhez nem kért, hanem csak azt, hogy az esetleges új vonalon a többi szakaszon érvényesnél nagyobb szállítási díjtételeket alkalmazhasson.[46] A naszódvidéki vasútépítési munkálatok azonban nem ebben a formában folytatódtak.

A Nagy-Szamos völgyét feltáró, *Bethlen–Kisilva* között létesítendő, mintegy 43 km-es vasútvonalra a Baiersdorf és Biach fakereskedő cég kapott előzetes építési engedélyt. A fakitermelési szerződések ugyanis a favásárló részére lehetővé tették — külön engedély alapján — a vízi és szárazföldi szállítópályák kiépítését. A cég ezzel a lehetőséggel élt, amikor a vasútépítésre kért engedélyt, s kezdődtek el a munkálatok 1905-ben.

A naszódvidéki községeknek közvetlen érdekei fűződtek ahhoz, hogy az új vasút ne csak faáru- és egyéb anyagszállításra, hanem személy, ill. a szokásos vasúti árufuvarozásra is alkalmas legyen. Tehát a Baiersdorf- és Biach-cég által kezdeményezett „szállítópálya" közforgalmúvá lépett elő. A normál nyomtávú vasút létesítésének támogatását „az össze naszódi járás községek (sic!) nevében", több száz aláírással ellátott memorandumban követelték az erdőigazgatóságtól. „Gazdasági viszonyaink pangásnak indultak — írták —, értékes erdeink kihasználatlanul hevernek és értékükben évről évre veszítenek, ép(p)en ezért nem riadtunk vissza a legmesszebb menő anyagi áldozatoktól sem, hogy a vasút kérdését előbbre vihessük." Ezért kérték, hogy az erdőigazgatóság a maga eszközeivel hasson oda: a vasútépítő vállalkozók minél előbb kezdjék el a munkát, mert az a községi lakosoknak munkalehetőséget jelent.[47]

A vasútépítés valóban a naszódvidéki községek jelentős anyagi hozzájárulásával valósulhatott meg. A nyolcas bizottság megajánlott maximum 1 millió korona támogatást, amiből végül is 873 500 K-át fizettek ki. Az építési költségek ugyanis kilométerenként mintegy 100 ezer koronába kerültek, amiből a naszódvidéki községek kilométerenként 20 314 K-át fizettek. Ezzel a létrehozott *Naszódvidéki Helyiérdekű Vasút Rt.*-nek meghatározó részvényeseivé is váltak. (Az új, a Baiersdorf- és Biach-cég által kezdeményezett részvénytársaság az üzemeltetés jogát átadta a Szamosvölgyi Helyiérdekű Vasút Rt.-nek.)

Az 1907-ben elkészült vasút felső, kisilvai végállomásához három völgy futott össze, a Nagy-Szamos, az Ilva és a Les völgye. Ezeken a vízfolyásokon mostoha szállítási viszonyok uralkodtak, így a völgyekből jobbára csak tengelyen lehetett a fát kihozni. Kézefekvő megoldásnak a vasútépítés folytatása tűnt, amit legelőször a Nagy-Szamos völgyében foganatosítottak.

[46] Uo. (1905-A/3-6678.)

[47] Uo. (1905-A/3-6678. Naszód. 1905. július 5-én kelt levél.)

A *Kisilva–Óradna* közötti szakaszra a Naszódvidéki Helyiérdekeltségű Vasút Rt. kilométerenként 125 ezer K építési költséget határozott meg, ami a 21 km-es hosszon 2625 ezer K-t jelentett. Ebből 426 594 K esett a naszódvidéki községekre. Ezt mind az erdőigazgató, mind a nyolcas bizottság sokallta, de a többszöri tárgyalás végül is eredményre vezetett: elkészült és 1909-ben megnyílt az új vasútvonal.[48]

A vasúttal meggyorsulhatott a Nagy-Szamos felső folyásánál fekvő erdők kitermelése, az azokból befolyó jövedelem növelése. A sorozatos vasútépítési hozzájárulások ugyanis kezdték az erdőigazgatóság által kezelt pénzügyi alapot kimeríteni, a költségeket csak további, kedvező áron történő erdőeladásokkal lehetett fedezni. Az *Ilva- és Les-völgyben* azonban az eladott erdők sem jövedelmeztek, mert az ott fakitermelési jogot váltó Kolozsvári Fakereskedő Rt. a szerződést felbontotta. Az erdőigazgatóság a cégtől ugyan komoly kártérítési díjat szedett be, de az ottani erdők ismételt áruba bocsátása csak a szállítási feltételek megteremtése után történhetett meg.

„Az Ilva és a Les völgye — írta Laitner Elek 1906-ban — vízi szállításra nem rendezhető be, a tengelyen való szállítás is, nemcsak a nagy távolságok (Ilva-völgyben 30–35 km, Les-völgyben 20–24 km) oly nagyok, hogy azok költségei a remélhető tőárnak legnagyobb részét felemésztik, de e vidéken nagyobb fatömegnek vontatás útján vagy tengelyen való leszállítására elegendő munkaerő sem áll rendelkezésre, ennélfogva oly szállítási eszköz létesítendő, a mely üzeme legcsekélyebb költséggel jár, melynek segélyével a szállításnak sima, olcsó, az időjárástól vagy munkaerőtől való független lebonyolítása biztosítható, és amely az eladó részére is a lehető legkedvezőbb tőárak elérést biztosítja." Ez pedig csak a vasút lehet, amelynek tanulmányozására, a bukovinai, az ungvári és a Vajdahunyad környéki vasútüzem megtekintésére Laitner Elek engedélyt kért.[49] Ugyanakkor elindította a vasútlétesítés engedélyezési eljárását is. Az építésre a Naszódvidéki Helyiérdekű Vasút Rt. vállalkozott. A mintegy 47 km hosszú, keskeny nyomtávú vonal létesítéséhez a naszódvidéki erdők jövedelméből 2 023 500 koronát kellett biztosítani. Az 1906–1907. évi költségvetésekből azonban az erdőigazgatóság legfeljebb csak 800 ezer koronát tudott a vasútépítésre fordítani. Ezért kölcsön felvételére kértek engedélyt. A kölcsön biztosítására Laitner-nek — okulva az 1897. évi, a Szamosvölgyi helyiérdekű Vasút Rt.-nek utalt minisztériumi kölcsön tapasztalatain — külön elképzelése volt, amit a minisztériumban elfogadtak.

Az 1,2 millió koronás kölcsön felvételére — amely összeget a Pesti Első Hazai Takarékpénztár Egyesület késznek mutatkozott rendelkezésre bocsátani — nem a minisztérium, hanem az erdőigazgatóság vállalkozik. Ebben az esetben a miniszternek nem kell törvényhozási felhatalmazást kérnie, hanem csak egyszerűen a minisztertanácsban bejelenti, hogy a naszódvidéki erdőket kezelő, a minisztériumhoz

[48] Uo. (1906-A/3-1377. és 3945.)
[49] Uo. (1906-A/3-3945.)

tartozó besztercei erdőigazgatóság ekkora kölcsönt felvett. Ez 1906. június 8-án valóban meg is történt, úgyhogy Laitner Elek most már a szükséges felhatalmazást megkapta az 1,2 millió koronát érő „Kötelező nyilatkozat" aláírására. A nyilatkozatban vállalta, hogy az erdőigazgatóság 1910 végéig a naszódvidéki erdők jövedelméből visszafizeti — az Osztrák–Magyar Bank kamatlábaihoz alkalmazkodó kamatokkal növelt — kölcsönt.[50] A hitel felvételével kapcsolatban a nyolcas bizottságnak sem volt kifogása, mert ők voltak legjobban érdekeltek a vasútépítés azonnali megkezdésében.

Az építést 1907 augusztusában kezdték el, a következő év novemberében történt meg a két új vonal műtanrendőri bejárása,[51] s 1909-ben átadták — nagy ünnepségek közepette[52] — a forgalomnak. Ezzel nemcsak a korábban kitermelhetetlen erdők hasznosítása vált lehetővé, hanem megcsillant a lehetősége a *Bukovinával létesítendő vasúti összeköttetésnek* is. Alig adták át ugyanis az elkészült vasutat a forgalomnak, az érintett községek már a folytatás mellett szálltak síkra. Kosna község elöljárósága 1909. szeptember 25-én írt egy nyilatkozatot, amelyben a község „kinyilatkoztatja azt, hogy a Nagyilva–kosnai vasúti vonal felépítése esetén az építtetőt, illetve a vállalkozókat a legmesszebbmenő támogatásban fogja részesíteni, s segítségükre lesz, hogy az építtetési célokra szükséges területeket a lehető legjutányosabb áron vehessék meg".[53] (Nagyilva volt az Ilva-völgyi vasút felső végállomása, amely fölött, már túl a vízválasztón, a bukovinai oldalon feküdt Kosna község.)

A vasútépítések valóban folytatódtak, de az Ilva-völgyi vasutat egyelőre nem hosszabbították meg. Az erdőigazgatóság ugyanis a kedvezőbb értékesítési lehetőségek ellenére sem tudta 1910 végéig a kölcsönt visszafizetni (1912. december 31-ig kapott haladékot[54]), ami a vasútépítési hitelekkel való óvatosabb élésre ösztönözte mind az erdőigazgatóságot, mind a naszódvidéki községeket. Ennek ellenére további vasútépítési tervek születtek.

A *Beszterce-völgyi* vasút további folytatására — az érdekelt községek támogatásával — a Szamosvölgyi Helyiérdekű Vasút Rt. kért 1910-ben előzetes engedélyt. A keskeny nyomtávúra tervezett vasutat Borgóbesztercétől az országhatárig kívánták kiépíteni. A vasúttársaság erre azonban nem kapott engedélyt, hanem az erdőigazgatóság vette kézbe a vasútépítés kérdését.[55]

Az erdőigazgatóság a Beszterce-völgyben kényszerhelyzetben volt. A korábbi fakitermelési szerződések 1914-ben lejártak, de már 1913-ban nyilvánvaló volt,

[50] Uo. (1906-A/3-3945. és 37.608/1918.)
[51] *Spengel Sándor:* Az ilva- és les-völgyi vasút. EL 1908. 1243–1244. o.
[52] Erdély története III. Szerk.: *Szász Zoltán.* Bp. 1987. 1524. o.
[53] OL K-184. 1918-A/2-30.010. (1910-A/3-10.452.)
[54] Uo. (1909-A/3-335.)
[55] Uo. (1910-A/3-10.452.)

hogy újabb fakereskedők nem jelentkeznek. A vízi szállítóberendezések elhasználódtak, csak vasúttal lehetett folytatni a fakitermelést, faértékesítést. A vasút létesítésére viszont az erdőigazgatóság a legolcsóbb megoldásnak a saját kivitelezést találta, s 1913-ban valóban el is határozta az építést a Beszterce-völgyben (és az Ányes-völgyben). 1914 tavaszán a Beszterce-völgyi, mintegy 14 km hosszú, rendes nyomtávú vasútvonal alépítményével elkezdték a munkálatokat. Ekkor úgy tűnt, hogy az elkövetkező öt évben itt értékesíthető 967 kh (557 ha) vágásterület fakészlete mindenképpen fedezi a költségeket, ill. olyan többletbevételt nyújt, amiből a vasút ára bőségesen megtérül.[56] A munkálatok azonban a háború kitörésével megakadtak.

Kallivoda Andor erdőigazgató — a háború utáni békére készülve — 1917-ben vetette fel újra a Beszterce-völgyi vasút építésének folytatását. A vasúttal kapcsolatban részletes számításokat közölt, amelyek kiinduló pontját az jelentette, hogy 1919-ben a völgyben már tízévi vágásterület, azaz 1986 kh (1143 ha) erdő értékesíthető. Ekkora területről — számolt tovább Kallivoda — 259 ezer m^3 fenyő- és 132 ezer m^3 bükkfa hozható ki, amely — kedvező szállítási viszonyok mellett — 30 K/m^3, ill. 5 k/m^3 tőárért értékesíthető. Így az összbevétel 7,7 millió korona lehet, míg a vasútépítés költsége — a háborús, 237 357 K/km-es árral számolva is — csak 3,4 millió korona. Összességében — érvelt Kallivoda — a vasútépítéssel mintegy 2,5 millió korona többletbevétel érhető el.

Az erdőigazgató nagyon sürgősnek vélte az építkezés elkezdését, hogy a vasút elkészültével még háborús, magas faárak mellett lehessen faeladási szerződéseket kötni.[57] Ennek érdekében — mivel a miniszter elfogadta a vasút létesítésének a tervét — gyorsan meg kellett teremteni az építkezés anyagi és műszaki feltételeit.

Az *anyagi fedezet* előteremtésére ugyanazt a módot alkalmazták, mint 1906-ban az Ilva és Les-völgyi vasút létesítésekor. A minisztertanács 1918. február 28-i ülésén elfogadta a földművelésügyi miniszter bejelentését a besztercei erdőigazgatóság 3 millió koronás kölcsönfelvételéről. A kölcsönszerződés szerint ismételten a Pesti Első Hazai Takarékpénztár Egyesület folyósította a pénzt, amit 1927 végéig kellett visszafizetni.[58]

A *műszaki feltételek* megteremtése több nehézséget okozott. Az erdőigazgatóság ugyanis építési vállalkozóval, a minisztérium pedig házilagos kivitelezésben szerette volna a pontosan 14,249 km hosszúságú vasút létesítését megvalósítani. Az erdőigazgatóság már 1917 végén, majd 1918 elején versenypályázatot hirdetett a vasút műszaki tervezésére és kivitelezésére. A minisztérium azonban egyetlen pályázó árajánlatát sem fogadta el, hanem elrendelte „a házi kezelésben történő végrehajtást", csak egy vasútépítő mérnök — rövid felmondási idővel történő —

[56] Uo. (1913-3-1110. és 1917-A/3-402.)
[57] Uo. (1917-A/3-172.131.)
[58] Uo. (37.608/1918. és 123.370/1918.)

alkalmazásához járult hozzá. A vállalkozókkal történő vasútépítés ellen a minisztérium legfőbb érve az volt, hogy a vállalkozók nem tudják majd tartani az építkezés befejezéséül kitűzött határidőt, 1919. október 31-ét. Ugyanakkor az erdőigazgatóság ismételten rámutatott, hogy a vállalkozókat hátráltató tényezők az erdőigazgatóság munkáját is akadályozzák. Hiába küldött a minisztérium — tartalékokat is igénybe véve — sínanyagot Resicáról, hiába intézkedtek a sínek szereléséhez használt csavarok és egyéb alkatrészek biztosításáról, nincs kivel dolgoztatni. A Beszterce-völgyben nincs elég munkás. A távolabbi vidékekről esetleg hozandó munkásoknak pedig nem tudnak sem élelmiszert, sem szállást biztosítani. Ugyancsak nem tudnak a munkások felügyeletéről, netalán fegyelmezéséről gondoskodni.[59] Így aztán 1918-ban valóban nem is tudták elkezdeni az építkezést. A Beszterce-völgyi vasúttal tehát nem jutottak ki az országhatárig.

A másik normál nyomtávú vasútvonal, a Kisilva–Óradna közötti a háború idején felértékelődött, de a vízválasztón átkelő, a Bukovinával összeköttetést tartó rendes nyomtávú vasútra az *Ilva-völgyét* szemelték ki. A vasút létesítését leginkább a hadügyi érdekek kívánták meg. Az I. világháború kitörése után ugyanis hamar kiderült, hogy a Keleti-Kárpátokon kevés a vasúti ájáró, különösen Bukovina irányába nehéz a szállítás. Ezért a közös hadügyminisztérium 1916-ban elrendelte a *Kisilva–Dornovatra* közötti vasútvonal megépítését.

A létesítendő vasút pályának első, 1916. évi bejárása során az erdőigazgatóság azt javasolta, hogy a normál nyomtávú vasúthoz vegyék igénybe az Ilva-völgyi keskeny nyomtávú vonal már meglévő, Nagyilváig terjedő pályáját. Indokolásul említették, hogy az új vasúthoz így nem kell Nagyilváig új kisajátítási eljárásokat kezdeni és a vasúti műtárgyak is legfeljebb megerősítendők, nem pedig újonnan kialakítandók. A Kisilva–Nagyilva közötti szakaszon — az erdőigazgatóság elképzelése szerint — három vágány szolgálná a normál és a keskeny nyomtávú közlekedést. Ezt ugyan később módosították — a műszaki szakemberek véleményének ismételt meghallgatása után — négy vágányúra (a két normál sín közé építették volna a két keskeny nyomtávút), de a vita nem a műszaki megoldás körül alakult ki.

A forgalom kérdése okozta az ellentétet. A hadügyminisztérium ugyanis szerette volna a vasutat kizárólag a hadseregnek fenntartani. Az erdőigazgatóság — a fakitermelő cégek és a községek véleménye alapján — viszont a közforgalom mellett kardoskodott. 1917 szeptemberében végül is a hadügyminisztérium belement abba a megoldásba, amely szerint az építendő vasút külön engedély alapján polgári célokra is igénybe vehető, ami azonban nem zavarhatja a hadsereg szállításait.

Az ismételt vonalbejárást 1918 márciusára tűzték ki, de végül is nem került sor a bejárásra, sem pedig a tervezett vasút 1918. évi megépítésére. (Az építkezés

[59] Uo. (12.805., 144.448., 168.943., 177.068/1918.)

elhalasztásában, ill. meghiúsulásában mindenképpen szerepet játszhatott Oroszország kiválása a háborúból és a sikeres romániai hadjárat. A hadügyi szempontok 1918-ban már nem voltak olyan lényegesek, mint két évvel korábban.) A vasútépítéssel kapcsolatos telekspekulációk viszont Kosnán nagy lendületet vettek. Így az erdőigazgatóság 1918-ban kér engedélyt telek-, ill. vasúti rakodóhely vásárlására. Az erdőigazgatóság is fel akart készülni mind az új, Kosnán létesítendő erdőgondnoki székhely építésére, mind a vasúttal feltárt erdőségek kitermeléséből származó faanyag vasútra adására.[60]

A naszódvidéki folyóvölgyek közül a *Szálva-völgyre* is gondoltak. A Naszódvidéki Helyiérdekű Vasút Rt. 1916-ban kért engedélyt normál nyomtávú vasút létesítésére. Az erdőigazgatóság a kérést támogatta, mert a vasút mintegy 13 ezer kh (kb. 7,5 ezer ha) bükkállomány piacra jutását tette volna lehetővé. Ugyanakkor — érvelt az erdőigazgatóság — lehetőség lenne a máramarosi vasútvonalak felé is haladni, esetleg a Szálva-völgyet azokkal összekötni.

A vasúttársaság végül csak keskeny nyomtávú vonalra kapott engedélyt, de 1916-ban a kitűzési munkálatokat sem kezdte el. Nem tudtak ugyanis a pénzügyi feltételekben megegyezni. Az Rt. a kitűzési költségek felét az erdőigazgatóságtól kérte, amihez az erdőigazgatóság nem járulhatott hozzá. Két év múlva, 1918 júliusában újra felvetődött a vasútépítés gondolata, amikor az erdőigazgatóság egy kedvezőnek tűnő megoldási javaslattal állt elő. Mivel a völgyben a Transsylvania Rt. és a Bánffytelepi Erdőipari Rt. vett meg kitermelésre erdőket — szólt Kallivoda javaslata —, minden érdekelt fél állja a kitűzési költségek negyedét. Ebben az esetben a kincstárra mintegy 12 ezer K kitűzési díj esett volna, de a munka 1918-ban mégsem valósult meg.[61]

A vasút alapvetően átalakította a naszódvidéki községek életét. „A beszterce–borgói vasútvonal megnyitásáig a szekerességből szép jövedelmük volt, de ma már ennek is vége" — írták a naszódvidéki lakosokról.[62] Valóban, a szekerezésnek vége szakadt, de helyette a vasútépítés és a faipari üzemek, nem utolsósorban pedig a fakitermelések nyújtottak biztosnak mondható jövedelmet. Igaz, a hajdani (kis) fakereskedőkből, fuvarosokból így egyértelműen bérmunkások lettek, de a vasút vitte az egykor elzárt falvakat közelebb a nagyvilághoz.

Századunk tízes éveiben Dés és Borgóbeszterce között naponta négy személyszállító vonatpár, a Bethlen–Kisilva–Óradna vonalon három, Kisilva és Nagyilva között pedig egy vonatpár közlekedett. A vonatok egyfajta „ritmust" adtak a környező községek lakóinak. Ezekhez igazították mindennapjaikat; a piacra járást, a városi ügyintézést és egyéb teendőket. A vasút tehát a korábbi, hagyományos

[60] Uo. (39.180/1918.)

[61] Uo. (1916-A/3-40.601. és 142.040/1918.)

[62] *Csernátony Gyula:* Besztercze-Naszódmegye. In: Az Osztrák–Magyar Monarchia írásban és képben. XX. (Magyarország VII.) Bp. 1901. 253. o.

életformát, benne a használati tárgyakat egyre inkább megváltoztatta. A vasút segítségével jelentek meg nagyobb tömegben az ipari termékek és gyártmányok a Naszódvidéken. A hajdan szinte teljesen önellátó gazdaságok, családok egyre több terméket vásároltak, amihez persze pénzre, munkalehetőségre volt szükségük.

Erdőművelés, erdővédelem

Az erdőigazgatóságok területén — a fakitermelésekből következően — évente mintegy 3000 kh-on (kb. 1730 ha) végeztek erdőfelújítást. Ebből körülbelül 350–400 kh-on (201–230 ha) az erdő természetes úton újult fel (itt részben a völgyek tölgyeseinek sarjaztatására kell gondolnunk), máshol lucfenyőmaggal, ill. -csemetével erdősítettek. A mesterséges erdősítéseket a távoli erdőrészekben nagyban hátráltatta a munkaerőhiány, de számottevő erdőfelújítási hátralékok egyik esztendőben sem keletkeztek.

A fenyőcsemete nevelésére több helyen csemetekertet létesítettek. Ezek összterülete 11–20 kh (6,3–11,5 ha) volt. A legjelentősebbnek a besztercei számított, míg a többi részben vándorcsemetekert volt. Évente mintegy 3,5–4,5 milló darab csemetét adtak ki, s a készlet 15–17 millió volt.[63]

Az erdősítésekre 3–4 éves, erőteljes fenyőcsemetéket használtak. A lucfenyvesek szélállékonyságának fokozására jegenyefenyőt is ültettek. Az állományok értékét pedig századunk első évtizedében már a vörösfenyő bevitelével igyekeztek növelni.

Az ültetést — pásztás vagy fészkes talajelőkészítés után — tavasszal végezték. Az erdősítések ápolására (kapálásra, sarlózásra) nem nagyon kaptak munkást, így az legtöbbször elmaradt. Azért is ültettek jól fejlett csemetéket, hogy azok a kiültetés után minél kevesebb gondozást igényeljenek. A vágásterületeken előtörő lágyszárú (főleg az erdei füzike) és fásodó (málna) növények ellen a birkalegeltetést alkalmazták jó eredménnyel. Naponta egy-két órára — mindig erdőőr vagy erdőszolga jelenlétében — ráengedték a nyájat az erdősítésre, s a juhok a növekedésben lévő gyomokat lecsipkedték.[64]

Nevelővágásokat az erdőigazgatóság területén alig terveztek. Az ezekből kikerülő, ún. előhasználati faanyagot ugyanis egyáltalán nem tudták értékesíteni. Egyedül csak a tölgysarjak ritkítását, leverését végezték az erdőigazgatóság házi kezelése alá tartozó — néhány száz holdnyi — területén.

[63] OL K-184. 8171. kötet. 1894. évi erdőgondnoksági jelentések, besztercei erdőigazgatóság. 8172. kötet. 1898. évi tevékenységi jelentés, besztercei erdőigazgatóság. És végül: 1900-3/a-2268. A tevékenységi jelentésekhez tartozó táblázatos kimutatások ugyanott: 8105. kötet (1893. évi), 8106. kötet (1894. évi), 8107. kötet (1895. évi) és 8108. kötet (1897. évi).

[64] Uo. 7877. kötet. Kosna község üzemterve.

Az *erdővédelem* csekély szerepet játszott a naszódvidéki erdők kezelésében. A lucfenyveseket leginkább károsító széldöntés, -törés ellen az említett módon, elegyítéssel igyekeztek védekezni. Amikor pedig már bekövetkezett a károsítás, a területet rendkívüli vágásra sorolták be, s igyekeztek a fát az erdőből minél előbb kivinni. A kiterjedt szúkárosításoknak így is ritkán tudták elejét venni.

A szélnek kitett helyeken tehát a déldöntés, míg a szélvédett völgyekben a hótörés okozott károkat. A fák tűin, ágain megülő hó súlya alatt a fák csúcsa tört le. Ez ugyan csak hosszabb távon okozta a fák pusztulását, de igyekeztek az így károsodott állományokat is minél előbb kitermelni.[65]

Egyéb gazdálkodási kérdések

Az *erdei legeltetés* leginkább a községeknek kihasított erdőket érintette. Az összes erdőterület mintegy egynegyede volt a legeltetés elől elzárva. Ide a védőerdők, a kitermelésre kerülő állományok (általában 5 éves) előtilalmasai és a felújítások (20–30 éves) tilalmasai tartoztak. Az erdei legeltetés a naszódvidéki erdőkben nagy problémát nem okozott, bár az erdei kihágások jelentős része a tiltott legeltetés csoportjába tartozott.

A jelentős területű *havasi legelők* hasznosításában az erdőigazgatóság a többi kincstári erdészeti egységet találta követendőnek. Miként az ország más részein,[66] itt is állították fel a mintagazdaságot. A Persa-havason létesített mintajuhászatot azonban a naszódvidéki lakoság nem nagyon értékelte. Erre az erdőigazgatóság tehenészet létesítését javasolta, amit azonban 1911-ben a nyolcas bizottság a következő indokok alapján utasított el: „A szarvasmarhákkal a Persa havason telelni lehetetlen, egyrészt a hosszú tél, a nagy szél és hideg miatt, másrészt a szalma és egyéb takarmányfélék hiánya miatt. A Persa havason való telelésnek egy másik akadálya a vízhiány." A mintagazdaság fenntartása, létesítése helyett apaállat-kihelyezést javasoltak, mégpedig „a legszegényebb községek részére".[67] Erre azonban — ismereteink szerint — nem került sor.

A naszódvidéki vizek *halászati*, *horgászati* szempontból jelentéktelenek voltak. Így bérlőjük nem is akadt. Annál érdekesebben alakult a *vadászati jog* értékesítésének a kérdése.

Már Benigni is megjegyezte 1816-ban, hogy a naszódvidéki határőrök szenvedélyes vadászok.[68] A vadászati viszonyok rendezésével, az 1883. évi vadászati tör-

[65] Lásd: *Bodor Gy(ula):* Kisebbszerű megfigyelések az Aranyos-Beszterce-völgy luczosaiban. EL 1895. 847–849. o. és *Uő.* Hótörés a besztercze-naszódi luczosokban. EL 1896. 293–294. o.

[66] Lásd ezekről bővebben: *Oroszi Sándor:* A magyar kormány havasgazdálkodási programjának gazdaságpolitikai háttere (1898–1918). Agrártörténeti Szemle 1989/1–4. 24–55. o.

[67] OL KI-184. 1919-A/2-50.212. C114.766/1911.)

[68] *Benigni, J. H.* i. m.: 42–43. o.

vénnyel ennek a vadászati (orvvadászati) szenvedélynek bizonyos korlátokat állítottak. A naszódvidéki erdők vadászati jogát — a törvény alapján — bérbe kellett adni. (Az erdészeti személyzet számára 28 165 kh — 16 204 ha — területet, mint „házi" vadászterületet, tartottak fenn.) A községek és az erdőigazgatóság között azonban vita alakult ki: ki jogosult a bérbeadásra? Az 1890. évi törvényt követő rendeletek ugyan a vadászat kérdését is az erdőigazgatóság feladatai közé sorolták, de az 1906. évi 2301. FM számú rendeletben újra nyomatékosítani kellett: a naszódvidéki erdők vadászati jogával az erdőigazgatóság rendelkezik.

A nyolcas bizottságnak az volt a véleménye, hogy ezzel a vadászatból a helyi lakosokat kizárják, mert csak a más vidékről jövő „urak" tudják a vadászati bérletet megfizetni. Javasolták, hogy ne egészben, hanem esetleg községhatáronként értékesítsék a vadászati jogot, amire a helyi lakosok is jelentkezhetnének. Egyedül azonban csak Borgóbesztercéről említették meg, hogy a községi vadászok mintegy 10 ezer kh (5700 ha) területet bérelnének. Így az erdőigazgatóság továbbra is egyben, a „Borgóprundi Medve-vadász Társulatnak" adta el a jogot. Igaz, ők évente csak 200 korona bérleti díjat ígértek, de azt legalább fizették. Komolyabb vadgazdálkodást, vadtenyésztést azonban ők sem folytattak. Jobbára medvére és farkasra vadásztak, a haszonvad megtelepítésével nem is foglalkoztak. Vadőröknek pedig az ismert orvvadászokat fogadták fel.[69] Ezzel elérték, hogy azok mérsékeltebben rabsickodtak, a többi orvvadászt pedig — féltve tőlük az esetleg nekik jutó vadat — elriasztották.

A *természetvédelem* eszméje legelőször a ritkuló cirbolyafenyővel és tiszafával kapcsolatban merült fel. Ez utóbbiról Bodor Gyula már 1895-ben leírta: „kiváló gond... a meglevő példányok védelmére fordíttatik, a mit évszázadokon át mostanig nélkülözött, s amire nagyon is rászorul, s amit már különlegesség(é)nél fogva is méltán megérdemel."[70]

Századunk első és második évtizedében, a természetvédelmi összeírások idején Bartha Ábel tudósított egy óriási jegenyefenyőről. A Romoly község erdejében lévő fenyő magassága 55,56 m, mellmagassági átmérője 195 cm, ennek alapján számított térfogata 58,066 m^3 volt.[71]

Az 1909. évi természetvédelmi rendeletre (95.098/1908.I/A-1. FM sz.) cirbolyafenyő-állomány védelmét kezdték el.[72] Az említett, védelemre érdemes erdő pontos helyét ugyan nem tudjuk, de az utalások jelzik: a naszódvidéki erdőkben a természetvédelem eszméje is tért hódított.

[69] OL K-184. 1919-A/2-50.212. (1907-A/3-22.752. és 114.764/1911.)

[70] *Bodor Gyula:* A havasi fenyő, törpe fenyő és tiszafa tenyészete az Ünő-Omoluj hegységben. EL 1895. 1063. o.

[71] *Bartha Ábel:* Óriás fenyő. EL 1912. 995. o.

[72] OL K-184. 12.407. kötet. Mutatókönyv 1914. (SZ–Z.) Vegyes ügyek. Természeti emlékek. 19.279/1914. A hozzá tartozó irat nincsen meg.

Munkás- és szolgálati viszonyok

Az erdőigazgatóság szervezeti és működési szabályzatának beterjesztésekor az uralkodónak jelezték,[73] hogy az új erdőigazgatóság alkalmazottainak illetménye általában a kincstári erdőigazgatóságokhoz, nevezetesen a kolozsvárihoz igazodik. Az erdőigazgató, az erdőgondnokok és erdőőrök azonban némileg nagyobb lakhatási és utazási pótlékot kapnak. Besztercén és az egész megyében ugyanis nehéz megfelelő lakást bérelni. Ugyanakkor az óriási kiterjedésű erdőállomány sok utazást, netalán — az országhatár miatt — többletkiadásokat is kíván, tehát az utazási átalányt is magasabban állapították meg.

A következő évek anyagi gyarapodása lehetővé tette, hogy az erdőigazgatóságnak Besztercén nagy, tetszetős székházat építsenek.[74] Ugyancsak az erdőigazgatóság jó anyagi helyzetére utal, hogy valamennyi kincstári erdőigazgatóság közül legelőször, 1898-ban, a besztercei irodában használtak írógépet.

Hogy a besztercei m. kir. erdőigazgatóság mégsem mindenben egyezhetett meg a kincstári erdőigazgatóságokkal, arra a következő kis példa szolgálhat.

Laitner Elek még 1890-ben kérte, hogy az általa vezetett erdőigazgatóság — hasonlóan a kincstári erdőgazdasági egységekhez — 300 forint tőkével az Országos Erdészeti Egyesület alapító tagja lehessen. Erre a minisztériumban a következő vélemény alakult ki: a kérelem nem teljesíthető „mivel az igazgatóság által kezelt erdővagyon és annak jövedelme a volt naszódvidéki községek magánvagyonát képezvén, a kérelem meghal(l)gatása esetén az erdőkincstár esetleg azon gyanúsításoknak lehetne kitéve, hogy egy magánvagyon igénybevételével egy oly intézetet istápol, a melynek működési köre ugyan a szakba vágó összes közérdekek emelésére kiterjed, de a mely egyesület a letett alapítványi összeg helyébe a volt naszódvidéki községek részére közvetlen hasznot nem hoz".[75]

Az erdőtiszti személyzetet, továbbá a szintén állami alkalmazásban lévő erdőőröket mindazok az illetmények és kedvezmények megillették, mint a többi kincstári erdészeti alkalmazottat. A besztercei központban 15–30 erdőmérnök teljesített szolgálatot, akik közül 8–10 fő a földmérési és egyéb erdőrendezési feladatokat végezte. A 11 erdőgondnokságban szintén erdőmérnökök voltak a vezetők, s 44–46 erdőőr a középszintű irányítási és őrzési feladatokat végezte. Az állami erdőkezelés 1898. évi XIX. tc.-ben előírt kiterjesztésével a *besztercei magyar királyi állami erdőhivatal* főnöki teendőit is a besztercei erdőigazgatóság vezetője látta el. Az erdőhivatalhoz két járási erdőgondnokság, a besenyői és a jádi tartozott, amelyek élén

[73] Uo. 1890-3-6041. (55.071/1890.)
[74] Uo. 1899-3-2478.
[75] Uo. 1890-3-6041. (55.071/1890.)

szintén egy-egy erdőmérnök állt.[76] Az erdőigazgató 1890-től 1914-ig Laitner Elek, 1915-től 1919-ig pedig Kallivoda Andor volt.

Az erdőlegények, erdőszolgák (számuk mintegy 120 volt), kertészek, gépészek és egyéb őrök (faraktár-, sorompó- stb.) ugyan nem minősültek állami alkalmazottaknak, de az erdőigazgatóságtól rendszeres (havi, ill. évi) illetményt kaptak. Számukra egy 1905-ben kiadott vármegyei szabályrendelet biztosította mindazokat a nyugdíj- és betegellátási jogokat, amelyek az állami alkalmazottakat megillette.[77]

Mivel az erdőigazgatóság az erdőket nem házi kezelésben tartotta, az alkalmazott *erdőmunkások* száma csekély lehetett. Pontos számukat nem tudjuk, csak arra van adatunk,[78] hogy az állandó munkások az óradnai bányakincstár dolgozóival egyező jogokkal rendelkeztek. A naszódi, óradnai és besztercei kincstári (tulajdonképpen naszódvidéki) faraktárak számára évente 30–40 kh (17–23 ha) bükkerdő kitermelését, szállítását is többnyire alkalmi munkásokkal oldották meg. Ugyanígy a hatalmas vágástakarítási és erdőművelési feladatokat is. Általában azonban a besztercei erdőigazgatóság — hasonlóan a többi kincstári erdőgazdasági egységhez — munkaerőhiánnyal küzdött.

A *fakereskedő cégek munkásviszonyairól* nem sokat tudunk. Az első, 1890. évi fakitermelésben lehetővé tett „munkásgyarmatok" kiépítésére csak a fűrésztelepek mellett (például Dombháton) volt példa. A helybeli munkások mellett jelentős számban hoztak más vidékről (elsősorban Máramarosból) erdei munkásokat. Ezek elszállásolása és élelmezése aztán az I. világháború kitörése után nagyon sok gondot okozott. Előbb a vármegyei hatóságok segítségével, majd a Közélelmezésügyi Minisztérium közbenjárásával igyekezett például a Bánffytelepi Erdőipari Rt. élelmiszert beszerezni, de 1918 szeptemberében már ez sem ment. A fakitermelést és fafeldolgozást abba kellett hagyni, a cég az előírt faellátási kötelezettségének munkaerőhiány miatt nem tudott megfelelni.[79]

Erdőkárosítások, erdőrendészet

Miként a már idézett dokumentumokban láttuk, az erdők szabad használatához szokott lakosok nehezen fogadták el a korlátozásokat. A falopások megakadályo-

[76] A név szerinti beosztáshoz lásd az évenként megjelenő Erdészeti Zsebnaptár név- és címjegyzékét.

[77] *Scridon Leó* (összegyűjtötte): Besztercze–Naszódvármegye érvényben levő szabályrendeleteinek gyűjteménye, kiegészítve a törvényhatósági és a közigazgatási bizottság szabályzataival, közérdekű határozataival, valamint a vármegye alispánjának általános érvényű rendelkezéseivel. Beszterce, 1913. 124–136. o.

[78] OL K-184. 1890-3-6401. (55.071/1890.)

[79] Uo. 1919-I/1-55.913.

zására az első, jelentős lépést Bánffy Dezső tette meg 1886-ban.[80] Erdészeti kormánybiztosként élt az erdőtörvény 115. §-ában körvonalazott kivételes intézkedések lehetőségével. Elrendelte a kereskedelmi célokra szolgáló fának a lebélyegzését és a szállítmányt kísérő igazolványok kiállítását, ellenőrzését. Mivel mind a Nagy-Szamos, mind a Beszterce völgyéből az utak Jádon futottak össze, ennél a községnél egy ellenőrző pontot (sorompót) állíttatott fel. Így legalább a Beszterce város irányába történő szállításokat lehetett ellenőrizni. Az intézkedést azonban mégis könnyen kijátszották. Egyrészt a bélyegzőbaltákat könnyen tudták hamisítani, másrészt pedig télen az ellenőrző sorompót könnyen megkerülhették. Ugyanakkor a nem eladási célra szánt faanyagot semmiféle bélyegzés, okmány nem azonosította, így aztán a Jád feletti falvak lakói akár saját szükségletükre, akár zugkereskedelmi célból könnyen elkövethették az erdőtörvényben „az erdei kihágás"-ként körülírt falopást.

A besztercei erdőigazgatóság létrehozása után a korábbi kivételes intézkedések érvényben maradtak, de az ellenőrzés, ill. az erdőből származó faanyag okmányokkal való ellátása tökéletesedett. Ebben a borgói felső erdőgondnokság vezetője, Puskás Feremc javaslatai meghatározók voltak.[81] Puskás előterjesztése alapján a vármegyei hatóságok nemcsak a kereskedelmi célból, hanem minden kitermelt fa bélyegzővel, okmányokkal történő ellátását rendelték el. Szigorították az ellenőrzést is: több, a fontosabb közlekedési utakat lezáró sorompót állítottak fel, ahol csak az erdőgondnokság által kiadott, ill. a vármegyei szabályrendeletben meghatározott igazolvánnyal ellátott fát engedték továbbfuvarozni.

A fokozott ellenőrzésnek, de úgy általában a fegyelem szilárdulásának, a jog elfogadásának tudható be, hogy az erdőkárosításokkal kapcsolatos mutatók évről évre javultak. Az 1890-es évek elején évente mintegy négy-ötezer erdőkárosítás fordult elő az erdőigazgatóság területén, az évtized végére ez háromezer körülire mérséklődött. A káresetek számánál sokkal látványosabb volt az okozott kárérték csökkenése. A korábbi évi 8–10 ezer frt-os (16–20 ezer koronás) kár 10 ezer korona körülire apadt.

Erdőrendészeti áthágás, azaz az erdészeti előírásoktól eltérő erdőhasználat, netalán egyéb gazdálkodási szabálytalanság pedig évekig nem fordult elő. Ez mindenképpen a szakszerű állami erdőkezelés és erdőfelügyelet elfogadását jelentette.

[80] Uo. 1890-3-6401. (66.519/1890.)

[81] Lásd: *Puskás Ferenc:* Az erdőkárosítások mérséklésének módja a volt naszódvidéki erdőségekben. EL 1904. 985–997. o.

A Naszódvidéki erdők további helyzete

A besztercei erdőigazgatóság tisztikara állomáshelyét 1918–1919 telén több lépcsőben hagyta el. Az egyéni tragédiáktól sem mentes időszakra vonatkozóan példaként említhetjük meg Riedl Gyula borgóprundi erdőgondnokot, aki 1918 decemberében Eger környékére menekült. Nem kapott azonban sem lakást, sem állást, így 1919 tavaszán visszatért Borgóprundra. Később a berendezkedő román hatóságok kívánságára nem tette le a hűségesküt, így 1919 őszén el kellett hagynia Romániát, s kezdhette újra Eger környékén — családjával és ingóságaival kapualjban meghúzódva — az állás- és lakáskeresést.[82]

Az erdőőrök jórészt szolgálati helyükön maradtak, és jobbára ők lettek az erdőgondnokok, mert Romániának nem volt elegendő mérnöke, sem egyéb, erdészeti kérdésekben járatos közege. A továbbiakban a naszódvidéki községek közös vagyonkezelését nem kívánták sem az állami hatóságok, sem az érdekelt községek megbolygatni. Az 1921. évi román földreform is fenntartotta a korábbi birtokjogi helyzetet, így *a besztercei erdőigazgatóság* is *fennmaradt*. Továbbra is fizette a régi rend szerint az osztalékot, amely viszont évről évre kevesebb lett.[83] A favásárló cégek — amelyek egy része még 1919 előtt nyert fakitermelési jogot — ugyanis kartellba tömörülve szorították így lejjebb az árakat. Ebben a helyzetben az erdőigazgatóság a házi kezelésre tért át, de ezzel sem sikerült jelentősebb bevételi többletet elérni.

1925-ben a községeknek jutott osztalék alig 3,3 millió lejt tett ki, úgyhogy egy faipari társulat, a *„Regna"* megalakítását határozták el. Ettől a gazdasági vállalkozástól (amelyhez az alaptőkét az erdőigazgatósági kezelésben lévő fűrészek adták) várták a régi jövedelmezőség visszaállítását. Valóban, 1929-ben a „Regna" már 12,75 millió lej osztalékot fizetett. A világgazdasági válság következtében azonban a faárak jelentősen estek, így a „Regna" nem tudott osztalékot fizetni, sőt a vállalat veszteségei 1933-ban már 214 millió lejt tettek ki. Ekkor a „Regná"-t a román állami fakereskedelmi vállalat (CAPS) segítségével szanálták.

A krízis elmúltával, 1935-ben a „Regna" kikerült a CAPS kezeléséből, s belőle szövetkezetet alapítottak. A „Regna" szövetkezet 5 millió lej alaptőkével és az ingatlanokkal, fűrészekkel, vasutakkal kezdett újra munkához. Az ekkor megállapított alapszabálya szerint az erdőigazgatóságtól államilag megállapított tőárért átveszi a vágásterületeket, s maga végzi a kitermelést és az esetleges fűrészipari feldolgozást. (A saját kezelésben ki nem termelt faanyagot árverésen értékesítették.) A „Regna" szövetkezetben mind a 44 község, mind a nyolcas bizottság képviseltette magát, és a közgyűlés határozott a költségvetésről, alapszabályról, továbbá az esetleges további fakereskedő, fakitermelő cégek üzletbe való bevonásáról. Ez utóbbi kérdés 1940-ben vált jelentőssé.

[82] OL K-184. 1919-I/1-54.958., továbbá *Ifj. Riedl Gyula* (sz. 1914.) visszaemlékezése.
[83] Uo. 1940-5-186.335.

1940 júliusában a „Regna" a bukaresti székhelyű „Silvarom" vállalatnak jelentős mennyiségű fenyő fűrészárut és -gömbfát adott el. Ugyanakkor egy másik, tulajdonképpen a szövetkezet alapszabályának módosítását követelő üzlet is létrejött. A „Regna" egyik képviselője egy német erdő- és fakivágási kft.-vel (DFH GmbH) kötött (elő-?)szerződést, amely szerint a „Regna" a DFH GmbH-val együtt, a németek vezetése alatt végezné a kitermelést és a feldolgozást. Ezt a szerződést azonban sem a szövetkezet központja, sem a közgyűlés nem hagyta jóvá.

Ebben a helyzetben voltak a naszódvidéki erdők, amikor 1940-ben a — a második bécsi döntés alapján — Észak-Erdély ismét Magyarország része lett.

A bevonulás után a vármegyei katonai parancsnok szeptember 24-én kelt rendeletében értesítette az erdőigazgatóságot, hogy *az 1890. évi XIX. tc. szerinti állapotot tekinti mérvadónak.* Ennek alapján — írta — „felhatalmazom az erdőigazgatóságot az esedékes vágásokban a termelési munkálatok azonnali megkezdésére... Felhatalmazom és kötelezem az erdőigazgatóságot arra, hogy a hátralékos munkabéreket és a folyamatba tett munkálatok költségeit saját pénztárából fedezze és igyekezzék a <Regna> követeléseit sürgősen behajtani."

Ezzel egy időben Budapesten az igazságügyi és a földművelésügyi minisztérium szakemberei megpróbálták tisztázni a „Regna" jogi helyzetét, ill. a „Regna" által kötött két legutolsó megállapodás(-tervezet?) kérdését. A német céggel létesített kapcsolatot, mivel azt nem közgyűlési felhatalmazás alapján kötötték, sőt a „Regna" igazgatósága sem hagyta jóvá, érvénytelennek mondták ki. A „Silvarom" ügyét viszont nem lehetett gyorsan megoldani. Közben a naszódvidéki községek is felemelték szavukat az erdőeladások ellen. „Tiltakozunk a naszód vidéki erdők kitermelésének idegen kézbe való juttatása ellen, kérjük a jelenlegi állapot fenntartását" — táviratozták például Telcs községből 1940 októberében.

Decemberben miniszterelnöki rendelet (9410/1940. ME) intézkedett az erdélyi fakitermelési és faeladási szerződések felülvizsgálatáról. Minden 1940. augusztus 30-a előtt kötött megállapodást bekértek és megvizsgáltak. A „Regna" szerződései közül a „Silvarom"-mal kötöttet nem találták érvényesnek, de így is sok, a szövetkezet fennmaradását biztosító szerződést elfogadtak.

1940 őszén a földművelésügyi miniszter Muttnyánszky Jenő erdőmérnök személyében miniszteri biztost nevezett ki a szövetkezet mellé.[84] A miniszteri biztos tevékenysége a „Regna" vezetői szerint sértette a szövetkezet autonómiáját. A vezetésen belül azonban óriási ellentétek, személyes összecsapások zajlottak, úgyhogy a miniszteri biztos tevékenysége legalább a szövetkezet irányíthatóságát fenntartotta. Közben a szövetkezet jogi helyzetének rendezésére is lehetőség nyílt. Az 1941. évi 2150. számú miniszteri rendelet szövetkezeti központ felállításáról intézkedett, ahová a „Regná"-nak is tartoznia kellett. Ennek megfelelően 1941.

[84] Uo. 1941-B/1-40.317.

október 6-án rendkívüli közgyűlést tartottak. Itt döntöttek a „Szövetség" Gazdasági és Hitelszövetkezetek Központjához (Kolozsvár) való csatlakozásról, és az ennek megfelelő átdolgozott új alapszabályról. A közgyűlésen megválasztották az új vezetőséget is. Ennek és a jóváhagyásra beterjesztett alapszabálynak ismeretében a földművelésügyi miniszter Muttnyánszky Jenő biztos megbízását visszavonta, így a „Regna" autonómiája tulajdonképpen helyreállt.

Az alapszabály miniszteri jóváhagyása azonban elhúzódott. A beterjesztett iratokat erdészeti szempontból áttekintő besztercei erdőigazgató, vitéz Istvánffy József elismerte a „Regna" korábbi vagyonszerzéseit (vasutak, fűrészek stb.), ill. azt, hogy ezeket a tárgyakat a tulajdonos községek nem az erdőigazgatóság vagyonának — miként 1919-ig volt — tekintik, hanem a „Regná"-énak. Azt azonban már nem tudta elfogadni, hogy a „Regna" az alapszabálya szerint beavatkozik az erdőigazgatóság életébe. Korábban ugyanis a „Regná"-nak joga volt a vágások megválasztására, sőt az előhasználatok kijelölésére, végzésére is. Istvánffy ez utóbbit különösen sérelmesnek találta. Minden erdész tudja ugyanis — érvelt —, hogy a fakitermelő cég a minél méretesebb, minőségileg jó fának a kivágásában érdekelt, míg az erdőművelés szempontjai ezzel szemben a rosszalakú, böhöncös fák kiszedését követelik meg. Ugyanakkor rámutatott, hogy a „Regna" a vágások megválasztásával, a fakereskedelmi érdekek érvényesítésével mintegy rátelepszik az erdőigazgatóságra, így ez utóbbinak legfeljebb csak a kiszolgáló szerep jut. Ezért azt javasolta, hogy állítsák vissza az erdőigazgatóság számára az 1890. évi törvényben biztosított jogokat, azaz a „Regna" csak akkor és ott vághasson, amikor és amit az erdőigazgatóság áruba bocsát.

A kérdés megvitatására 1941 februárjában tárcaközi értekezletet hívtak össze. Itt ugyan elfogadták Istvánffy érveit az előhasználatokkal és használatokkal kapcsolatban, de elismerték a „Regna" által szerzett, többéves fakitermelési jogokat is. Csak annyit értek el, hogy a „Regna" az alapszabályból vegye ki az erdőgazdálkodás szakmai kérdéseit (előhasználatok, vágásterületek kijelölése stb.) érintő pontokat. Az átdolgozás azonban szintén elhúzódott, mert a „Regna" létét éppen ezek a pontok, a fakitermelés viszonylagos szabadsága, biztosították. Ennek ellenére a „Regna" jóváhagyott alapszabály nélkül is működhetett, s a magyar kormány csak ahhoz ragaszkodott, hogy a fűrészüzemek, rakodók, vasúti berendezések üzemeltetésének szabályzatát az ország előírásainak megfelelően dolgozzák át. (Ez 1942–43-ban megtörtént.)[85]

[85] Lásd: Regna Erdőkitermelő Szövetkezet, Beszterce: Szolgálati utasítás a borgóbesztercei gőzüzemre berendezett 760 mm nyomtávú erdei iparvasút személyzete részére. Beszterce, 1943., *Uaz:* Szolgálati utasítás a dombhátfürdői iparvágányon végzendő tolatásokról. Beszterce, 1943., *Uaz:* Szolgálati utasítás a kisilvai gőzüzemre berendezett 760 mm nyomtávú erdei iparvasút személyzete részére. Beszterce, 1943., *Uaz:* Szolgálati utasítás a bánffytelepi-fiádvölgyi gőzüzemre berendezett 760 mm nyomtávú erdei iparvasút személyzete részére. Beszterce, 1944. és Szolgálati utasítás a Regna Erdőkitermelő Szövetkezet (Beszterce) felsőborgói állomásából kiágazó iparvágányon végzendő tolatási szolgálatra nézve. Beszterce, 1943.

Az 1940 őszén újjászervezett erdőigazgatóság vitéz Istvánffy József vezetésével 1944 őszéig ellátta a községeknek kihasított erdők kezelését, továbbá az erdőgazdálkodásnak elsősorban az erdősítési, erdőnevelési feladatait. A fakitermelés, erdőhasználat csaknem teljes egészében átkerült a „Regna" kezébe, ill. a szövetkezet által ki nem termelt vágásterületeket árveréseken értékesítették. Ez a munkamegosztás, azaz erdőt nevelő erdőgazdaság és fakitermelő, -feldolgozó, -értékesítő vállalat 1944, majd az államosítások után is fennmaradt. Magyarországon viszont az államosítások után az erdőnevelés és a fakitermelés egy gazdasági egységbe került. A hazai erdészet irányítóit ugyanis éppen a Kárpátalján és az Észak-Erdélyben szerzett tapasztalatok figyelmeztették, hogy két különböző érdekeltségű vállalat esetén az erdészeti szakmai követelmények nehezen tarthatók be.

Összefoglalás

Bár a Naszódvidék sajátos, az ország többi részétől eltérő történelmi fejlődésen ment át, a XIX. század második felére az itteni erdőket a többi magyarországi erőkhöz hasonló nehézségek jellemezték. Ezek: rendezetlen birtokviszonyok, a könnyen megközelíthető erdőrészek letarolása; kusza fakereskedelmi viszonyok; az erdőt (fákat, talajt) károsító legeltetések; erdőirtások és elmaradt felújítások; szakértő erdőtisztek hiánya.

A felsorolt problémákat csak lassan, lépésről lépésre lehetett megoldani. A naszódvidéki birtokviszonyok rendezésére több megállapodás is született, de kisebb jelentőségű, az erdőgazdálkodást azonban érintő perek, elkülönítési eljárások még századunkban is folytak.

A szűkebb értelemben vett erdészeti feladatok megoldásához az 1879. évi XXXI. tc., az erdőtörvény adta a kiindulási alapot. A törvény alapján kiépülő állami erdőfelügyelőség tisztviselője, Laitner Elek írta le erdészeti szempontból legelőször a naszódvidéki erdőket, s határozta meg a legsürgetőbb feladatokat. A megvalósításban a Beszterce–Naszód vármegyei közigazgatási bizottság — a szintén az erdőtörvény alapján létrehozott — erdészeti (al)bizottsága tette meg az első lépéseket. Hamar kiderült azonban, hogy a mintegy 300 ezer kh (kb. 173 ezer ha) naszódvidéki erdők helyzetének rendezésére a vármegyei közigazgatási szervezet elégtelen.

1885-ben az erdészeti kormánybiztos, báró Bánffy Dezső vette kézbe a naszódvidéki erdők ügyét. A kormánybiztos szakmai eligazodását az erdőfelügyelőség, a végrehajtást pedig a vármegyei hatóságok segítették. Báró Bánffy Dezső működésének öt évét mégis úgy értékelhetjük, hogy a végrehajtáshoz kevés eszköz állt a rendelkezésére. Továbbra is hiányzott a hatékony erdészeti szervezet, továbbá a naszódvidéki községek pénzügyi gazdálkodásába, így az erdőkből várt,

ill. befolyt jövedelem felhasználásába a fennálló törvények kevés beleszólási lehetőséget adtak. A kormánybiztos így csak tilthatott vagy elrendelhetett valamit, de nem gazdálkodhatott.

Az erdőkezelés gazdálkodási oldala 1890-ben értékelődött fel, amikor a volt határőrközségek — állami kölcsön igénybevételével — újabb erdőterületekhez jutottak. A kölcsön visszafizetését aztán legjelenősebb vagyontárgyukból, az erdőkből remélhették. Az erdők hatékony kezelésére azonban csak megfelelő, gazdálkodó erdészeti szervezet volt képes. Ezért az 1890. évi XIX. törvénycikkel megalakították a besztercei erdőigazgatóságot, amely állami szervként gazdálkodott a naszódvidéki községek magánvagyonával. Az állam az erdőigazgatóságban látott biztosítékot a kölcsön visszafizetésére és az erdőtörvényben előírt, szakszerű erdőkezelés megvalósítására. A naszódvidéki községek pedig biztosítékokat kaptak mind a gazdálkodásba való beleszólásra, mind az erdők jövedelméből való részesedésre.

A besztercei erdőigazgatóság valóban a legkorszerűbbnek mondható elvek alapján kezdte el kezelni a naszódvidéki erdőket, s ennek gazdasági eredményei hamar megmutatkoztak. Nemcsak az állami kölcsönt tudták néhány év alatt visszafizetni, hanem a volt határőrök kulturális alapra is komoly összegeket juttattak. Ugyanakkor a községek pénzgazdálkodása, sőt az egész vidék gazdasági viszonyainak kérdése jórészt az erdőigazgatóság eredményeitől függött. Az erdőigazgatóság által kezelt óriási vagyon nyújtott lehetőséget a vidék modernizálásában oly jelentős szerepet játszó vasúthálózat fejlesztésére is.

A fakészletek eladásából származó, s az erdőigazgatóság által központosított, majd a községek képviselőivel jóváhagyott módon felhasznált jövedelmek mellett a lakosság más úton is részesült az erdőkből. Megnyugtató módon sikerült rendezni a községi, saját használatra szolgáló erdők helyzetét. Ez és az erdei legeltetés a falusi lakosságot a legközvetlenebbül érintette, tehát az ezekben a kérdésekben hozott határozatok, igazságos megoldások az erdőigazgatóság tekintélyét növelték. A községi lakosok ugyanakkor munkát találtak az erdőművelésben, fakitermelésben, fafeldolgozásban és a vasútépítéseken. A vidék általános viszonyainak javulása tehát közvetve is az erdőktől függött.

Az állami erdőkezelés és erdőgazdálkodás egyértelmű sikeressége mellett voltak természetesen olyan kérdések is, amelyekben az erdészeknek nem sikerült megfelelő megoldást találniuk, ill. az általuk képviselt álláspont nem találkozott a községek szándékaival. Itt két, tulajdonképpen kisebb jelentőségű ügyet, a havasgazdálkodás korszerűsítésére tett lépéseket és a vadászati jog bérbeadását említhetjük meg. Ugyanakkor századunk tízes éveiben egy másik, mind az erdészeknek, mind a községi képviselőknek sok gondot okozó probléma is jelentkezett. A korábban vízi szállítóberendezésekkel, majd vasutakkal feltárt erdőrészek kezdtek kimerülni, a nehezen megközelíthető erdők kitermelésére pedig nem akadt vállalkozó. Tehát dönteni kellett: további, akár hitelek útján megvalósítható vasútépíté-

sekkel kell az erdőkből származó jövedelmet biztosítani vagy belenyugodni a bevételek csökkenésébe, azaz várni az esetleg kevesebb pénzt adó kereskedők jelentkezésére. A döntés végül is az első lehetőség mellett született meg, de a megvalósításba már beleszólt a háború.

A hazai erdőgazdálkodás fejlődése szempontjából a naszódvidéki erdők legnagyobb jelentősége az, hogy először itt igazolódott: az állami erdőkezeléssel és gazdálkodással mind az erdők, mind az adott vidék gazdasági viszonyait jelentősen lehet javítani.

1. TÁBLÁZAT

A községek saját használatú és közös erdőterülete

A község neve	Összes erdőterülete (kh)	(ha)	Saját használatú erdeje (kh)	(ha)	Az erdő után 1918-ban fizetett adó és illeték (K)	Megjegyzés
Alsóborgó	5 425	3 122	608	350	502	
Borgóbeszterce	16 211	9 329	2 994	1 723	1 346	
Borgótiha	13 679	7 872	3 145	1 810	1 682	
Borgóprund	10 425	6 000	2 914	1 677	750	
Bükkös	5 166	2 973	1 205	693	332	
Ciblesfalva	1 899	1 093	588	338	132	
Felsőborgó	7 245	4 169	1 269	730	468	
Felsőbudak	9 934	5 717	1 798	1 035	686	A saját használatú erdő Rágla községgel együtt!
Földra	3 458	1 990	1 890	1 088	312	
Gaurény	1 748	1 006	290	167	122	
Gledény	2 068	1 190	456	262	296	
Hordó	1 483	853	917	528	126	
Kisilva	5 063	2 914	2 043	1 176	772	
Kisrebra	4 897	2 818	2 031	1 169	372	
Kissajó	1 361	783	603	347	142	
Kosna			400	230		Csak Kosna használatára. Kosna és az alapok közös erdeje.
	3 042	1 751	2 826	1 626	126	
Középborgó	2 869	1 651	1 178	678	112	
Les	10 191	5 865	2 316	1 333	1 606	
Magura	5 667	3 261	814	468	950	
Major	14 426	8 302	3 482	2 004	2 170	
Monorfalva	4 589	2 641	541	311	376	
Marosborgó	3 118	1 794	2 090	1 203	177	
Mittye	1 705	981	168	97	144	
Nagyilva	22 558	12 982	3 939	2 267	4 252	
Nagyrebra	4 090	2 354	1 860	1 070	288	
Naszód	2 557	1 472	592	341	534	
Oláhszentgyörgy	10 409	5 990	5 418	3 118	1 334	
Óradna	9 581	5 514	3 170	1 824	922	
Oroszborgó	5 080	2 924	674	388	324	
Párva	4 269	2 457	1 036	596	318	
Pojény	1 828	1 052	240	138	90	

A község neve	Összes erdőterülete (kh)	(ha)	Saját használatú erdeje (kh)	(ha)	Az erdő után 1918-ban fizetett adó és illeték (K)	Megjegyzés
Radnalajosfalva	65	37	94	54	–	Itt a közösből községi használatra kihasított erdő nagyobb, mint a falu saját erdeje.
Rágla	168	97	–	–	152	
Romoly	13 087	7 532	1 447	833	986	
Runk	1 817	1 046	378	218	154	
Sajónagyfalu	1 253	721	162	93	64	
Sajószentiván	2 753	1 584	112	64	92	
Szálva	2 398	1 380	592	341	220	
Szamosmakód	2 559	1 473	133	77	126	
Szentjózsef	2 061	1 186	653	376	168	
Telcs	28 597	16 458	3 319	1 910	4 402	
Újradna	19 342	11 131	1 649	949	2 870	
Várorja	4 890	2 814	818	471	618	
Zágra	1 479	851	612	352	150	
Marosmonosfalu	4 187	2 410	–	–	224	
Marosoroszfalu					23	Maros-Torda megyei községek. Ezek csak a közös erdőkből részesültek. Saját erdejüket nem a volt határőri erdőkből hasították ki.
Összesen	280 697	161 540	63 464	36 523		

2. *TÁBLÁZAT*

Kimutatás a besztercei erdőigazgatóság bevételeiről

	1916/17. évi tényleges (korona)	1917/18. évi előirányzat (korona)	1918/19. évi terv (korona)
A) Egyesítve kezelt erdők			
I. Rendes bevételek			
1. Térítmények	731,20	–	100,-
2. Egyéb bevételek	414 116,79	286 587,-	378 000,-
3. Tűzifa	91 046,58	284 00,-	320 000,-
4. Épület- és műfa	1 240 706,46	538 436,-	4 008 438,-
5. Fagyártmány	1 000,99	33 000,-	20 000,-
6. Mellékhaszonvételek	153 029,09	16 580,-	38 000,-
7. Anyagok és termények	–	40 000,-	600,-
8. Leltári tárgyak	310,33	10,-	10,-
9. Vasúti közforgalom	17 028,79	9 000,-	9 000,-
A.I. Összesen	1 918 970,23	1 207 613,-	4 774 148,-
II. Rendkívüli bevételek			
10. Oláhszentgyörgyi faraktár	1 222, 48	5 000,-	5 000,-
11. Községek által visszatérítendő előleg	–	75 500,-	40 993,-
A) I–II. Egyesítve kezelt erdők összes	1 919 192,71	1 288 113,-	4 820 141,-
B) Saját használatú erdők			
I. Rendes bevételek			
12. Egyéb vegyes bevételek	5 973,89	3 960,-	2 500,-
13. Tűzifa	8 117,78	100,-	830,-
14. Épület- és műfa	26 788,45	–	20 200,-
15. Fagyártmány	38,-	–	60,-
16. Mellékhaszonvételek	17 457,35	15 400,-	15 400,-
B) I. Összesen	58 375,47	19 460,-	38 990,-
II. Rendkívüli bevételek			
17. Egyéb, birtokosokat megillető bevételek	–	–	72 200,-
B) I–II. Saját használatú erdők összes	58 375,47	19 460,-	111 190,-
A+B Összes erdők bevétele	1 977 568,18	1 307 573,-	4 931 331,-

Kimutatás besztercei erdőigazgatóság kiadásairól

	1916/17. évi tényleges (korona)	1917/18. évi előirányzat (korona)	1918/19. évi terv (korona)
A) Egyesítve kezelt erdők			
I. Rendes kiadások			
a) Kezelési költségek			
1. Állami alkalmazottak személyi járandóságai	242 630,01	228 344,-	280 755,-
2. Nem állami alkalmazottak személyi járandóságai	–	–	99 641,-
3. Egyéb irodai költségek	15 727,12	33 403,-	22 956,-
4. Egyéb, utazási költségek	47 386,21	83 000,-	166 000,-
5. Kezelési épületek fenntartása	8 512,76	17 000,-	24 000,-
6. Jutalmak és segélyek	18 860,-	9 000,-	12 000,-
7. Központi kormányzat költségei	12 000,-	6 000,-	6 000,-
8. Nyolcas bizottság költségei	2 806,35	7 400,-	7 400,-
9. Egyéb kezelési költségek	16 712,45	18 760,-	22 000,-
I. a) Kezelési költségek összesen	364 634,90	402 907,-	640 752,-
b) Közterhek			
10. Adók, illetékterhek	29 623,30	39 088,-	39 289,-
11. Egyházi és jótékonysági célokra	6 310,-	14 500,-	14 500,-
I. b) Közterhek összesen	35 933,30	53 588,-	53 789,-
c) Üzleti költségek			
12. Erdőrendezés, -felmérés	4 535,70	19 000,-	54 400,-
13. Birtokrendezés, kataszteri felmérés	53 590,73	55 000,-	55 000,-
14. Fatermelés és Szállítás	83 743,66	243 720,-	841 500,-
15. Erdőművelés	90 957,22	127 500,-	217 000,-
16. Mellékhaszonvétel	26 543,80	15 400,-	58 900,-
17. Üzleti épületekre	–	4 140,-	22 100,-
18. Anyagok, termények	–	14 000,-	600,-
19. Leltári tárgyak	5 174,60	4 400,-	9 000,-

	1916/17. évi tényleges (korona)	1917/18. évi előirányzat (korona)	1918/19. évi terv (korona)
20. Egyéb üzleti költségek	127 332,30	113 800,-	164 000,-
21. Vasúti közforgalom	7 545,11	2 800,-	1 000,-
I. c) Üzleti költségek összesen	399 423,12	599 760,-	1 323 500,-
I. a–c) Rendes kiadások összesen	799 991,32	1 056 255,-	2 118 041,-
II. Rendkívüli kiadások			
22. Erdőtiszti és altiszti lakokra	1 195,02	77 000,-	77 000,-
23. Vasútak, közlekedési eszközök létesítése	75 924,42	515 004,-	2 527 004,-
24. Naszódi alapokra segély	80 334,-	62 667,-	62 667,-
25. Oláhszentgyörgyi faraktár	1 050,80	5 000,-	5 000,-
26. em állami alkalmazottak háborús segélye	–	22 260,-	36 000,-
27. Élelmiszerraktárakra	–	–	167 000,-
II. Rendkívüli kiadások összesen	158 504,24	681 931,-	2 874 671,-
Községek osztaléka	420 000,-	420 000,-	420 000,-
A) Egyesítve kezelt erdők összes kiadása (I–II. és az osztalék)	1 378 495,56	2 158 186,-	5 412 712,-
B) Saját használatú erdők			
I. Rendes kiadások			
28. Egyéb kezelési költségek	686,91	2 400,-	2 500,-
29. Fatermelés és Szállítás	16 207,14	–	21 090,-
30. Mellékhaszonvételek	15 664,13	15 400,-	15 400,-
B) I. Rendes kiadások összesen	32 558,18	18 800,-	38,990,-
II. Rendkívüli kiadások			
31. Egyéb erdőbirtokosokat illető pénzek	–	–	72 200,-
B) I–II. Saját használatú erdők összes kiadása	32 558,18	18 800,-	111 190,-
I+II. Összes kiadás	1 411 053,74	2 176 986,-	5 523 920,-
Összes bevétel	1 977 568,18	1 307 573,-	4 931 331,-
Eredmény	+ 566 514,44	– 869 413,-	– 592 571,-

Az egyesítve kezelt erdők eredményének alakulása			
kiadás	1 378 495,56	2 158 186,-	5 412 712,-
bevétel	1 919 192,71	1 288 113,-	4 820 141,-
	+ 540 697,15	– 870 073,-	– 592 571,-
A saját használatú erdők eredményének alakulása			
kiadás	32 558,18	18 800,-	111 190,-
bevétel	58 375,47	19 460,-	111 190,-
	+ 25 817,29	+ 660,-	0

NAGY JÓZSEF

NAGYATÁDI SZABÓ ISTVÁN ÉS A FÖLDREFORM

1. A földreform előzményei

1919 őszén a forradalmak után hatalomra került ellenforradalomnak alapvető érdeke volt, hogy a rendkívül egészségtelen földbirtok megoszlás miatt akuttá vált földproblémát rendezze. A világháború idején a parasztkatonák számos ígéretet kaptak a földhözjuttatásról, azonban ezeket az ígéreteket sem a háborús kormányok nem tartották be, sem a forradalmak alatt nem történt meg a földreform elképzelések gyakorlati megvalósítása. Ugyanakkor a tanácsköztársaság idején kiderült, hogy különösen a mezőgazdaságra nehezedő súlyos terhek miatt a parasztság többsége nem támogatja a proletárdiktatúrát, vagy éppen szemben áll vele. A kialakuló új rendszer tehát dokumentálhatta, hogy a forradalmakkal ellentétben ő együttérez a parasztsággal, kielégíti igényeit, s a „bűnös" városi proletáriátussal szemben a „nemzeti" érzésű parasztságra kíván támaszkodni. A földreformot lényegében elengedhetetlenné tette az, hogy Magyarország alapvetően mezőgazdasági ország volt, ahol még 1920-ban is 2 118 145 fő, a kereső népesség 56,9%-a mezőgazdaságból élt. Ebből viszont 694 043 fő földnélküli volt.[1] Ez a hatalmas tömeg a forradalmak után is követelte a földosztást, s feszült várakozással figyelte a kormányok és pártok ilyen irányú megnyilatkozásait.

Ígéretekben nem volt hiány. Az 1920. évi januári választásokon induló pártok és képviselőjelöltek tudták, hogy egy demokratikus választás esetén a lakosság többségét kitevő parasztságnak döntő szerepe lesz, ezért nem fukarkodtak a földreform-ígéretekkel. A Budapesti Hírlap így ír 1920 márciusában: „Tudjuk, hogy a nemrég lefolyt nemzetgyűlési választásokon a jelölt urak nem fukarkodtak a birtokreformot illető ígéretekkel, s hogy a nemzetgyűlésnek két nagy pártja kötelezte magát a birtokreform égető nagy kérdésének megoldására."[2] 1919 őszén a forra-

[1] *Konkoly Thege Gyula:* Magyarország földbirtok viszonyai és a földbirtok reform. Kiadja: Magyar Gazda-Szövetség, Bp., 1925. III. táblázat.

[2] Budapesti Hírlap. 1920. március 26.

dalom közelében a nagybirtokosok is még feltűnően engedékenyek voltak. A Pest megyei Gazdasági Egyesület határozatban mondta ki: „A birtokpolitikai reformot az értekezlet sürgősnek és elodázhatatlannak jelentette ki és keresztülviteléhez elvben hozzájárul. Tiltakozását fejezte ki az értekezlet ama vádak ellen, hogy a nagybirtokos osztály akadályozná, vagy hátráltatná a birtokreform keresztülvitelét.[3] Az OMGE felhívta tagjait, hogy tegyenek birtokfelajánlásokat a reform céljaira. Ennek hatására Andrássy Gyula 12 000, Pallavicini Sándor 15 000, Berchtold Lipótné 4000 holdat ajánlott fel.

Ez a lelkes, önkéntes felajánlkozás azonban nem tartott sokáig. Ahogy az ellenforradalmi rendszer kezdett konszolidálódni, mindinkább kiütközött a birtokosok ragaszkodása tulajdonukhoz. Az OMGE hivatalos lapja, a Köztelek már 1920 januárjában szerény földreformot óhajt, teljes kárpótlással és lehetőleg állami beavatkozás nélkül. „Meg kell, és meg lehet adni a lehetőséget ahhoz — írja a lap —, hogy a földet átengedni kényszerülő birtokos az igénylő kisgazdákkal egyenként és közvetlenül, szabad megegyezés alapján lépjen érintkezésbe. — A kisgazdának (sokhelyütt a törpegazdának is) van annyi pénze, hogy egy 10–20 holdas kisbirtokot könnyen is, szívesen is ki tud fizetni."[4] Már ekkor általában ellene vannak a kényszer-kisajátításnak, s ha azt nem is látják teljesen elkerülhetetlennek, csak napi forgalmi áron és teljes kártérítés mellett látják megvalósíthatónak.

Rubinek Gyula földművelésügyi miniszter világosabban látta a helyzetet. Már 1919 decemberében panaszos levelek tömegét kapta, s félő volt, hogy az elégedetlenség megmozdulásokra vezet. 1920. január 26-án köriratot intézett a vármegyei gazdasági egyesületekhez, melyben felszólította őket, hogy „igyekezzenek a földműves foglalkozású és arra érdemes földnélkülieknek méltányos feltételű kishaszonbérleteket (alhaszonbérleteket) lehetőleg minél nagyobb számban és már az idén tavasszal juttatni, ami által nemcsak a termelés eredményét és gyakori esetben a még míveletlen földek megmunkálását biztosíthatják, de a leghathatósabban hozzájárulhatnak ahhoz, hogy a mai súlyos viszonyok között a földmíves lakosság minden rétegében a közrend és nyugalom zavartalanul fenntartható legyen".[5] A panaszos levelek kivizsgálása után a vármegyei gazdasági felügyelőkhöz, földbirtokosokhoz, nagybérlőkhöz írt minisztériumi iratoknak szinte állandó mottója, hogy „a földműveléssel foglalkozó lakosság mentől szélesebb rétege jusson esetleg időlegesen haszonbérlethez, vagy részesműveléshez, hogy megélhetése ezáltal egyfelől biztosítva legyen, másfelől pedig, hogy eleje vétessék azoknak a káros következményeknek, melyek előadódhatnak abban az esetben, ha a lakosság ezen izgatott hangulatát lelkiismeretlen izgatók saját céljaikra használnák ki".[6]

[3] Köztelek. 1919. december 14.
[4] Köztelek. 1920. január 10.
[5] Országos Levéltár (OL) Fm iratok K 184-1920-29-65.004.
[6] OL Fm iratok K 184-1920-29-65.564.

Valamilyen földreformmal mindenki egyetértett. A reform mértékében és a megvalósítás módjában azonban már lényeges különbségek voltak. Nagyatádi Szabó és csoportja a nagybirtok területének maximálásával és területének lényeges csökkentésével a birtokos parasztságot akarta erősíteni. Nem volt ez forradalmi program, mint ahogy az a kisgazdamozgalom sem volt forradalmi, amelynek Nagyatádi Szabó állt az élén. Azzal azonban, hogy a nagybirtokosok gazdasági erejét és társadalmi befolyását csökkentették volna, az egész parasztság, sőt az egész ország érdekét kívánták szolgálni. Az OMGE törekvése viszont az volt, hogy minimális engedmények árán leszerelje a parasztmozgalmakat és lényegében változatlanul megőrizze a nagybirtokot. Ennek a törekvésnek egyik vezéralakja Rubinek Gyula, aki 1919 őszén az OMGE igazgatói székét cserélte fel a földművelésügyi miniszterséggel. Nagyatádi Szabó és Rubinek is ugyanannak a Kisgazdapártnak a tagjai 1919 novembere óta, de a földreformról vallott nézeteik gyökeresen különböztek egymástól. Nem véletlen, hogy az 1919. november 23-án megalakult Huszár-kormánytól kezdve Nagyatádi Szabó tagja ugyan a kormánynak, a földművelési tárcát azonban Rubinek kapja, ő pedig kénytelen beérni gyakran névleges megbízásokkal. A Huszár-kormányban közélelmezési, a Simonyi Semadám-kormányban kisgazda, a Teleki-kormányban ismét közélelmezési miniszterként vett részt.[7] A földreformjavaslatot így teljes egészében Rubinek készítette elő, aki a földművelésügyi tárcát csak 1920. augusztus 15-én adta át Nagyatádi Szabónak, pár nappal a törvényjavaslat benyújtása előtt.

Melyek voltak a lényegesebb különbségek Nagyatádi Szabó és Rubinek tervezete között? Rubinek kerettörvény-tervezete még a közép- vagy nagybirtok határát sem állapította meg és az Országos Földbirtokrendező Bíróságra bízta, hogy kinek a földjét sajátítsák ki. Nagyatádi a földbirtokmaximum kimondásával egyben meghatározta a felosztandó nagybirtokot is. Ugyancsak lényeges Nagyatádinál, hogy az igényjogosultak összeírásával a községi elöljáróságokat és képviselőtestületeket be kívánta vonni a földreform végrehajtásába. Nagyatádi megállapítja az igényjogosultak sorrendjét, Rubinek viszont elzárkózott az igényjogosultság fogalma elől. Igaz ugyan, hogy társadalmi nyomásra Rubinek is kénytelen elfogadni, hogy a juttatásnál elsők között kell figyelembe venni a hadirokkantakat, hadiözvegyeket, hadiárvákat, frontharcosokat, de hogy ezek mennyi földet kapjanak az teljes mértékben az OFB-re tartozott. Nagyatádi Szabó rendes bíróságra kívánta bízni a döntést, s tervezetében nála is elsők között szerepeltek a frontszolgálatot teljesítettek, de ő házhelyet, vagy egy-két hold földet kívánt juttani a falusi nincsteleneknek, a törpe- és kisbirtokosok földjét viszont 8–10 holdra kívánta kiegészíteni.

[7] *Bölöny József:* Magyarország kormányai. 1848–1987. Bp., 1987. 99. o.

Rubinek az általa elkészített földreformtervezetet május 12–13-án megvitatta az OMGE-vel, a Gazdaszövetséggel és minden érdekelttel, de a Kisgazdapárt vezetősége és maga Nagyatádi Szabó, a párt elnöke hivatalosan mitsem tudott róla.[8] 1920 június végén a Nagyatádi és a Rubinek vezette csoport között már olyan nagy volt az ellentét, hogy pártszakadással fenyegetett. Ez pedig az egyébként is zavaros bel- és külpolitikai helyzetben kormányválságot, sőt parlamenti válságot jelentett volna. A júniusban megtartott tiszántúli pótválasztáson a Kisgazdapárt tovább növelte fölényét. A 207 tagú nemzetgyűlésben 1920 őszén 91 kisgazda, 59 kereszténypárti, 19 „disszidens", 17 párton kívüli képviselő foglalt helyet.[9] A kisgazdaképviselők zöme Nagyatádit támogatta. Ha ezek a Rubinek tervezet miatt ellenzékbe mennek, nem lesz kormányzóképes többség a nemzetgyűlésben. Horthy július 7-én arra utasította Nagyatádi Szabót, hogy hozza nyilvánosságra földreform tervezetét, amit az már másnap meg is tett.[10] Világossá vált, hogy a két elképzelés között lényeges különbség van.

A július 19-én megalakult Teleki-kormányban helyet kellett biztosítani mindkét politikusnak, Rubineket nem lehetett kihagyni a kormányból, hiszen a tervezetet ő készítette el és hosszas előzetes egyeztetések után a birtokosok hajlottak az elfogadására, Nagyatádi mellőzése viszont egyet jelentett volna a kisgazdák kiválásával. Így abban állapodtak meg, hogy egyelőre Rubinek lesz a földművelésügyi miniszter, Nagyatádi pedig közélelmezési, egy héten belül azonban Teleki elnökletével egyeztető tárgyalást kezdenek, s ha sikerül kompromisszumot létrehozni, akkor Nagyatádi Szabó István veszi át a földművelési tárcát, ha nem, akkor kilép a kormányból és pártjával együtt ellenzékbe vonul.[11] Július 25-én a miniszterelnökségi palotában Teleki elnökletével Rubinek Gyula, Nagyatádi Szabó István, Sokorópátkai Szabó István, báró Korányi Frigyes pénzügyminiszter, dr. Vass József a KNEP képviseletében tárgyaló asztalhoz ültek és megegyeztek az alapelvekben. „A földreform megvalósításánál az alapelv az, hogy a földet olyanoknak osszák szét, akik arra leginkább rá vannak szorulva és az államnak abbeli gondoskodását megérdemlik. Minden nagybirtok általában egyharmad részig kisajátítható, arra azonban nagy gondot fordít az állam, hogy a megmaradó kétharmad rész életképes legyen. A birtokrendezések ügyében első fokon a rendes bíróság, másodfokon pedig az Országos Birtokrendezési Bíróság fog ítélkezni, mely nyolc kuriai, nyolc közigazgatási bíróból, öt miniszteriális kinevezett tagból fog állni. Konkrét eredménye az eddigi tárgyalásoknak, hogy a földbirtokreform

[8] Köztelek. 1920. április 13. Rubinek nyilatkozata a birtokpolitikai törvényjavaslatról.

[9] Nemzetgyűlési Almanach 1920–22. Szerk.: *Vidor Gyula*. Bp., 1921. 173–175. o.

[10] Pesti Hírlap. 1920. július 8. Nagyatádi Szabó István a kormányzó felhívására elkészíti a földbirtokreform tervezetét.

[11] Pesti Hírlap. 1920. július 17.

törvénytől eltekintve a zsellérek feltétlenül földet és házhelyet kapnak".[12] A megállapodással szinte valamennyi jelentősebb fővárosi lap foglalkozott és saját pártállásának megfelelően emelt ki belőle részleteket. A Budapesti Hírlap azt emeli ki, Vass József kérésére határozták el, hogy „a zsellérek és földnélküliek már az idén házhelyet és két-három holdat kapnak megművelésre".[13] A Kisgazda pedig arról ír, hogy Nagyatádi Szabónak két fő követelése teljesült: 1. Pontosan megállapítják az igényjogosultakat; 2. A község határának egyharmadát meghaladó minden nagybirtok kisajátítható.[14]

Valójában ez olyan kompromisszum volt, ahol Nagyatádi Szabó korábbi felfogásából lényeges engedményeket tett. Itt már szó sincs birtokmaximumról, nincs kötelező igénybevétel, nem beszélnek a kis- és törpebirtokosok területének kiegészítéséről. Elérte azt, hogy az igényjogosultak sorrendje bekerült a tervezetbe, de mivel rajta kívül mindenki a nincstelenek földhözjuttatását hangoztatta, így lényegében ez is Rubinek elképzelésének megfelelően alakult. A tárgyaláson Rubinek engedett annyiban, hogy az Országos Földbirtokrendező Bíróságból a nagybirtokosok érdekképviselőit kihagyta, és elfogadta, hogy elsőfokon rendes bíróság ítélkezzen a földreform ügyében, a nemzetgyűlési tárgyaláson azonban mégis az ő elképzelését szavazták meg. Az értekezlet minden résztvevője hangoztatta, hogy elvi megállapodás történt, a gyakorlati kérdések kidolgozása szakértői bizottságok feladata. Számos elvi jellegű kérdés is megválaszolatlan maradt, amelyek később a végrehajtás során komoly problémákat jelentettek. Kényszermegváltás esetén ki fizessen a birtokosnak, milyen legyen a fizetés módja, jöjjön-e létre a lebonyolításra külön földhitelintézet, hogyan hajtsák végre a telepítéseket? A megegyezést hozó miniszteri értekezleten az látszott, hogy kissé már mindenki belefáradt a hónapok óta tartó vitába, s itt fél nap alatt megegyeztek.

Joggal vetődik fel a kérdés: miért fogadta el Nagyatádi Szabó azt a kompromisszumot, amely nyiltan, bevallottan Rubinek tervére épült? Július közepén a támadások kereszttüzében még igen határozottan jelentette ki: „Az elvek lényeges sérelme nélkül kompromisszumra is hajlandó vagyok, de egy konzervatív megoldásba nem nyugszom bele. Kitartok az álláspontom mellett. Vagy győzni fogok, vagy elbukom, de elveimtől el nem tántorodom."[15] Tíz nappal később azonban apróbb engedmények árán feladta elveit és vállalta, hogy az általa is rossznak tartott tervet maga terjeszti a nemzetgyűlés elé. Párthívei körében felvetődött az a javaslat

[12] Pesti Hírlap. 1920. július 17. Megegyezés a földreform ügyében. A Rubinek és Nagyatádi Szabó közötti megállapodást kompromisszumként értékeli *Romsics Ignác* és *Gunst Péter* is. *Romsics*: Ellenforradalom és konszolidáció. Bp., 1982. 118. o. *Gunst Péter* kiemeli, Rubinek vigyázott arra, hogy a földhözjuttatás hatékony eszköz legyen az államhatalom kezében. *Gunst:* A paraszti társadalom Magyarországon a két világháború között. Bp. 1987. 37. o.

[13] Budapesti Hírlap. 1920. július 27.

[14] A Kisgazda. 1920. augusztus 1.

[15] Pesti Hírlap. 1920. július 17. Teleki kabinet alakítása.

is, hogy mondjon le és a párt többségével vonuljon ellenzékbe. Ha Nagyatádi Szabó kivált volna a kormányból és nyíltan szembefordul annak tervezetével, akkor könnyen elképzelhető, hogy a kabinet Rubinek javaslatát leszavazza. Ebben az esetben a kormány megbukik, új miniszter jön, új programmal, s csak hónapok múlva lehet ismét beterjeszteni az új törvényjavaslatot. A régi államgépezet egyre erőteljesebb restaurációja viszont nem kedvezett a radikális megoldás számára. Lehet, hogy Bodrogközynek van igaza, aki Nagyatádi Szabó állásfoglalásával kapcsolatban azt írja: „Érezte, hogy abban az esetben, ha ő Rubinek Gyulával megegyezésre nem tud jutni, a földfreform kérdése ismét elodázódik, talán hosszú időre. Ezt pedig már nem lehetett megtenni. A folytonos földígérgetéssel már nem elégedett meg a nép."[16] Nagyatádi Szabó feltehetően két dolgoban bízott. Egyik az, hogy a nemzetgyűlés csak alapos változtatással fogadja el a kormány tervezetét, a másik pedig, hogy ő lesz a földművelésügyi miniszter, aki a törvényt végrehajtja.

A Kisgazdapárt Nagyatádi Szabó mögé tömörült része is aggodalommal figyelte a fejleményeket. Mikor a törvényjavaslat után világossá vált, hogy a tömegek csalódtak, hívei megpróbálják Nagyatádit mentegetni és a választókra apellálni: „Tagadhatatlan, hogy Nagyatádi Szabó István sokkal radikálisabb földreformot akart, mint amilyet a két javaslat összeegyeztetéséből kifolyólag a nemzetgyűlés elé terjeszt. De engednie kellett radikális álláspontjából, miután a Kisgazdapárt egy része is úgy akarta ... Ha netalán a földreformtörvénynek lesznek hiányai ez a körülmény ne szüljön elégedetlenséget, mert a jelen viszonyok között a törvényt megalkotni másként nem lehetett. Megjön az alkalom, amikor a választóközönség újból nyilatkozhat és olyan képviselőket választhat, akik nemcsak kisgazdapártinak hirdetik magukat, hanem tényleg kisgazdapártiak is. Ekkor az új törvényhozás pótolhatja a földreformtörvény hiányait."[17]

Nagyatádi Szabó tisztában volt azzal, hogy azok a konzervatív körök, akik Rubinekkel is elégedetlenek voltak, személyét támadni fogják. Horthy csak augusztus 15-én nevezte ki Nagyatádi Szabót földművelésügyi miniszterré,[18] de már július 31-re összehívták az OMGE és a GEOSZ igazgató választmányának együttes ülését, hogy a földreformmal kapcsolatban határozatban igyekezzenek megkötni a kormány és az illetékes szakminiszter kezét, s ehhez megnyerjék a megyei egyesületeket is. A határozat többek között kimondotta, hogy „helytelennek tartaná, ha ebben a kérdésben akár egyeseknek, akár a kormánynak teljhatalom adatnék", továbbá „követeli, hogy a földbirtokreformra vonatkozó törvényjavaslat előzetes tárgyalás és véleményadás végett a gazdasági érdekképviseleteknek előzetesen megküldessék".[19]

[16] *Bodrogközy Zoltán:* A magyar agrármozgalmak története. Bp. 1929. 258. o.
[17] A Kisgazda. 1920. augusztus 22. A földreform.
[18] OL Ogy. levéltár Képviselőház eln. és ált. iratai. K. 2. A XII. 1. 1920–3090.
[19] Köztelek. 1920. augusztus 7.

A frissen kinevezett földművelésügyi miniszter augusztus 18-án terjesztette a törvényjavaslatot a nemzetgyűlés elé. „A földbirtok helyesebb megoszlásáról" szóló törvényjavaslat ezzel elindult útjára, de nemzetgyűlési tárgyalása még nem kezdődött meg. Előbb megvitatta a parlament földművelési, igazságügyi, közigazgatási és pénzügyi bizottsága, s a parlamenti tárgyalásra csak az együttes jelentésnek a beterjesztése után került sor. Ezeknek a bizottságoknak az ülésezése hónapokat vett igénybe, viszont ez az idő alkalmas volt a nagybirtokot védő erőknek arra, hogy mind a megyei közgyűléseket, mind a képviselőket a földreform ellen hangolják. A törvényhatóságok és a megyei gazdasági egyesületek általában egyet értettek az OMGE javaslatával, hogy csak a legszükségesebb és minimális reformot kell végrehajtani. Amíg 1920 tavaszán még elismertek bizonyos jogos igényeket, most már csak minimális engedményeket hangoztattak. Igazi véleményüket a Pesti Hírlap egyik vezércikke tükrözte vissza: „Semmiféle szolgálat, érdem, nem érhet annyit, hogy jutalmul földet pazarolunk rá. A földkiosztásnál így csak egy szempont vezérelhet bennünket, az, hogy a közérdek hasznára, ne pedig kárára történjék a földosztás."[20]

Mivel a földreformtörvényről előrelátható volt a vita elhúzódása, már a július 25-i miniszteri értekezlet felhatalmazta Nagyatádit, hogy a halaszthatatlanul sürgős esetekben rendeleti úton intézkedjen házhelyjuttatások és kishaszonbérletek ügyében. Nagyatádi azonban látva a nagybirtokosok és a megyei közigazgatás ellenállását nem vállalkozott rendelet kiadására, így a Kisgazdapárt szeptember 6-i értekezlete úgy döntött, hogy egy rövid, két szakaszos törvényjavaslatot terjesszenek a nemzetgyűlés elé.[21] Ezt a „halasztást nem tűrő sürgős esetekben házhelyek kijelöléséről és a kishaszonbérletek alakításáról" szóló törvényjavaslatot a miniszter már szeptember 21-én beterjesztette a parlament elé. A nemzetgyűlés a javaslatot sürgősnek nyilvánította, s azonnali megvitatásra kiadta a földművelésügyi és igazságügyi bizottságnak.[22]

Az egyesített bizottságok már szeptember 24-én megtették javaslatukat, a nemzetgyűlés pedig egy napi vita után elfogadta az 1920. évi XXIX. tc.-t, amely felhatalmazta a földművelésügyi minisztert, hogy azokban a községekben, ahol a földnélküli parasztság hangulata az azonnali beavatkozást megköveteli 600 négyszögöl házhelyet, vagy 1–2 hold kishaszonbérletet juttasson.[23] A törvény, ill. a hozzá kapcsolódó rendeletek hatálya hat hónapig terjedt, feltételezve, hogy ez alatt az idő alatt a végleges törvényt a nemzetgyűlés elfogadja.

A kisgazda képviselők előrelátása a rövid hatályú törvény meghozatalával indokolt volt. A törvényjavaslat előkészítő bizottságai nem siették el munkájukat. Több

[20] Pesti Hírlap. 1920. augusztus 19. A föld. (Vezércikk).
[21] Pesti Hírlap. 1920. szeptember 17.
[22] Nemzetgyűlési Napló. 1920–21. V. k. 448. o.
[23] Nemzetgyűlési Napló. 1920–21. V. k. 549. o.

mint két hónapi tárgyalás után az együttes bizottságok jelentése csak október 27-re készült el és ekkor terjesztették a parlament elé. A nemzetgyűlés a törvényjavaslatot november 4–11 között nyolc ülésen tárgyalta és november 13-án fogadta el.[24] Az általános vitában 39 képviselő vett részt, közülük 27 kisgazda képviselőként került a nemzetgyűlésbe. Érdemes megemlíteni, hogy a felszólalók közül 12 képviselő földműves volt. A parasztképviselők általában nem a falusi lakosság legszegényebb vagy leggazdagabb rétegéből kerültek ki. Zömmel 10–50 hold közötti birtokos parasztok voltak, akik még a világháború előtt csatlakoztak Nagyatádi Szabó táborához.

A felszólaló kisgazda képviselők kemény bírálatban részesítették a tervezetet. Szijj Bálint, Plósz István, Hadházy Zsigmond, Sziráki Pál, Nagy Pál, Cserti József, Berki Gyula általánosságban elfogadták a törvényjavaslatot, egyes pontjait azonban meg akarták változtatni. Kerekes Mihály és Rupert Dezső viszont elvetették az egész javaslatot. Szijj Bálint radikálisabb földreformot óhajtott volna, mégis elfogadta, „mert jobbat nem látok, mert mégis hoz valamit". Megállapítja azonban: „a földbirtokreformról szóló törvényjavaslatban mint tengeri kígyó húzódik végig a nagybirtokok felesleges oltalmazása, védelmezése attól, hogy túlságosan meg ne csonkíttassék".[25] Plósz István vitatkozik azzal, hogy a nagybirtok termelékenyebb. Az a véleménye, hogy ezzel csak a nagybirtokot védik. Mind a nagybirtokosok, mind a sajtó parasztellenesek, éppen ezért nem is lehet jó földreformot csinálni. „Amikor a törvényjavaslat napvilágot látott, áttanulmányozva a törvényjavaslatot, arról győződtünk meg, hogy ez nem az amit vártunk. Ez nem elégíti ki azokat az igényeket, amiket egy becsületes földreformjavaslatnak ki kellene elégítenie."[26] Sziráki Pál alsódabasi parasztképviselő kétségbe vonta egyes képviselők őszinteségét a földreformmal kapcsolatban. „Én csak azt szeretném — mondta felszólalásában —, hogy azok akik látszólag elfogadják ugyan a törvényjavaslatot, de őszintén megmondva jobb szeretnék el nem fogadni, bizonyítsák be, hogy csak egyetlenegy ország is létezik-e Európában, akár a világon, ahol a nagybirtokrendszer fenntartása kielégítené a nép igényeit és képes volna lecsillapítani a felizgatott kedélyeket ... Az izgatottság, a gyűlölködés, a forrongás tehát a szó szoros értelmében tetőfokára hágott már a nép körében. Erkölcsi és hazafiúi kötelességünk, ha azt akarjuk, hogy a közrend, a nyugalom és a béke fel ne boruljon, hogy ezt a törvényjavaslatot minél előbb megvalósítsuk."[27] Kifejtette aggodalmát az országos Földbirtokrendező Bírósággal kapcsolatban is.

[24] 1920. évi XXXVI. tc. a földbirtok helyesebb megoszlását szabályozó rendelkezésekről. Magyar Törvénytár 1920. évi törvénycikkek. Bp., 1921. 230. o.

[25] Nemzetgyűlési Napló. 1920. november 6. 122. ülés VI. k. 302. o.

[26] Uo. 314. o.

[27] Uo. 333. o.

Cserti József ugyancsak parasztképviselő elvileg egyetértett a javaslattal, a végrehajtást azonban elvetette. „A kivitel úgy készült, hogy írott malaszt maradjon az egész. Elsősorban honnan vesszük a földet? A javaslat leírja szépen, hogy ki kell az igényeket elégíteni. Azt mondja a javaslat, hogy először is vegyük a földet árverés útján, magánvásárlásból vagy pedig az elővásárlási jog alapján. Erre igazán mondhatom, hogy nem sok eredményt fog előidézni ez az elővásárlási jog. Itt van a megváltási jog, melyet a miniszter úr említ és amelyet nevezhetek kisajátításnak is." Mivel a törvényjavaslat teljes mértékben az OFB-re bízza, hogy mit lehet kis-, közép- és nagybirtoknak tekinteni, valamint ugyanez a bíróság dönt arról is, hogy egy-egy birtokból hol milyen nagyságú területet vegyenek igénybe „ez olyan kapu amelyen át az összes nagybirtokok mind kiszaladhatnak".[28] Követelte a juttatott föld maximális árának megállapítását, valamint a hitbizományi és papi birtokok felosztását is.

Az általános vita utolsó napján szólaltak fel Szilágyi Lajos és Javos Antal kisgazdapárti képviselők. Szilágyi Lajos ügyvéd volt, s az egész kormányt mulasztással vádolta, mert a földreformmal elkésett. Két aggodalmának adott hangot: „Az egyik onnan ered, hogy ez a törvényjavaslat nem Nagyatádi Szabó István saját alkotása, hanem ő azt — némi csekély módosítással, ami a kompromisszum eredménye volt — hivatali elődjétől vette át és terjesztette be ... A másik aggodalmam az, hogy a törvényjavaslat egész szerkezete olyan, hogy tulajdonképpen annak az üdvös hatása a végrehajtástól függ; márpedig úgy szerettem volna, ha Nagyatádi Szabó István olyan törvényjavaslatot terjeszt be, amelyben magában már a végrehajtás sikere is biztosítva van. Félek tőle, hogy ha neki valamikor el kell hagynia a földművelésügyi miniszteri széket, akkor ennek a törvényjavaslatnak a végrehajtása esetleg olyan kézbe kerül, amely kéz a sikereket kizárja."[29] A másik említésre méltó felszólalás Javos Antalé volt. Javos dolgozó paraszt volt, a Somogy megyei igali kerület kisgazda képviselője. Ő eddigi tapasztalatai alapján szinte előre megjósolta a megalkotandó törvény jövőjét „mert itt a birtokreformot megelőzőleg kétszakaszos törvényt hozott a nemzetgyűlés, amelyet már ki is hirdettek és én, aki künn járok a falun látom, hogy annak végrehajtása olyan nehézségekbe ütközik, hogy ezt igazán nem tudtuk annak előtte itt a Nemzetgyűlésben sem elképzelni. Már október 5-én megjelent a hivatalos lapban a rendelet arra vonatkozóan, hogy a közjegyzők közöljék a község elöljáróságával, hogy írassák össze a falvakban, mennyi a ház és földigénylő a kisbirtokra vonatkozólag. Nagyon sajnálom, hogy ki kell mondanom, de igazán sokkal többen elhallgatták azt, mint ahányan megtették. Attól félek, hogy talán majd ismét ebbe a betegségbe

[28] Nemzetgyűlési Napló. 1920. november 9. 124. ülés. VI. k. 361. o.
[29] Nemzetgyűlési Napló. 1920. november 10. 125. ülés 401. o.

fogunk esni és hogy a törvényjavaslatot a Nemzetgyűlés meg fogja szavazni, az ki fog hirdettetni, de közigazgatási képviselőink nem fogják végrehajtani."[30] Javos Antal jól sejtette, hogy a végrehajtásnál éppen a községi jegyzők, valamint a gazdasági felügyelők lesznek azok, akik a nagybirtokosok hűséges segítői lesznek az egyébként is kevés konkrétumot tartalmazó tövény elsikkasztásánál.

Hosszú vajúdás után november 13-án a Nemzetgyűlés elfogadta az 1920. évi XXXVI. törvénycikket. Az azonban, hogy kezdettől heves indulatok igyekeztek elsorvasztani, meglátszott rajta. A valóban földreformpárti kisgazda képviselők joggal csak érezték azt, hogy ez a vézna csecsemő az OFB számos bábája közt könnyen elsikkadt. Egyelőre azonban nem tudtak mit tenni. Hosszú belső tusakodás után vezérük is a hivatalos tervezet mellé állt, s mint szakminiszter velük szemben is védte a kormány álláspontját. Abban reménykedhettek csupán, hogy Nagyatádi sincs elragadtatva a törvénytől, s a végrehajtás során a valójában kerettörvényt pozitív tartalommal tudják kitölteni. Ehhez azonban olyan földbirtokrendező bíróságra lett volna szükség, amely elsősorban a földre rászoruló tömegek igényeit veszi figyelembe. Igazában azonban ebben sem tudtak bízni. „Mi azt hisszük — írja a Kisgazda című lap —, hogy a nemzetgyűlés bizottságai nem gondolták jól meg határozatukat és el fognak állni elvi kijelentésük igazában való érvényesítésétől. Mert ha ez beválik, akkor egyáltalán nem számíthatunk arra, hogy osztályra és vagyonra tekintet nélkül azok fognak ülni ebben a sorsdöntő bíróságban, akik a kérdésnek legkiválóbb szakértői. Már pedig egy egyoldalúan összeállított, irányzatában nyilvánvaló, s így csak névleges bíróságba, valóban egy osztályérdek védelmére alakult testület működésébe nem fog az ország földmíves népe belenyugodni".[31]

A 11. fejezetből és 101. cikkelyből álló törvényt, mely „a földbirtok helyesebb megoszlását szabályozó rendelkezésekről" szólt, december 7-én hirdették ki.[32] Az igen terjedelmes törvény, annak ellenére, hogy keret jellegű és minden fontos döntést az OFB-re bíz, nemcsak jogászi nyelve miatt nehezen érthető, hanem azért is, mert a magyar jogalkotásban és joggyakorlatban ismeretlen új fogalmakat és intézményeket vezetett be. Ilyen volt a „járadékbirtok" vagy a „családi birtok" rendszere, melynek megmagyarázására egy-egy fejezetet szenteltek, vagy ilyen volt maga az OFB fogalma is. Nemcsak a reformban közvetlenül érdekelt szegényparasztok, de az ügyüket esetleg felkarolni szándékozó községi elöljáróságok vagy falusi tanítók sem értették meg a többféleképpen értelmezhető bonyolult törvény-

[30] Uo. 440. o.

[31] A Kisgazda. 1920. november 28.

[32] Magyar Törvénytár. 1920. évi törvénycikkek. B., 1921. 230–272. o. XXXVI. tc. a földbirtok helyesebb megoszlását szabályozó rendelkezésekről. A törvénnyel kapcsolatos hivatkozások innen valók.

cikkeket. Ez azonban még csak a törvény volt, melynek végrehajtási utasítását 1921 júniusában adták ki, s az 260 paragrafust tartalmazott.[33]

A törvény nem hagy illúziókat afelől, hogy nem törekszik radikális földreformra, senkinek nem ismeri el a jogát, hogy földet igényelhessen. Már az I. fejezet 2. mondata kimondja, csupán arra törekszik, hogy „a lehetőséghez képest előmozdítja a földszerzést, főleg azok részére, akik a földhöz eddig önhibájukon kívül nem jutottak". A Rubinek–Nagyatádi-féle megegyezés értelmében megállapítja ugyan a sorrendet, de az nem jelent feltétlen elsőbbséget, hanem csupán annyi jelentősége van, hogy ha „a törvény célja megengedi és elegendő terület is rendelkezésre áll, a földet az arra érdemesek lehetőleg a törvényben meghatározott sorrend szerint kapják". A mezőgazdasági munkások 600 □öl házhelyet és legfeljebb 3 kat. holdat kaphattak, ill. ha már volt földjük, legfeljebb ennyire egészíthették ki. A kisgazda képviselők követelésére kimondta a törvény azt is, hogy a „törpe- vagy kisbirtokosoknak gazdaságaik kiegészítése végett, ha hozzá megfelelő anyagi erejük és képességük is van" juttatható terület, de az 15 kat. holdnál nagyobb ne legyen. Közalkalmazottak, kisiparosok, ipari munkások is kaphattak egy-egy kat. holdat, a községek, közbirtokosság pedig legelőkiegészítést. A törvény lehetővé tette a középbirtokok és mintagazdaságok létesítését is. A törvény 9 pontban sorolja fel a földreformból való kizárás okait, közülük egyik a juttatásból kizárandónak tekinti azt, aki „bírói eljárás alatt áll, mert a forradalmi mozgalmakkal kapcsolatban a törvényes állami és társadalmi rendre veszélyes magatartást tanúsított".

A törvény végrehajtása az Országos Földbirtokrendező Bíróságra hárult, mely elnökből, másodelnökből, három tanácselnökből és 36 tagból állt. Ez tulajdonképpen döntvényi joggal felruházott testület volt, melynek döntései a földreform esetében kötelező érvényűek voltak a megyei közigazgatásra és bíróságokra is. Az OFB kezdeményezhette a megváltási eljárás megindítását és döntött a vitás ügyekben. A földreform helyi végrehajtására az OFB tárgyalóbizottságot alakított, melynek élén bíró állt. A tárgyalóbizottság tagjai az érintett birtokosok, a földhözjuttathatók képviselői, a községi elöljáróságok és a földművelésügyi minisztérium szakértői. A földhözjuttathatók összeírását a községi elöljáróságoknak kellett elvégezni, felülvizsgálva azt, hogy az igénylőnek milyen érdemei vannak, vagy milyen kizáró ok áll fenn. A tárgyalást helyben, a községházán kellett lefolytatni. A tárgyalóbizottságot vezető bíró a földigénylők köréből maga mellé választmányt alakíthatott, amely azonban csak véleményező, tanácsadó testület volt. A tárgyalás napjáról mind a földbirtokost, mind az érintett községek lakóit értesíteni kellett. A tárgyalás menetéről jegyzőkönyvet vezettek. A tárgyalóbizottság feladata volt „a tényállást tüzetesen megállapítani, a megváltási eljárás gyors lefolytatásához

[33] A magyar királyi földművelésügyi miniszter és a magyar királyi igazságügyi miniszter 1921. évi 60 000 FM sz. rendelete. Magyarországi Rendeletek Tára. 1921. 361–462. o.

szükséges minden adatot beszerezni, és az eljárás minden kérdésében a felek között méltányos egyezség létrehozását megkísérelni". Ha az érdekeltek között megállapodás jött létre, úgy azt jóváhagyás végett az OFB-hez kellett felterjeszteni.

Amennyiben a földbirtokosok és igénylők a vételárban nem tudtak megegyezni, úgy az erre a célra létrehozott vegyesbírósághoz fordulhattak a vételár megállapításáért. Ha az érdekelt felek kérték, az OFB-nek jogában állt a vételár megállapítását 10 évre elhalasztani. Ebben az esetben a juttatott föld után bérletdíjat vagy éves járadékot kellett fizetni.

A törvény alkotói tudatosan szűkre szabták a földművelésügyi miniszter hatáskörét. A miniszter csupán a törvény végrehajtásában nagy szerepet játszó megyei gazdasági felügyelőkön keresztül érvényesíthette akaratát. A gazdasági felügyelők viszont alá voltak rendelve a megyei közigazgatási bizottságok gazdasági albizottságának, amelynek döntő szerepe volt a földreform megvalósításában. Az elővásárlási jog gyakorlásába, egyes földbirtokok mentesítésébe, haszonbérleti szerződések megkötésébe komolyan beleszóltak. Ez a bizottság a megyei gazdasági egyesületek tagjaiból, általában közép- és nagybirtokosokból állt. Ez a testület jelölte ki a szakértőket a tárgyalóbizottságokba és a vegyesbíróságokba is. Természetesen a gazdasági felügyelő állásfoglalása így sokkal inkább függött a megyei gazdasági albizottságtól, mint a minisztériumtól.

A juttatáshoz szükséges földterületet az állam lehetőleg szabadkézből vagy elővásárlás útján kívánta megszerezni. Mivel előrelátható volt, hogy az elővásárlási jog alkalmazásával a szükséges földmennyiséget nem tudják biztosítani, törvénybe iktatták a megváltási jogot is. A 27. § kimondta: „ha az Országos Földbirtokrendező Bíróság által közérdekűnek nyilvánított földbirtokpolitikai célokra szükséges ingatlanok szabadkézből, árverésen, vagy elővásárlás útján, ott ahol reájuk közérdekből éppen szükség van, meg nem szerezhetők, az állam a szükséges mezőgazdasági ingatlanokat a jelen törvényben szabályzott megváltás útján" megszerezheti. Teljes terjedelmében megváltható volt az a birtok, amely 1914. július 28-a után cserélt gazdát, vagy bankbirtok volt, vagy tulajdonosa állam elleni bűntettet követett el. A következőkben azonban 8 pontban sorolták fel azokat a kivételeket, amikor nem lehetett kisajátítani a birtokokat. A törvény rendezte a hasznonbérleteket és a parcellázásokat is és külön fejezetben foglalkozott a járadéktelek és a családi kisbirtok intézményével.

A földreform gyakorlati lebonyolításánál jelentős feladat várt a Magyar Földhitelintézetek Országos Szövetségére és az Országos Központi Hitelszövetkezetre is. Az állam részére történő elővásárlásokat vagy megváltásokat, azok parcellázását és a velük kapcsolatos műveleteket ezek a pénzintézetek végezték. A legszükségesebb költségek fedezésére országos földbirtok rendező alapot létesítettek, mely a földbirtok adásvételi illetékéből és más pénzeszközökből tevődött össze, s évi átlaga 10 000 000 koronánál kevesebb nem lehetett. Ebből az összegből, ill.

ennek kamataiból fedezték a vitézségi éremmel kitüntetettek földhöz juttatását, vagy az OFB jóváhagyásával esetleg más földhöz juttatottakat is segélyezhettek.

2. A végrehajtás keservei

Annak ellenére, hogy a nemzetgyűlés a földreformtörvényt elfogadta és az december 7-én a hivatalos lapban megjelent, a végrehajtás még váratott magára. Az Országos Földbirtokrendező Bíróság csak 1921. június 4-én alakult meg, a törvény végrehajtását szabályzó miniszteri rendelet pedig június 14-én látott napvilágot. A törvény elfogadásától tehát több mint fél év telt el anélkül, hogy érdemi munka történt volna. Ez annál aggasztóbb volt, mert a törvény hatálya öt évre szólt, ami azt jelentette, hogy 1925. december 7-ig a végrehajtást legalábbis meg kellett kezdeni. Az 1920 szeptemberében elfogadott 1920. évi XXIX. tc. végrehajtási utasítása a „halasztást nem tűrő sürgős esetekben házhelyek kijelöléséről" november 17-én megjelent ugyan, megvalósítása azonban ennek is igen vontatott volt.[34] Ráadásul ez a törvény és a vele kapcsolatos végrehajtási utasítás csak a XXXVI. tc. életbelépéséig volt érvényben, így az ezt végrehajtó Földbirtokrendező bizottságok 1921 nyarán beszüntették működésüket. Ezek a bizottságok néhány hónapos fennállásuk alatt csak az előkészítésig jutottak el, mert a megvalósulás beleolvadt a XXXVI. tc. végrehajtásába. Hivatalos statisztikai kimutatás szerint 995 községben indítottak „sürgős megváltással" házhelyjuttatást, s az ilyen alapon megváltott 9923 kat. hold területből 37 116 házhelyet létesítettek.[35]

A nagybirtokosok már a törvénytervezet vitájánál az állami beavatkozás ellen léptek fel, s a magánjogi egyezség jelentőségét hangoztatták. Ez azonban csak akkor lett volna eredményes, ha a tulajdonosok valóban normális áron, fizetési kedvezményekkel biztosítanak földet az arra igényt tartó parasztoknak. Ilyen azonban elvétve is alig akadt. A birtokosok többsége a törvény megjelenése után sem akart hallani birtokának csökkentéséről, ha pedig úgy látták, hogy mégsem térhetnek ki előle, akkor irreálisan magas árat kértek. 1920-hoz viszonyítva 1921–22-ben a földárak 15–20-szorosára emelkedtek. Ezt az összeget nemcsak hogy a földnélküli nincstelen parasztok nem tudták megfizetni, hanem még azok a birtokosok sem, akiknek esetleg volt némi megtakarított pénzük. A szabadkézből való földértékesítés tehát nem hozott jelentős mennyiségű feloszthatható földterületet.

Már 1921-re világossá vált, hogy a birtokosok által felajánlott és a háborús szerzeményű földek nem biztosítanak elegendő alapot a földreformhoz. Így a föld-

[34] A Magyar királyi földművelésügyi miniszter 1920. évi 66.666. sz. rendelete. Magyarországi Rendeletek Tára. 1920. 843–966. o.

[35] *Orbán Sándor:* Adatok a Nagyatádi-féle földreform két évtizedéről. Agrártörténeti Szemle 1992. 342. o.

reform céljára használták fel a vagyonváltságból származó földeket is. Az egyszeri nagy vagyondézsma gondolatát Hegedűs Loránd pénzügyminiszter vetette fel azért, hogy ilyen módon saját erőből megfékezzék az inflációt. Hegedűs elképzelése szinte egyöntetű ellenállásba ütközött, ennek ellenére 1921. június 21-én benyújtotta javaslatát, amit a nemzetgyűlés augusztus 23-án elfogadott.[36] Vagyonváltságot mindenkinek kellett fizetni, de az ezer holdon aluli birtokosok azt búzában is leróhatták. A vagyonváltság mérsékelten progresszív volt, s a törvény végrehajtási rendelete előírta az 1000 holdon felüli birtokok természetbeni megváltását. Ez 1000–2000 hold között a kataszteri tiszta jövedelemnek 15%-át, 2000–10 000 hold között 17%-át, 10 000–50 000 holdnál 19%-át, 50 000 hold felett 20%-át jelentette. A törvény szerint az Országos Földbirtokrendező Bíróság „elrendelheti, hogy a földtulajdonos, akinek akár egy községben, akár különböző községekben több váltságköteles földbirtoka van, minden birtokrészből köteles természetben földet leadni ott, ahol szükség van".[37] A törvény azonban azt is lehetővé tette, hogy a szabadegyezkedés útján átengedett földeket beszámítsák a vagyondézsmába. Egyes nagybirtokosok éltek is ezzel a lehetőséggel. Gróf Eszterházy Pál gyömörei uradalmából vagyonváltság céljából felajánlott 88 kat. holdat „a Szentkúttelephez legközelebb eső oldalon, s kimondja, hogy ez a birtok a 36 érdemesnek talált szentkúti lakos 53 holdnyi föld és 35 holdnyi legelőszükségletének a kielégítésére kell, hogy szolgáljon".[38] Az állam a földvagyondézsmával mintegy 400 000 hold földre számított. A pénzügyi szerveknek tisztában kellett azzal lenni, hogy ha ezt a földet a földalap céljára használják fel, akkor ez nem segít az ország gazdasági helyzetén, más célravezető eszköz viszont nem volt, amellyel a birtokosokat akár csekély föld leadására is rábírhatták volna.

Az OMGE és a megyei gazdasági egyesületek elvileg a mielőbbi végrehajtást támogatták. A megyei gazdasági egyesületek 1922 novemberében kelt memorandum kimondja: „Annál kevésbé kívánják a végrehajtást megakasztani, mert a földbirtokosoknak maguknak is az az érdekük, hogy a mai káros és sok helyt gyötrelmes bizonytalanságnak a törvény végrehajtása mielőbb véget vetne, s ezzel a birtoklás biztonsága és az investicios termelés lehetősége helyre álljon. Emellett a földkérdés nyitva hagyása veszedelmes rést kínál az izgatásoknak, amelyeknek kiküszöbölése nyilvánvaló közérdek."[39] A végrehajtás során azonban a birtokosoknak ezernyi kifogásuk volt. Javasolták, hogy a föld vételárát és a fizetési feltételeket előre közöljék az igénylőkkel, s aki azokat nem vállalja, eleve zárják ki a

[36] 1921. évi XLV. tc. az ingatlanok, a felszerelési tárgyak, az áruraktárak, az ipari üzemek és egyéb jószágok vagyonváltságáról. Magyar Törvénytár 1921. évi törvények. Bp., 1922. 374. o.

[37] 1921. évi XLC. tc. 60. §

[38] Köztelek. 1922. május 27.

[39] Iratok az ellenforradalom történetéhez. 1919–1945. Szerk.: *Nemes Dezső*. II. k. Bp. 1956. 440. o.

juttatásból. Szükségesnek látták egy olyan földhitelintézet létrehozását, amely biztosítja a kisajátított birtokosok azonnali kártalanítását, ugyanakkor hosszú lejáratú kölcsönt ad a juttatottaknak.

A házhely, ill. kisbérlet juttatás, de később a földjuttatás módja is a következő volt: A falusi elöljáróságnak dobszó útján a lakosság tudomására kellett hozni a rendeletet. Utána a községházán jelentkeztek azok, akik házhelyet vagy földet igényeltek. A jelentkezések begyűjtése után a képviselőtestület megállapította a jogosságot, rangsort, majd felszólította a falu határában lévő földbirtokost, hogy hajlandó-e az igényeket a falu által megjelölt helyen kielégíteni. Ha a földbirtokos erre hajlandó volt, akkor magánjogi úton rendeződött az adásvétel, ha a birtokos erre nem volt hajlandó, akkor a főszolgabírónál kellett a községnek jelenteni és kérni a tárgyalóbizottság kiküldését. Minden megye területén a törvényszék elnöke kinevezte azt a járásbírót, aki ellátta a bizottság elnöki tisztét, s akinek a járási gazdasági felügyelővel és a főszolgabíróval a helyszínen az igénylők küldötteivel és a birtokosokkal tárgyalni kellett. Amennyiben megegyezni nem tudtak, úgy a felvett jegyzőkönyvet az Országos Földbirtokrendező Bizottsághoz kellett felterjeszteni. Ha a vételárban a felek nem tudtak megegyezni, azt bíróságra kellett bízni, de ez nem képezhette akadályát a juttatásnak. A rendelet azt is kimondotta, hogy a bizottság egyszeri kiszállásáért az igénylőnek 450 koronát kell fizetni, de kiküldött személyek a kisajátítandó birtokosnál nem szállhatnak meg.

A végrehajtásnál a probléma már ott kezdődött, hogy a házhelyekről és kisbérletekről szóló rendeleteket a jegyzők vagy nem kapták meg, vagy nem hozták nyilvánosságra. A járási főszolgabírók a törvénnyel szemben legtöbb esetben a birtokosokat támogatták. A végrehajtás szabotálása már 1921-ben magy vihart kavart a nemzetgyűlésben. Drózdy Győző a pacsai kerület kisgazda képviselője november 17-i interpellációjában konkrétumokat sorol fel: választókerületének 62 községéből 5-ben sem fogtak hozzá a rendelet végrehajtásához. Galambokon, Gelsén, Nagykapornokon hírét sem hallották a rendeletnek. „Úgy észlelhető mint ha a törvény végrehajtása elé bizonyos hivatalos körök mesterséges akadályokat gördítenének és a nemzetgyűlés által megszavazott törvény végrehajtását mesterségesen késleltetnék."[40] Pákozdi András ugyancsak kisgazda képviselőnek az volt a véleménye, „ha az igen tisztelt kormány erélyes kézzel hozzá nem nyúl ennek a törvénynek, illetőleg rendeletnek a végrehajtásához, akkor odajutunk, hogy addig szűrik, eregetik azt tölcséreken, hogy míg ahhoz a népréteghez jut semmi sem lesz belőle, az a rendelet által kimondott föld örökké a nagybirtokban marad, az a zsellérember pedig ezután is mindig zsellérházban fog lakni".[41] Interpellációja így hangzott: „Van-e tudomása az igen tisztelt földművelésügyi miniszter úrnak arról, hogy nagy mulasztások történnek a házhelyek kijelölésével megbízott tisztviselők

[40] Nemzetgyűlési Napló. 1920–22. VII. k. 70. o.
[41] Nemzetgyűlési Napló. 1920–22. VII. k. 315. o.

részéről? Ha igen, hajlandó-e erős és sürgős intézkedéseket tenni ennek meggátlására, igen, vagy nem?" Hegedüs György letenyei képviselő, aki akkor az ÉME elnöke volt, 1921. június 15-i felszólalásában magát a kormányt tette felelőssé. „Tény tehát az — és ez interpellációm konklúziója —, hogy a kormány nem veszi komolyan a földkérdést. A közigazgatást pedig vádolom azzal, hogy tudatosan igyekszik megakadályozni a törvény végrehajtását, a földbirtokos osztályt meg azzal, hogy uzsora árat kér akkor, mikor a végrehajtási rendelet is szigorú feltételeket szab meg."[42]

A végrehajtásnak egyik, eredendően súlyos fogyatékossága volt, hogy mind a megváltásra felajánlott, mind a vagyonváltságföldek esetében a birtokosra volt bízva a kisajátítandó terület kijelölése. A birtokosok többsége így olyan területeket jelölt ki és olyan árakat és feltételeket szabott, ami az igénylő lakosságnak nem felet meg. Rábapordány, Rábaszovát, Bodonhely és Pásztori határában volt a győri püspökség és herceg Esterházy Mária birtokainak egy része. A rábaszováti földigénylők ügyvédjének beadványából kitűnik, hogy minden település lakóit a legtávolabbi birtoktestből akarták kielégíteni. A rábaszovátiakat a bodonhelyi pusztában lévő birtokból, amely a „községtől 8–10 km-re van és oda a községből járhatatlan utak vezetnek". „Az előadottak alapján a földigénylők megbízásából kénytelen vagyok bejelenteni, hogy a bodonhelyi pusztában lévő földet, amely a rábaszovátiak részére birtokpolitikai célokra nem alkalmas, a rábaszovátiak még ingyen sem fogadják el."[43] Nem voltak azonban szerencsésebbek a rábaszovátiak a győri püspöki uradalommal sem. „A győri püspökség által felajánlott ingatlanokat ugyanis vagyonváltságul elfogadni azért nem lehet, mert ezek a püspökségnek legrosszabb és leghasznavehetetlenebb ingatlanai úgy, hogy azon ingatlanok nagy része lapos és állandóan vízjárta terület. Ezen ingatlanokon gazon és fűvön kívül a püspökségnek sem termett semmije".[44] A birtokosok ilyen viszonya a földreform végrehajtásához szinte országszerte jellemző volt.

A földbirtokosok magatartására jellemző volt, hogy távoli, gazdasági szempontból értéktelen területeket a napi forgalmi ár fölött ajánlottak fel megváltásra. A Schossberger-uradalomnak a sziráki járás területén 13 000 hold földje volt. Az uradalom sem bérletet, sem házhelyet nem volt hajlandó adni az igénylőknek. „Ha tárgyalásban bocsátkozik is az igénylőkkel, olyan helyet jelöl ki számukra, amely vagy vízállásos, vagy hozzáférhetetlen, amit tehát semmiképpen sem tudnak használni."[45] Békés község határában 23 000 hold nagybirtok volt. Ebből a szegényparasztok 13 500 holdra jelentették be igényüket. A Földbirtokrendező Bíróság megítélt nekik 3425 holdat és 265 kat. hold legelőt. A juttatásnál „mindenütt a

[42] Nemzetgyűlési Napló. 1920–22. XI. k. 65. o.

[43] Iratok az ellenforradalom történetéhez. 1919–1945. Szerk.: *Nemes Dezső*. II. k. Bp. 1956. 450. o.

[44] Uo.

[45] Nemzetgyűlési Napló. 1920–22. XIX. k. 83. o.

legtávolabb eső, megközelíthetetlen helyeken adták a parcellákat, és pedig adtak egy igényjogosultnak 800–1000–1200 négyszögölet olyan távolságra a községtől, amelynek megjárása egy napi időbe került. Adtak tehát 800 négyszögölet és olyan területeket ítéltek oda, vízjárta, szíkes területeket, ahol igazán csak sírját találhatja meg."[46]

Rendszeres volt a birtokosok részéről a földet akaró szegények üldözése. A reformnak mereven ellenálló birtokosok igen leleményesek voltak a szegényparasztsággal szemben. Országos panasz volt, hogy a földet igénylő cselédeket elbocsátják. Mivel a gazdasági cselédek általában a nagybirtokosok majorjában cselédházban éltek, ha felmondtak nekik, akkor a cselédlakást is el kellett hagyni. Így kénytelenek voltak más földbirtokosnál, esetleg más faluban szerencsét próbálni. Ha viszont elköltöztek a faluból akkor ott már nem igényelhettek földet, mert illetékességük megszűnt. Weisz Manfréd szegvári uradalmából 62 cselédet bocsátottak el, kizárólag azért, mert földet igényeltek.[47] A békési uradalmak 1923 tavaszán kizárták a munkából a földet igénylő helyi parasztokat és Vas megyéből szerződtettek 700 aratómunkást.[48] A zirci járás uradalmaiban mindenféle mezőgazdasági munkából kizárták azokat, akik a reform során akár csak egy hold földet is kaptak.[49] Szili József előszállási nincstelen paraszt az OFB-hez írt házhelykérelmében leírja, hogy 1914. július 28-tól 1918 márciusáig frontszolgálatot teljesített, többször megsebesült. Semmilyen ingatlannal nem rendelkezik, kérése tehát jogos, mégis „házhelyet íratni nem mertem, mert az apósom 18 éve, hogy szolgálja a zirci apátságot és aki íratott házhelyet, vagy a családja íratott házhelyet, azt elküldték a szolgálatból".[50]

Somogy megyében a földreformra hivatkozással már 1922 tavaszán 670 cselédnek mondtak fel. A megyei közigazgatás olyan súlyosnak látta a helyzetet, hogy az alispán vezetésével 1922. április 10-én a birtokosok képviselőivel tárgyalást kezdtek, amelyen az elbocsátások felfüggesztését vagy mérséklését szorgalmazták. Az alispán a közigazgatás beavatkozását különösen azért tartotta fontosnak, mert az elbocsátottakat „a hajléktalanság, az éhség, az elkeseredés olyan tettekre ösztönözheti, amelyek közrendészeti szempontból nagy veszélyt rejtenek magukban".[51] Az értekezletnek azonban gyakorlatilag nem volt jelentősége. 1923 tavaszán az uradalmak 1368 cselédnek mondtak fel, s közülük 736 nem tudott elhelyezkedni.[52] Éppen a cselédelbocsátások révén a gazdasági cselédeket igyekeztek szembe-

[46] Nemzetgyűlési Napló. 1922–26. X. k. 497. o.

[47] Nemzetgyűlési Napló. 1922–26. IX. k. 344. o.

[48] Nemzetgyűlési Napló. 1922–26. X. k. 498. o.

[49] Nemzetgyűlési Napló. 1922–26. VIII. k. 349. o.

[50] Iratok az ellenforradalom történetéhez. 1919–1945. II. k. 425. o.

[51] *Kanyar József:* Elsikkasztott földreform — megvalósult földosztás Somogyban. 1920–1945. Bp., 1964. 47. o.

[52] *Kanyar József* idézett munkájában a cselédelbocsátások sokaságát sorolja fel Somogyban.

fordítani a földreformmal, s voltak olyan nagybirtokok, ahol a cselédek ragaszkodtak az uradalom fenntartásához. A nemzetgyűlés is több alkalommal foglalkozott a cselédelbocsátások ügyével. Nagyatádi Szabó földművelésügyi miniszter több interpelláció után elismerte, hogy a birtokosok valóban elbocsátják földet igénylő cselédjeiket és hangulatot keltenek a földreform ellen. „Természetes, hogy ha annak a cselédnek azt magyarázzák — válaszolta egyik interpellációra —, hogy a földreform révén elveszti szolgálatát, nem lesz megélhetése, azt fogja mondani, hogy ne vegyék el a földet a birtokostól. Az az akció, amely az országban folyik, csak azt a célt szolgálja, hogy annak a földbirtokreformnak, amelyet úgysem hajtanak végre az országban azzal a gyorsasággal, amint az mindenki szeretné, útjába akadályokat gördítsenek."[53] Az akció elítélésén túl azonban a miniszter semmilyen megoldást nem javasolt.

A nagybirtokosok ellenállását többnyire támogatták a végrehajtó szervek is. Maga a törvény és végrehajtási rendelete számtalan kibúvót kínált a birtokosok részére, s könnyen találhattak rendelkezéseket a juttatásból való kizárásra is. Nem csoda, ha az eleve hibás alapokon nyugvó törvény a birtokosok ellenállása és a végrehajtó hatóságok szabotáló magatartása miatt csak igen vontatottan haladt, végrehajtása pedig csekély eredményt hozhatott. Volt példa arra is, hogy a falusi elöljáróságok, bírók, s főleg a rendeletek paragrafustömegében jobban eligazodó jegyzők a falu mellé álltak, kidoboltatták a földreformra vonatkozó rendeleteket, képviselőtestületi ülésen ismertették az intézkedéseket, esetleg ők kezdeményezték a megváltási eljárás megindítását. Ez azonban csak olyan községekben történt meg, ahol a jegyző a lakosság pártján állt és merte vállalni az ütközéseket, vagy nem kellett tartani a földbirtokos bosszújától. A megyei és járási gazdasági felügyelők, akiknek mozgatni kellett volna az egész végrehajtás, a zömmel birtokosokból álló közigazgatási albizottság fennhatósága alá tartoztak, így még jóindulatuk mellett sem mertek síkraszállni a reform gyors végrehajtásáért, mert könnyen szembe találhatták magukat az alispánnal vagy a járási főszolgabíróval. Igaz ugyan, hogy a végrehajtásért közigazgatási téren az alispán felelt, gyakorlatilag azonban az OFB volt a végrehajtó, amely viszont senkinek nem tartozott felelősséggel. Ha egy község panasszal fordult a földművelésügyi miniszterhez, akkor az kivizsgálásra leküldte az alispánnak, aki kiadta a gazdasági felügyelőnek, ő pedig a megyei földbirtokrendező bíróságot kérte az ügy kivizsgálására. A kör tehát bezárult, anélkül hogy valakinek a felelőssége megállapítható lett volna.

A helyszíni tárgyalóbizottságok élén járásbírói jogkörrel felhatalmazott, az OFB által kinevezett bíró állt. Ezek többsége a trianoni béke után Magyarországra menekült bíró volt, akik egzisztenciálisan függő helyzetben voltak az egész társadalmi rendszertől. A tárgyalóbizottságok munkájában mind az igénylők, mind a kisajátítandók képviseltethették magukat. A földigénylő lajstromra feliratkozóknak

[53] Nemzetgyűlési Napló. 1922–26. VIII. k. 350. o.

azonban már a megváltási eljárás megindulása előtt ki kellett fizetni az eljárási költségeket, attól függetlenül, hogy kaptak-e földet vagy nem. Ilyen körülmények között aligha volt pénzük arra, hogy ügyvédet fogadjanak, hanem érdekeik képviseletét rábízták valamelyik helybeli értelmes parasztemberre, akire viszont hamar rásütötték, hogy nagyszájú, munkakerülő vagy éppenséggel kommunista.

A kisgazda és ellenzéki képviselők a nemzetgyűlésben tömegesen hozták a példákat a közigazgatási szervek ellenállásáról. Kerekes Mihály így jellemezte a helyzetet: „a gazdasági főfelügyelőség kiküldöttje egyik helyütt azt mondotta, hogy nem jár öt holdnál több senkinek. A másik azt mondta, hogy házhelyet csak azok kapnak, akik a méltóságos urat megkérik. Törpebirtokosokkal szóba sem állanak. Járadékbirtokról soha nem hallottak. Azt mondták rá, bolondság ez, Nagyatádinak és az ő pártjának a bolondsága, ne hallgassanak rá — különben nem kapnak földet. Inkább kössenek 6–7 éves bérletet az urasággal, akkor majd közben jár az érdekükben. A gazdasági felügyelők kint a vidéken nem tudnak rendet teremteni. A jegyző minden községben megkapta a törvényt is, meg a végrehajtási utasítást is, de a miniszter nem gondoskodott róla, hogy azt a nép tudomására is hozzák. Mikor kérdeztem a jegyzőt, hogy mért nem hozzák a nép tudomására, ami a törvényben van, azt felelte, hogy inkább arra kapott szóbeli utasítást, hogy hallgasson, nem pedig arra, hogy a törvényt a nép tudomására hozza."[54] Czeglédy Endre ellenzéki képviselő is arról számolt be, hogy a gazdasági felügyelőségek és egyes községi elöljáróságok szinte lehetetlenné teszik a földbirtokrendező bíróság működését. Választókerületében volt olyan község, ahonnan delegáció járt nála, hogy intézkedjen az eljárás megindítása érdekében, a jegyző viszont azt jelentette, hogy a községben nincs igény a földre. A gazdasági felügyelők, akiknek a reform segítése lenne a feladatuk, „visszaadják az igényjogosultaknak nagy, nehéz, fáradságos munkával készített összeírását, s méltóztassanak elhinni, hogy ezáltal hónapok is elmúlnak, amíg azt a bizonyos jelentést az országos földbirtokrendező bírósághoz eljuttatják, s amíg ez a bíróság érdemleges határozatot hozhat, és a reformnak érdemleges megvalósítását elrendelheti. Legtöbb helyen a felhívásnak 30 nap alatt sem tesznek eleget, s néha hónapokig is feküsznek kérvények elintézetlenül egyes gazdasági felügyelőségeknél."[55]

Jellemző volt a nyílt hatósági fellépés is a földigénylőkkel szemben. Orbányosfán 1921 decemberében egyik vasárnapon összegyűltek az emberek, kiállították a szükséges iratokat és aláírták az eljárás megindításához szükséges kérvényt. Másnap megjelent a nagykapornaki csendőrség, kihallgatta Simos Ferencet, Makovák Károlyt és a községi bírót, s a kérvényt elkobozta. A nagykapornaki jegyző nem vette át az elkobzott iratokat, a csendőrparancsnok azonban mégsem adta vissza, hanem beszolgáltatta a pacsai szolgabírónak. Misefán a csendőrök ugyancsak

[54] Nemzetgyűlési Napló. 1920–22. XIII. k. 196. o.
[55] Nemzetgyűlési Napló. 1920–22. XIII. k. 384. o.

elkobozták a kérvényt, a szolgabíró pedig öt embert magához rendelt. Nem büntették meg őket, de a környező falvakban mindenhol elterjedt, hogy a szolgabíró azért citálta be őket, mert földet akartak igényelni. Pölöskefőn a csendőrök szétzavarták a földigénylők gyűlését, Tárnokon és Hahóton ugyancsak elkobozták az aláírt kérvényeket.[56] Azt, hogy ez nemcsak helyi túlkapás lehetett, bizonyítja Andaházy-Kasnya Béla egyik interpellációja is, amelyben megállapítja, hogy „azokat akik a földreform végrehajtását sürgetik, a kormányhatóságok üldözik. Kerületemben nem egy olyan eset fordult elő, hogy a végrehajtást sürgető egyéneket rendőri felügyelet alá helyezték."[57] Kiskunhalason kihirdették, hogy házhelyet lehet igényelni. Sokan jelentkeztek, de a főjegyző azzal kezdte, hogy csak az iratkozzon fel, aki a vételárat ki tudja fizetni és két éven belül tud építkezni. Ezt még a hadirokkantaknál is alapvető feltételnek tekintette. Így bár sok érdeklődő volt, igénylő mindössze 18 maradt.[58]

Számos embert fosztottak meg a földigénylés lehetőségétől azzal, hogy forradalmárnak, kommunistának nyilvánították őket. Rupert Rezső nemzetgyűlési felszólalása jól mutatja a járási birtokrendező bizottságok működését. „Amikor megérkezik az ún. járási mezőgazdasági bizottság, amelyre rá van bízva, hogy a 3.§ 6. pontjában előírt érdemtelenségi esetek felől határozzon, az uradalom tisztartójánál megreggelizik és hozza listáját azoknak az embereknek, akik nem kaphatnak földet. Ezek rendesen a község legértelmesebb emberei, akik a földreform mellett hangulatot csinálnak, akik a mozgalom élén állnak. Ez az idegenből odajött bizottság jön a kész listával és sorban diszkreditálja az embereket, odaírja a listára, hogy nem kaphat földet az a szegény ember, mert kommunista volt, vezérkommunista volt, különféle fokozatok vannak, anélkül hogy konkrétumot megjelölnének. Ha azután utána néz az ember, kiderül, hogy esze ágában sem volt kommunistának lenni, soha semmi köze ahhoz nem volt. A legtöbb embernek az a bűne, hogy a Károlyi-korszakban, amikor a községeket felhívták, hogy a földigénylők jelentkezzenek, a szegényemberek nem nézték, hogy ilyen vagy olyan rezsim, csak a föld szeretete vezette őket, jelentkeztek, hogy föld kell nekik. Az egyik községben, amelyet én képviselek, az igényjogosultak közül 47-et nyilvánítottak a konkrétum megjelölése nélkül ilyen címen érdemtelennek, köztük rokkantakat, vitézségi érmeseket."[59]

A törvény végrehajtásáért küzdő tömegek, s az érdekükben szót emelő politikusok már 1921 nyarán a kormányt és a Kisgazdapártot tették felelőssé a hibákért és mulasztásokért. „Oly valami természetes dolog — írja a Kisgazdapárt lapja —, hogyha a kormány a földreform törvényt végre akarja országszerte hajtani, akkor

[56] Nemzetgyűlési Napló. 1920–22. XIV. k. 152. o.
[57] Nemzetgyűlési Napló. 1920–22. XVI. k. 209. o.
[58] Földmívesek lapja. 1921. június 18.
[59] Nemzetgyűlési Napló. 1922–26. IX. k. 252. o.

elsősorban azt kell tudni, hogy mennyi a földigénylők földszükséglete és azután meg kell állapítani, hogy mennyi föld áll rendelkezésre és ahhoz képest lehet és kell az igények módosítását eszközölni."[60] Hegedűs György kisgazda szimpatizáns pártonkívüli képviselő 1921 nyarán elmondott parlamenti beszédében így összegzi véleményét: „Most már nyilvánvaló — nekem ez a meggyőződésem —, hogy ezt a törvényt szigorúan végrehajtani nem is akarják. S meg kell állapítani nyomban, hogy a magyar parlament és a magyar nemzet történelmében ehhez fogható eset még nem volt. Szerintem ez nem más, mint egy felülről lefelé folytatott csendes osztályharc, amellyel a falut terjeszkedni nem engedik és annak aktivitását meg akarják bénítani." Ugyancsak ő említi felszólalásában a Kisgazdapárt felelősségét is. „Az a meggyőződésem, hogy a Kisgazdapárt nem teljesítette feladatát, nem ment azon az úton, amelyen neki haladnia kellett volta. Kezdettől fogva, bár számarányánál fogva túlsúlyban volt ebben a Nemzetgyűlésben, másodrendű szerepet töltött be parlamenti életünkben. Belső bajai részben megőrölték, részben pedig lefogták cselekvőképességét. Ezt a pártot a mi legdrágább kincsünk, a magyar falu küldte ide, hogy reményeit meghozza, és hogy szenvedéseitől megváltsa, s ez a párt egy év alatt nem tett mást, mint szónokolt, szavazott, néha próbált egy kicsit legénykedni, de a végén csak nyakába vette az újabb terheket és engedett abból az elhatározottságából, amely a Nemzetgyűlés összeülésekor tagadhatatlanul a tulajdonsága volt. Meghozták azt a két törvényt, de a pártnak nem volt annyi ereje, hogy ezt a törvényt végre is tudja hajtatni. Ez a párt tehát — fájdalom — a fozzáfűzött reményeket nem tudta megvalósítani."[61]

Tény, hogy Nagyatádi Szabó miniszterként és pártvezérként egyaránt nehéz helyzetbe került. A kormányon belül szemben állt a pénzügyminiszterrel, de időnként az igazságügyi és belügyminiszterrel is. Miniszteri tisztsége ellenére parasztnak tekintették az úri kormányban, akit azonban tömegbefolyása miatt el kellett tűrni. Nehéz helyzetét azonban ismerték a megyei közigazgatási vezetők is, s ez a körülmény is hozzájárult ahhoz, hogy tudták és merték szabotálni intézkedéseinek végrehajtását. A somogykiliti házhelyigénylő panaszosok leírták, hogy amikor a kiküldött bizottság látta elégedetlenségüket, egyikük azt mondta: „No, menjenek a miniszterükhöz, ha nem tetszik."[62] Nyilvánvaló, hogy egy közigazgatási tisztviselő csak azért nyilatkozhatott így, mert ismerte a kormánykörökben uralkodó hangulatot.

Nem használt Nagyatádi Szabó tekintélyének, de a földreformnak sem az Eskütt ügy, a földművelési minisztériumban kirobbant kiviteli panamabotrány, amellyel a minisztert is le akarták járatni. Eskütt Lajos a miniszter személyi titkára volt és 1921 szeptemberében letartóztatták azzal a váddal, hogy pénzért árulta a mező-

[60] A Kisgazda. 1921. november 20.
[61] Nemzetgyűlési Napló. 1920–22. XI. k. 63. o.
[62] Nemzetgyűlési Napló. 1920–22. IX. k. 405. o.

gazdasági termékekkel kapcsolatos kiviteli engedélyeket. A konzervatív és KNEP párti sajtó éles támadást intézett a Kisgazda Párt ellen, s Nagyatádi Szabót is azzal vádolták, hogy tudott a panamákról.[63]

Nehezebbé vált a helyzete Nagyatádinak saját pártján belül is. A valóban komoly földreformot akaró kisgazda képviselők következetes birtokpolitikát követeltek, vagy azt, hogy a párt menjen ellenzékbe. Az elégedetlenség jogosságát a pártvezér is elismerte: „Be kell, hogy valljuk — írja a Pesti Hírlapban —, hogy ezek a zúgolódások a pártban teljesen jogosultak, mert hiszen a párt az álláspontját, a maga demokratikus felfogását és azt, a szerintünk helyes irányzatot, amelyet mi pártprogramunkban képviselünk, soha nem tudta a kormányzatban úgy érvényesíteni, ahogy azt szerettük volna és ahogy azt tőlünk joggal elvárhatták volna."[64] Nagyatádi Szabó azonban nem akart ellenzékbe vonulni. 1920 nyarán, miniszteri kinevezése előtt, már felvetődött a pártban ez a megoldás, de elvetették, mert attól tartottak, hogy akkor új választások lesznek és esetleg évekre eltolódik a földreform ügye. Most ismét az volt a helyzet, ha a Kisgazdapárt ellenzékbe vonul, akkor esetleg egy, a birtokosokhoz közel álló személy veszi át a tárca irányítását, aki az egész reformot zsákutcába viszi. Az ellenzékbe vonulás egyébként is a kudarc nyílt elismerését jelentené, s kiszámíthatatlan, hogy nem vezetne-e a párt tömegbefolyásának csökkenéséhez. Nyilván számításba vette Nagyatádi Szabó azt is, hogy 1922 februárjában a nemzetgyűlés mandátuma lejár, s éppen a földreform vontatott végrehajtása miatti elégedetlenség erősíti a párt választási pozícióját. 1921 őszén azonban olyan belpolitikai változások következtek be, amelyek egyelőre meghatározták a Kisgazdapárt további helyzetét.

Bethlen István grófnak, amikor 1921 áprilisában kormányra került, az volt a terve, hogy a királykérdés kikapcsolása után a Keresztény Nemzeti Egyesülés Pártjába tömöríti mindazokat a konzervatív erőket, amelyek kormányzati bázisát jelenthetik, s így hozza létre az egységes kormánypártot. Bethlen belpolitikai magatartása 1921 őszéig azt mutatta, hogy a Kisgazdapárt félreállítására törekszik. 1921 október végén azonban a második királypuccs felszámolása, a detronizáció és a legitimista politikusokkal szembeni intézkedések ezt a tervét meghiúsították és kormányzati bázisként a szabadkirályválasztó Kisgazdapártot állították előtérbe. November 26-án megindultak a tárgyalások Bethlen és a kisgazdák között. A párt vezérkara elutasította Bethlennek azt a követelését, hogy oszlassa fel önmagát és csatlakozzon egy megalakítandó egységes párthoz, de nem zárkózott el az elől, hogy nevét a „polgári" jelzővel kiegészítse, programját módosítsa és megnyissa a kaput az „intelligencia" előtt.[65] A tárgyalások 1922 januárjában folytatódtak és február 23-án megalakult a Keresztény Kisgazda, Földmíves és Polgári Párt, közna-

[63] Új Barázda 1921. szeptember 15.

[64] Pesti Hírlap. 1921. október 23.

[65] *Bodrogközy Zoltán:* A magyar agrármozgalmak története. Bp., 1929. 322. o.

pi nevén Egységes Párt.[66] Nehéz megállapítani, hogy Nagyatádi Szabó miért vállalta ezt a kompromisszumot. Talán azt remélte, hogy a Kisgazdapárthoz tartozó Bethlen miniszterelnök erőteljesebben támogatja a földreform végrehajtását? Nem lehet tudni. Mindenesetre 1922 tavaszán a politikai erőviszonyok már a konzervatív erőknek kedveztek, s az Egységes Pártnak, bár Nagyatádi Szabó István lett az elnöke, a régi kisgazdák háttérbe szorultak, s az irányítás Bethlen híveinek a kezébe került.

Az Egységes Párt létrejötte természetesen nem gyorsította meg a földreform végrehajtását, legfeljebb annyi változás történt, hogy a kisgazda képviselők egyre növekvő elégedetlenségét most már Bethlen miniszterelnök is kénytelen volt tudomásul venni. Az Egységes Párt 1922. december 5-i értekezletén, ahol Bethlen és Nagyatádi Szabó is jelen volt, a képviselők panaszok özönével árasztották el a miniszterelnököt és a földművelésügyi minisztert. Kifogásolták, hogy a községek legelő iránti kérelmét a bíróság a legtöbb esetben elutasította. A vagyonváltság címén kisajátított földek kiosztása a legtöbb megyében még nem kezdődött meg. A házhelyek árát olyan magasan szabják meg, hogy az érdekeltek nem tudják megfizetni. Súlyos hibának tartották, hogy az eljárás menete nem egységes, mert egyes megyékben már javában folyik a végrehajtás, máshol pedig még meg sem kezdődött. A hibák kiküszöbölése érdekében javasolták, hogy növeljék a bírók számát, a tárgyalásra pedig a nincstelenek képviselőit is hívják meg. Bethlen válaszában igyekezett megnyugtatni a kedélyeket. Azt állította, hogy a reform gyors végrehajtása és a visszaélések kiküszöbölése a célja a kormánynak is, s elismerte, hogy fokozni kell a kormány ellenőrző tevékenységét. „Eszünk ágában sincs elamerikázni a dolgot — mondotta —, hisz a földreform gyorsabb végrehajtásához senkinek sem fűződik nagyobb érdeke mint a kormánynak."[67] Nagyatádi Szabó is megígérte, hogy „amelyik gazdasági felügyelőre bebizonyítható, hogy nem a törvény szellemében jár el, hanem egyes nagybirtokokat vesz védelmébe, azt azonnal szolgálaton kívül helyezi".

A törvénnyel és végrehajtással kapcsolatos alapvető problémákat Hegedűs Nándor Andor, a kisgazdák egyik hangadó képviselője fogalmazta meg egyik cikkében, megállapítva, hogy „a földreformmal kapcsolatos folyton megújuló mozgalmak igazi magyarázata az, hogy a múlt nemzetgyűlés földreformot ígért és földreformot akart alkotni, valójában azonban csak az 1920. évi XXXVI. tc.-t alkotta meg, mely még nevében sem juttatta kifejezésre a földreform jellegét". Rámutatva számos hiányosságra, így folytatja: „Az OFB-t köti a törvény betűje, szelleme. Nem csinálhat földreformot, ha a földigények kielégítéséről egyáltalában semmiféle vonatkozásban sem intézkedik parancsolólag a törvény, míg fordítva,

[66] *Pölöskei Ferenc:* Bethlen István törekvései az ellenforradalmi rendszer konszolidálására. Párttörténeti Közlemények. 1974. 3. sz.

[67] A Kisgazda. 1922. december 17.

a földhözjutás minden lehetősége elé 101 paragrafuson át ezer és ezer alpontban gördít akadályokat. Hiába szaporítják az OFB tagjait, hiába fokozzuk az adminisztrációs költségeket, mert azon körülményt, hogy az 1920. évi XXXVI. tc. alapján nem lehet a földreformot végrehajtani, bizonyítja az 1920 óta eltelt idő, dacára a sok sürgetésnek, de legjobban az, hogy a törvény életbeléptetése óta a földreformmal kapcsolatban elköltött adminisztrációs költségek majdnem egyharmadát teszik ki annak az értéknek, amit az a föld egyáltalán képvisel, mit eddig az igénylőknek juttattak."[68] Hegedűs cikkében nemcsak a problémákat vetette fel, hanem módosító javaslatokat is tett és követelte a törvény továbbfejlesztését.

1922 decemberében az OFB mérleget készített másfél éves működéséről. Ebből világosan kiderült, hogy az igények nagyok, a kielégítések szerények voltak. Megváltási eljárást kértek ugyanis 2910 községben. Alig volt tehát az országnak olyan települése, ahol ne jelentették volna be földigényüket már eddig az időpontig. A teljes megváltási eljárást azonban mindössze 164 községben 53 381 kat. hold földterületen fejezték be. Ebből alakult 52 közös legelő, 19 573 törpe- és kisbirtok és 4677 házhely.[69] Bár az OFB csak másfél éves tevékenységről számolt be, a földreformot elhatározó XXXVI. tc. megjelenésétől már két év telt el. Két év alatt a megváltási eljárást kérő községeknek mindössze 7%-ában történt meg a végrehajtás. Ez azért volt különösen izgalmas és figyelemre méltó, mert a törvény értelmében a végrehajtást 1925 decemberében be kellett fejezni. Ilyen ütem mellett pedig az képtelenségnek tűnt.

Az 1922 nyarán megtartott nyílt szavazásos választások már a bethleni adminisztráció irányításával történtek meg és az Egységes Párt fölényes győzelmét eredményezték. A választáson, Bethlen elképzelésének megfelelően a paraszti kisgazda képviselők jelentős része kimaradt a parlamentből, s helyüket a pártvezér hívei foglalták el. A létszámában meggyengült ellenzék azonban az ősszel megnyílt parlamenti ülésszakon szenvedélyesen vetette magát a küzdelembe. Az október elején megalakult ellenzéki szövetség az általános, titkos választójog és demokratikus közigazgatás mellett a földreform gyors és radikális végrehajtását is a demokratizálási folyamat részének tekintette. Kiáltványukban is azt követelték, „legyen igazi társadalmi béke, az állam minden dolgozórétegét felkaroló szociális politikával és a földreform komoly végrehajtásával".[70]

Teljesen más indítékkal, de a földreform gyors végrehajtása mellett foglalt állást a fajvédők csoportja is. Gömbös, Ulain Ferenc, Eckhardt Tibor és társaik ekkor még az Egységes Párthoz tartoztak, de külpolitikailag nem tartották eléggé irredentának, belpolitikailag eléggé kereszténynek Bethlen kormányzatát. Gömbösék soha nem hittek a trianoni békeszerződés békés revíziójában, s változtatást csak

[68] A Kisgazda. 1923. február 11.
[69] A Kisgazda. 1922. december 3.
[70] Az Újság. 1922. október 14.

fegyveres úton tudtak elképzelni.[71] A fegyveres akció végrehajtásához viszont ütőképes hadseregre volt szükség, azt pedig csak a parasztság szolgáltathatta. A parasztságot tehát földhöz kell juttatni, hogy elégedett legyen, s mind anyagilag, mind fizikailag bírja egy háború terheit. A fajvédelem és a földkérdés így kapcsolódott össze Gömbösék koncepciójában. Radikalizmusról azonban náluk sincs szó. Ők elsősorban a bankok, részvénytársaságok és zsidók földbirtokát akarják szétosztani és esetleg a kötött holtkézi birtokokat. 1922. szeptember végén egyelőre az Egységes Párton belül, Gömbös 11 társával megszervezte a fasiszta csoportot, amit azonban a párt értekezlete elítélt.[72] A fajvédők mozgalma viszont siettette az ellenzéki blokk megalakulását.

Az ideológiai és politikai téren egymással élesen szembenálló fajvédők és liberális ellenzék célkitűzése tehát ezen az egy ponton találkozott. A földkérdés formálisan azonos megítélése viszont nem jelentett és nem jelenthetett azonos platformot a két irányzat között. A földreform gyorsítására irányuló szándék azonban mindkét részről csábítólag hatott az elégedetlenkedő egységes párti kisgazda képviselőkre is. November második felében Meskó Zoltán kezdeményezésére elhatározták egy „Földreform Szövetség" létrehozását. Megalakításában Meskón kívül főleg a Haller-féle keresztényszocialisták, Rassay-párti képviselők és pártonkívüliek vettek részt.[73] Az ellenzék alakuló okiratát aláírta Szijj Bálint, az Egységes Párt kisgazda alelnöke is. A párt november 30-i értekezletén ezért többen élesen bírálták Szijj Bálintot, azonban kiderült, hogy az ellenzéki követeléssel és a földreform blokk megalakításával egyetért Csontos Imre és Kuna P. András az Egységes Párt kisgazda frakciójának vezetője is.[74] Bethlennek és Nagyatádinak azonban sikerült végül távoltartani a csatlakozástól a kisgazdákat. November 30-án tartották a Földreform Szövetség alakulását, de itt már Szijj Bálinték nem jelentek meg, „ellenben arról értesítették Meskó Zoltánt, hogy ne is számítson rájuk a jövőben, mert ők az Egységes Párt keretén belül külön frakciót alakítottak ugyanezzel a céllal", Mayer János vezetésével.[75]

Szijj Bálinték akciója mozgásba hozta a kormányzópártot. A párton belüli fajvédő csoportnak kedvezett az elégedetlenkedők visszatartása, mert ezáltal nem erősítették a liberális ellenzéket. A december elején megtartott pártértekezleten azután kifejtették, hogy egyetértenek a kisgazda frakcióval, s ők is a földreform gyorsítását sürgetik. Ulain Ferenc és Vasadi Balogh György diktatórikus fórum felállítását szorgalmazták.[76] Ezt Bethlen elutasította, de hangsúlyozta, hogy a kor-

[71] *L. Nagy Zsuzsa:* Bethlen liberális ellenzéke. Bp., 1980. 95–96. o.
[72] Az Újság. 1922. szeptember 25–27.
[73] Nemzetgyűlési napló. 1922–26. VII. k. 313–325. o.
[74] Világ. 1922. december 1.
[75] Az Újság. 1922. december 1.
[76] Az Újság. 1922. december 6.

mánynak is érdeke a reform mielőbbi megvalósítása, ezért 40 új bírót neveznek ki, panaszbizottságot állítanak fel és ígéretet tettek a gazdasági felügyelők felülvizsgálására is.

A Földreform Szövetség megalakulása után gyorsan aktivizálódott. December közepén 10, december 20-án 21 képviselő tagja volt a blokknak. Legjelentősebb szerepet a keresztényszocialisták játszották, Csik József és Griger Miklós, valamint Szabó József, a párt tisztviselője. A Függetlenségi Kisgazda Párt elnöke (Rassay Károly) nem csatlakozott a szövetséghez, Cserti József és Nagy Ernő viszont tagjai voltak. A szövetség egyik erősségét jelentette Beck Lajos jogász, aki már a világháború idején harcolt a földreformért. Ő és Strausz István pártonkívüliek voltak, Dénes István pedig a Nemzeti Munkáspárt egyetlen képviselője mind a csoportban, mind a parlamentben. A létszámban egyre növekvő ellenzéki csoportosulás, mely az Egységes Párton belüli kisgazdák titkos támogatását is élvezte, aggodalommal töltötte el a kormányt. Abból a célból, hogy az esetleges meglepetéseket elkerüljék, december 19-én este Schandl földmívelésügyi államtitkárhoz megbeszélésre hívták az ellenzéki vezetőket. Itt hosszas vitában Schandl „megnyugtatta őket, hogy a kormánynak minden híreszteléssel szemben az az álláspontja, hogy a törvényt a lehető legrövidebb időn belül végre kell hajtani".[77] Az ellenzéki vezetőket azonban az államtitkári tájékoztató nem nyugtatta meg és megállapodtak abban, hogy „az értekezlet eredményeként memorandumot fognak megszövegezni, amelyben az összes kívánságokat leszögezik."[78]

A Földreform Szövetség vezérkara már az államtitkárral folytatott tanácskozás előtt megállapodott abban, hogy a főbb sérelmeket a parlament elé tárja. Elképzelésük szerint Griger kiáltványt olvas fel a végrehajtás gyorsítását követelve, Dénes István a törvény revízióját sürgeti, Meskó Zoltán pedig parlamenti bizottság kiküldését javasolja.[79] Az államtitkári megbeszélés után annyi változás történt, hogy Griger terjesztette elő december 22-én a szövetség 21 pontból álló deklarációját is. Ez érthető is volt olyan szempontból, hogy Griger szenvedélyes és kitűnő szónok volt, és annak ellenére, hogy papi reverendát viselt, meggyőződéses ellensége minden feudális eredetű birtoknak.

Az ellenzék deklarációja valós tényekre támaszkodott és reális követeléseket tartalmazott. Követelték a házhely kiosztás azonnali megvalósítását, a vagyonváltság földek sürgős felosztását, a háborús szerzeményű birtok kiterjesztését 1912-ig, a járadéktelkek propagálását és kiterjesztését a korlátolt forgalmú birtokokra is, az összes magyarországi pénzintézet bekapcsolását a földreform pénzügyi fedezetének a biztosításába, a községek legelőjuttatásának sürgős megvalósítását.

[77] Az Újság. 1922. december 20.
[78] Az Újság. 1922. december 20.
[79] Az Újság. 1922. december 22.

A végrehajtás tisztasága érdekében követelték, hogy a földművelésügyi miniszter „minden hónapban részletes jelentést tegyen a nemzetgyűlésnek", a gazdasági felügyelők közreműködését szüntessék meg, tegyék szabaddá a szervezkedést és tanácsadó előadások tartását, a tárgyaló bírók számát legalább 250-re emeljék fel.[80]

Nagyatádi Szabó azonnal válaszolt az indítványra és elismerte az ellenzék javaslatainak ésszerűségét, többször is hangoztatva azt, hogy a földművelésügyi miniszter keze mennyire kötött a végrehajtás folyamatában.[81] A válaszból érződött, hogy a miniszter szinte várta a bírálatot. Köztudott volt, hogy Nagyatádi Szabó nem értett egyet az 1920. XXXVI. tc.-el, s maga is látta a végrehajtás akadályait. Közvetlen baráti köre tudta, hogy a törvény továbbfejlesztését tervezi, amiről azonban a nagybirtokosok hallani sem akarnak. Most az ellenzék nyílt fellépése, valamint az Egységes Párton belüli kisgazdák és fajvédők mozgolódása elegendő okot adott arra, hogy a földreform-novella gondolatát megvalósítsa. Ezt a harcot azonban nemcsak a nagybirtokosokkal, hanem Bethlennel is meg kellett vívnia.

Nagyatádi tervének megvalósításánál szerencsés helyzetben volt olyan szempontból, hogy bár Szijj Bálinték 1922 novemberében nem csatlakoztak Meskóékhoz, az Egységes Párton belül ugyanolyan követeléssel léptek fel, mint a Földreform Szövetség. Ezzel a csoporttal a kormányzópárton belül is számolni kellett. Bethlen szokásos ígérgető politikájával igyekezett leszerelni a párton belüli ellenzéket. Január 24-én Bethlen, Nagyatádi és több más miniszter társaságában fogadta a párt mintegy 40 kisgazda képviselőjét és megvitatták az ellenzéki memorandumot. A vita végén Nagyatádi közölte, hogy a kormány a reform gyors végrehajtását rövid törvényben biztosítja, anélkül hogy érintené a mostani törvény alapelveit.[82] Ez utóbbi fél mondat Bethlen intencióinak megfelelően a birtokosoknak szólt, azonban az ellenzék is éppen attól félt, hogy a módosítás nem érinti az alapelveket. Sok jel arra mutatott, hogy Bethlen a párton belüli és párton kívüli ellenzék leszerelésére mindössze egy általánosságban mozgó, egy vagy két szakaszos novelláris módosítást akart végrehajtani.

Erre enged következtetni az is, hogy január végén bejelentették, hogy Nagyatádi hozzákezdett a novella előkészítéséhez és január 29-én fogadta a Földreform Szövetség tagjait, a memorandum megvitatása céljából. Ezen a tárgyaláson azonban az a Nagyatádi, aki a nemzetgyűlésben Griger javaslatainak többségével egyetértett, most „a kívánságok jelentékeny részének teljesítése elől elzárkózott". Ugyanakkor egyes hírek szerint a miniszter, már márciusban tárgyaltatni akarta a novellát a nemzetgyűléssel. Később április elején úgy nyilatkozott, hogy a húsvéti szünetet használja fel a novella elkészítésére, s ebben az ügyben többször is tárgyalt a

[80] Nemzetgyűlési Napló. 1922–26. VII. k. 302. o.
[81] Nemzetgyűlési Napló. 1922–26. VII. k. 303–312. o.
[82] Népszava. 1923. január 30.

párt kisgazda csoportjával.[83] Március végén úgy nézett ki, hogy a kisgazdákat kielégíti Nagyatádi Szabó tervezete és felhagynak ellenzékiségükkel.

A pártegység azonban így sem sokaig maradt épen. A párton belüli támadást az Eckhardt–Wolf–Gömbös csoport, a fajvédők indították meg, mivel elégedetlenek voltak Bethlen politikájával. A kormány ugyanis csak külföldi kölcsönnel látta megoldhatónak a gazdasági konszolidációt, ehhez viszont a trianoni békeszerződés elismerésén és a népszövetségbe való belépésén keresztül vezetett az út. A belső gazdaságpolitikában Bethlen véget vetett az antiszemitizmusnak és a finánctőke érdekeit tolta előtérbe.[84] A földreform szavakban megnyilvánuló támogatásán túl messzemenően védte a nagybirtokosok érdekeit, mert meggyőződése volt, hogy a nagybirtok termelékenyebb, s igazságtalannak tartotta volna a „történelmi" osztályok hatalmi alapjainak lényeges csonkítását. Ez mutatkozott meg a földreform-novella megalkotásának állandó halogatásában is.

1923 tavaszán — amikor Bethlent a népszövetségi kölcsön megszerzése kötötte le — Gömbösék magukhoz akarták ragadni a kormányhatalmat, vagy robbantani az Egységes Pártot. Gömbösnek nem volt sok híve az Egységes Pártban. Mindössze 10 olyan képviselő volt, aki egyértelműen követte, másik 10 szimpatizált vele.[85] Gömbös azonban hatalmi tervében számolt a földreform vontatott végrehajtása miatt elégedetlenkedő kisgazdák támogatására is. A novellát vonakodva támogató Bethlennel szemben Gömbös radikális jelszavakat hangoztatott, s ez közel hozta egymáshoz Gömböst és a Nagyatádi frakciót.[86] Gömbösék nem tudták puccsszerűen átvenni a hatalmat, s április 5–9 között naponta ismétlődő tárgyalások folytak Bethlen és az elégedetlenkedő kormánypárti képviselők között. Ezeken a tárgyalásokon Bethlen ígéretet tett arra, hogy a novellát az ellenzék igényeinek megfelelően készítik elő. Gömbösék pedig egyelőre nem léptek ki a pártból. „Gömbösék azzal a feltétellel tették ruhatárba haraguk villámait — írta az Újság —, hogy a földreform novellája kielégíti majd minden kívánságukat."[87] Gömbösék akciójára kompromisszumos formában az Egységes Párt értekezlete tett pontot. Április 11-én este az Egységes Pártkörben szinte minden képviselő megjelent. Itt Bethlen visszautasította a támadásokat, s „a párthűség megsértésének" nevezte Gömbösék bomlasztó fellépését, különösen azért, mert az ország igen fontos külpolitikai események előtt állt.[88]

Ezzel a kompromisszummal talán egyedül Nagyatádi Szabó volt elégedett. Nem tudjuk pontosan, hogy milyen szerepe volt Gömbösék akciójában és a létrejött

[83] Az Újság. 1923. április 4., ill. április 6.
[84] *Romsics Ignác:* Bethlen István. Politikai életrajz. Bp., 1991. 156. o.
[85] Az Újság. 1923. április 6.
[86] *Romsics:* i. m. 159. o.
[87] Az Újság. 1923. április 10.
[88] Az Újság. 1923. április 12.

megegyezésben, de az egyik ellenzéki lap úgy tudja, „a földművelésügyi miniszter hiúsította meg a válságnak korszerűen elgondolt megoldását. Éppen az utolsó percben hagyta cserben Bethlen István grófot. Szokott habozása helyett most határozottan a fajvédők oldalára állt, s ezzel számbelileg jelentős csoportot sorakoztatott fel a kormány elnökével szemben."[89] Nehéz megállapítani, hogy Nagyatádinak ez a lépése spontán volt-e vagy tudatos. Megtévesztette-e a fajvédők szirén hangja, vagy taktikai elgondolásból állt melléjük, hogy Bethlent engedményekre kényszerítse. Mindenesetre Bethlennek, ha a népszövetségi kölcsön és a magyar jóvátételi tárgyalások közepén nem akart kormányválságot előidézni, engednie kellett. A kompromisszum létrejötte után Bethlen és Nagyatádi között nem történt konkrét megállapodás a novellával kapcsolatban, de a párton belüli ellenzéknek tett ígéretek alapján a miniszter úgy gondolta, hogy radikálisabb javaslatot készíthet, Bethlen viszont azt remélte következő nyugati útja előtt, hogy sikerült megegyezést teremtenie a párton belül.

Bethlen távollétében azonban napvilágot látott a földreformnovella tervezete. A fajvédők ugyanis — különösen Ulain Ferenc — meggyőzték Nagyatádit arról, hogy Bethlent, mire hazajön kész helyzet elé kell állítani, kénytelen legyen nyíltan állást foglalni. A Gömbös–Ulain csoport jól számított. Az OMGE a novella megküldése után irtóhadjáratot hirdetett a tervezet ellen, s Nagyatádi Szabót is újabb parasztforradalom felszításával vádolták. A külföldről hazatért miniszterelnököt súlyos belpolitikai válság fogadta. „Most, hogy a nagybirtokosok nyíltan felvonultak Nagyatádi ellen, és Nagyatádi a leghatározottabb formában lekötötte magát a novella mellett, Bethlen számára nem maradt más hátra, mint a két egymással szemben álló álláspont között választani. Bethlen az elé a helyzet elé került, hogy vagy vállalja Nagyatádi novelláját — amely esetben szemben találja magát addigi táborával —, vagy maga is szembe fordul Nagyatádival —, ami viszont végképp odaláncolja az agrárdemokratákat az intranzigensek (itt a Gömbös-féle fajvédő csoportról van szó — N.J.) szekeréhez."[90] A kormányzópárt legalább három csoportra bomlott, s a mérleg nyelvét ismét a kisgazdák jelentették.

Az 1922 júniusi választások idején Gömbös és Klebelsberg működésének eredményeként a korábbi nemzetgyűlés számos „csizmás" kisgazda képviselője elesett a jelöléstől. Az Egységes Párt 143 képviselője közül azonban mintegy 70 így is Nagyatádit tartotta vezérének.[91] A fajvédő csoport csak néhány képviselőből állt, de a kisgazdákkal együtt kiválásuk az Egységes Pártból kormányválságot idézhetett volna elő. A Gömbösék által várt megrázkódtatás, ill. baloldali fordulat azonban elmaradt. A külföldi kölcsönre hivatkozással Bethlen lecsendesítette a nagybirtokosokat és áldását adta a novella beterjesztésére, azzal hogy az ellentétek

[89] Az Újság. 1923. április 13.
[90] Világ. 1923. május 31.
[91] A Kisgazda. 1922. június 18.

tisztázását a novella nemzetgyűlési tárgyalásakor végezzék el.[92] Mind a nagybirtokosoknak, mind a fajvédőknek szólt Bethlennek az a kijelentése, hogy „nagyon csalódnak azok, akik azt hiszik, hogy maguk számára sikerül kijátszani Szabó István minisztert. Szabó István ma sem a fajvédőké, hanem a miniszterelnök rendíthetetlen küzdőtársa a problémák tengerében."[93] Ugyancsak a birtokosok megnyugtatását szolgálta a miniszterelnöknek az a nyilatkozata, hogy a különböző érdekcsoportok észrevételeit figyelembe veszi, s utasítja a földművelésügyi minisztert, hogy a „Novella tervezetét olyan formában szövegezze meg véglegesen, hogy az Egységes Párt szélsőjobboldali tagjai ne használhassák azt fel a maguk céljaira agitációs eszközül".[94]

3. A földreform-novella

Nagyatádi Szabónak az volt a terve, hogy még 1923 júniusában, az indemnitási vita lezárása után a nemzetgyűlés elé viszi javaslatát és a parlament nyári szünete előtt megtárgyaltatja. Abban reménykedett, hogy javaslatát a párton belüli kisgazdák támogatják, a nagybirtokosok pedig még nem tudnak kellően felkészülni az ellenállásra.[95] Eredeti terv szerint július 1-én kezdődött volna a parlament nyári szünete, s addig gyorsított ütemben keresztül lehetett volna erőltetni a javaslatot. Bethlen azonban nem adta ki a nyári szünetet, de nem a novellát, hanem a népszövetségi kölcsönt kezdte tárgyaltatni. A novella miniszteri beterjesztésére csak augusztus 9-én került sor, kiadták bizottsági tárgyalásra, utána azonban október 20-ig berekesztették az ülést.

Augusztusban és szeptemberben az OMGE felhívására a megyei gazdasági egyesületek egymás után foglaltak állást a novellával szemben. Az OMGE-nek ez az újabb akciója Nagyatádit is meglepte, mert „Hadik János az első novella-tervezet átdolgozásában részt vett és így a nagybirtokosok követelésére a tervezet már messzemenően figyelemmel volt".[96] Egyes nagybirtokos csoportok azonban még ennél is messzebb mentek, s őrgróf Pallavicini többed magával felkereste a Budapesten tartózkodó népszövetségi delegációt azt javasolva, hogy a népszövetségi kölcsönt a novella felfüggesztésétől tegyék függővé.[97] Javaslatukat azzal indokolták, hogy a novella elfogadása esetén a nagybirtok lényegében megszűnik, s a terméseredmények annyira visszaesnek , hogy Magyarország fizetésképtelenné

[92] Világ. 1923. június 7.
[93] Az Újság. 1923. május 31.
[94] Az Újság. 1923. június 8.
[95] Világ. 1923. június 27.
[96] Népszava. 1923. október 12.
[97] Nemzetgyűlési Napló. 1922–26. XVIII. k. 64–65. o.

válik. Október 7-én katolikus nagygyűlés volt, ahol Bozsik Pál gyöngyösi papképviselő (a kormányt támogató Huszár–Ernszt párt tagja) kijelentette, hogy az egyházi vagyon kisajátítása ellen mindenképpen küzdenek. Hivatkozott XI. Pius pápára és a kánonjogokra, amelyek kimondják „bárki, még az államfő is kiközösítés alá esik, ha az egyház javait eltulajdonítja".[98] Nem csoda, ha ezek után az a Griger Mikós, aki 1922 decemberében a Földreform Szövetség nevében még az egyházi birtokok kisajátítását követelte, a novella vitájában az alapítványi birtokok védelmében szólalt fel. Hallatta azonban a hangját a református egyház is. Ravasz László Duna-melléki református püspök az egyházkerület novemberi ülésén javasolta, hogy minden egyházközség igényeljen a váltságföldekből.[99]

A törvénytervezet vitájának már ebben a szakaszában kitűnt, hogy a javaslattal tulajdonképpen senki sem elégedett. A hírlapi és szóbeli csatározásokból előre lehetett látni, hogy nagy vita várható a nemzetgyűlésben. Az ellenzéki megnyilvánulásokból azonban az is kiderült, eleve nem hisznek abban, hogy a novella bármilyen változást hoz. A Világ egyik cikkírója azt írja: „Az a novellatervezet, amelyet most a földművelésügyi miniszter úr közzé tett, nem a földreform körül szerzett tapasztalatok módszeres feldolgozása, hanem különböző szempontokból szükségesnek tartott rendelkezések összeállítása. Az egész tervezeten vörös fonalként húzódik végig az a törekvés, hogy a földművelésügyi miniszternek a birtokrendezési ügyekben erősebb befolyás biztosíttassék, s ezt a célt főleg az OFB hatáskörének korlátozásával igyekszik elérni."[100] Beck Lajos pártonkívüli ellenzéki képviselő elítéli a földművelésügyi minisztériumot, mert bár három éve tart a földreform végrehajtása, „a törvényhozás ma sem tudja még mennyi földdel rendelkezünk e célra, hány jogos igényt kell és milyen mértékben kielégíteni?"[101] Elsősorban a kötött birtokok felosztását követeli a kormánytól, vagy „ha nem merünk a latifundiumokhoz hozzányúlni; valljuk be becsületesen, hogy nem tudunk birtokreformot csinálni Magyarországon".

A földreform végrehajtásának szabotálása és a novella vitájának elhúzódása miatti elégedetlenség és a bomlás jelei kezdtek mutatkozni az egységes párti kisgazdák körében. Augusztusban Gömbösék kiváltak az Egységes Pártból, s az egykori kisgazdák is hasonlóra készültek. Előry Dezső Somogy megyei, igali képviselő, választóinak megbízásából augusztus 28-án az Egységes Párt értekezletén felvetette a régi Kisgazdapárt visszaállításának gondolatát. Nagyatádi megpróbálta leszerelni őket, de azok később újra összejöttek Előry Szabó lakásán, ahol elhatározták a Kisgazdapárt újjáalakítását, olyan formában, hogy legyen független az Egységes Párttól, de támogassa a kormányt. Az igaliak követelése az volt, hogy

[98] Népszava. 1923. október 9.
[99] Népszava. 1923. november 18.
[100] Világ. 1923. november 18.
[101] Világ. 1923. december 18.

„a kisgazdáknak meg kell tagadni az együttműködést mindazokkal a politikusokkal, akik a feudális bankpolitikát támogatják".[102] A szervezkedő képviselők ugyanakkor azt is kijelentették, hogy akciójuk nem Nagyatádi Szabó ellen irányul, sőt az ő pozícióját kívánták erősíteni.

Pár nappal később a Világ című lap riportot készített Előry Szabó Dezsővel, aki az egységes párti kisgazdák számos sérelmét sorolta fel. Ide tartozott a kisgazdáknak a hitelből való kizárása is, de a fő problémát a földreform végrehajtása jelentette. A végrehajtás lassú, a juttatott föld minimális, „a földtörvény hézagait mindenképpen a nép ellen használják ki". Előry Szabó falusi református pap volt, akinek szeme előtt játszódtak le a viszaélések, s ez saját igazságérzetét is sértette, de a falusi szegénység radikalizálódásától is félt.[103] Nyilatkozatának végén világosan megmondja: „Mi a szélsőségektől akarjuk a népet megóvni, a mi politikai elégedetlenségünk abból áll, hogy ezt a politikánkat nem tudjuk az Egységes Pártban érvényesíteni. Mi nem akarjuk kenyértörésre vinni a dolgot, de a népünk el van keseredve, amit mi igyekszünk leszerelni. De az utolsó órának talán utolsó perceit éljük, sokáig nem bírjuk így."[104] Előry Szabó és csoportja végül is benn maradt az Egységes Pártban Nagyatádi Szabó meggyőzte, hogy a novella tárgyalása előtt éppen a parasztság érdekében káros lenne a pártegység megbomlása, s így bár továbbra is hangoztatta fenntartásait, maradt.[105]

Egy éven belül ez már a harmadik eset volt, hogy az egységpárti kisgazdák Nagyatádival, vagy nélküle ismét önállósulni akartak. Ez nemcsak az elégedetlenséget mutatta, hanem azt is, hogy valami törés következett be Nagyatádi Szabó és közvetlen hívei között. Hisznek ugyan még benne, de nincs meg iránta az a feltétlen bizalom, ami 1919 végén, vagy 1920-ban a vezér mögé állította őket. Ennek a törésnek egyik oka biztosan az volt, hogy az eredetileg is konzervatív-reformer parasztvezér szemlélete a földreform kudarcának hatása alatt teljesen konzervatívvá vált. Már maga is úgy látta, hogy sokkal többet nem lehet annál tenni, mint amit tettek. A novella beterjesztése után egyik nyilatkozatában ezt mondta: „Ha minden igényt ki akarunk elégíteni ebben az országban, akkor szét kellene szedni a birtokviszonyokat Magyarországon, ami pedig ellenkezik az ország politikai és közgazdasági érdekeivel. Sohasem szabad elfelejteni, hogy a földművelő nép, nemcsak a gazdagja, de a szegénye is adja a tulajdonképpeni konzervatív elemet az ország rendjében. Én sajnálom, hogy nem lehet minden igényt kielégíteni, de éppen ezért tartom szükségesnek a revízió lehetőségét, hogy az adott viszonyok között bizonyos kiegyenlítések legyenek lehetők. Keresnünk kell tehát, hogy az ország konzervatív érdekeinek szemmel tartásával miképp lehet az

[102] Világ. 1923. augusztus 31. és szeptember 5.
[103] *Lengyel—Vidor:* Nemzetgyűlési Almanach. 1922–1927. Bp., 1922. 55. o.
[104] Világ. 1923. szeptember 6.
[105] Világ. 1923. október 18.

adott viszonyok között a kisgazdákat, a nincsteleneket, de a birtokosokat is a földreform rendelkezései és keresztülvitele tekintetében a lehetőség határán belül megnyugtatni."[106] Itt tehát már nem a szegény és kisbirtokos parasztság földszükségletének a kielégítése a lényeg, hanem „az ország konzervatív érdekeinek" szemmel tartása, csupán az elképzelhetetlen, hogy ilyen alapon érdekegyesítést tud létrehozni földbirtokosok és parasztok között. Nyilván, hogy az egységpárti kisgazda képviselők meg-megújuló elégedetlenségének ez is oka, s bár Nagyatádi kívánságának megfelelően nem robbantották szét a pártot, de a novella vitájánál megnyilvánuló passzivitásuk világosan megmutatta fásultságukat.

A földművelésügyi, igazságügyi, közigazgatási, pénzügyi- és közgazdasági bizottság együttes jelentését 1923. december 1-én terjesztette Neubauer Ferenc a nemzetgyűlés elé. Még ezen a napon több képviselő sürgősségi indítványt terjesztett elő, amit a Ház elfogadott és elhatározták, hogy 8 órás üléseken tárgyalják a nagy jelentőségű törvényjavaslatot. Mielőtt azonban a vitát ismertetnénk vessünk egy pillantást a novella genezisére, a fogantatástól — a megszületéséig. Mint korábban láttuk, 1922 decemberében ellenzéki képviselők körében vetődött fel a követelés a földreformtörvény revíziójára. 1923. január 18-án az egységes párti kisgazda képvselők budafoki kirándulásán ismertette Nagyatádi először a novellával kapcsolatos elgondolásait. Ezekből csak május közepére lett törvényjavaslat, amit az OMGE követelésére többször átdolgoztak, augusztus 9-én adták ki a bizottságoknak tárgyalásra és az általános vita csak december 1-én kezdődött meg. 12 ülésen keresztül december 15-ig tartott a javaslat általános vitája, részletes tárgyalását viszont a kormány pénzügyi felhatalmazása körüli vita miatt későbbre halasztották. A javaslat szakaszonkénti tárgyalása 1924. január 30-án kezdődött meg és február 20-án fogadta el a nemzetgyűlés. Horthy azonban kormányzói jogával élve a törvény egyik cikkelyét kifogásolta és március 11-én újratárgyalásra visszaküldte a nemzetgyűlésnek. További időhúzó viták után március 31-én történt meg a törvény végleges megszavazása, kihirdetése azonban csak május 3-án. A végrehajtási rendeletre pedig még hónapokig kellett várni.[107]

Miért állt érdekében a birtokosoknak ez az időhúzás? Erre részben választ ad Előry Szabó Dezsőnek egy korábbi nyilatkozata: „Mit jelent ez? Megint egy esztendei elodázás, mert hiszen az az elv áll fenn, hogy a termelési évad végeztével történnek meg az átadások. Most tehát kezdődik egy termelési év és ami mostantól történni fog, az csak jövő ősszel lesz tulajdonképpen érvényesítve."[108] Ahhoz tehát, hogy a juttatottak kezére kerüljön a föld, legkésőbb augusztus végéig dönteni kellett. A törvényt és a végrehajtási utasítást késleltető időhúzás másik oka az volt, hogy a birtokosok, amikor már látták, hogy a novellát nem tudják elhárítani

[106] Világ. 1923. szeptember 7.
[107] Magyar Törvénytár, 1924. évi törvénycikkek. Bp., 1925. 80. o.
[108] Világ. 1923. szeptember 6.

és az legalábbis elveiben radikálisabb lesz az alaptörvénynél, 1924-ben maguk kezdték siettetni a tárgyalások lefolytatását, még az 1920. évi XXXVI. tc. alapján.

A bizottsági jelentést előterjesztő Neubauer Ferenc elmondta, hogy a tárgyalás alatt az eredeti javaslaton 92 módosítást eszközöltek, s ezeknek többsége a birtokosok érdekében történt. Bevezetőjében megemlítette, hogy egyes birtokoscsoportok részéről „rosszakaratú és határozottan félremagyarázó támadások indultak az egész kormány ellen".[109] Ennek a mereven konzervatív csoportnak az élén gróf Hadik János állt, s általában az OMGE vezérkara tartozott hozzá. Alapvető kifogásuk az volt, hogy a novella túlmegy az alaptörvény intézkedésein, s ezzel megzavarja, annak szerintük normális menetű végrehajtását. Kifogásolták az OFB hatáskörének csorbítását, de kifogásolták azt is, hogy az OFB jogot kapott a vételár megállapítására. A javaslat egyik erőteljesen támadott pontja az volt, amely módot nyújtott a Földbirtokrendező Bíróságnak arra, hogy újabb, ill. folyamatos eljárást indítson oly esetekben, amikor nagy igazságtalanságok történtek a korábbi ítéletek meghozatalakor.

A törvényjavaslat általános tárgyalása nagy vitát váltott ki a nemzetgyűlésben. Különösen a Földreform Szövetség tagjai és a fajvédők körül csoportosuló jobboldali, irredenta ellenzék támadta mind az alaptörvényt, mind a novella tervezetét. Baross János párton kívüli képviselő, aki csak az 1922-es választásnál került be a parlamentbe, négy kardinális hibát látott a földreformnál. Az első az volt, hogy a törvény végrehajtását minden koncepció nélkül kezdték meg, s annak szövegét mindenki úgy értelmezte, ahogy akarta. A második az, hogy pénzügyileg nincs megoldva, a harmadik, hogy „bizonyos ásatag, régi, elavult agrárjogi intézményeket, különösen a hitbizományokat ezzel a törvénnyel paralel meg nem reformálták, sőt nem is gondoltak rá". A negyedik okot abban látta, hogy a földművelésügyi minisztériumot szinte légmentesen elzárta a végrehajtástól.[110] Baross pénzügyi feltételek nélkül a novella végrehajtását sem látta megoldhatónak. Nagyon lényeges a járadéktelek és a telepítés, mert azok nélkül a földreformot végrehajtani nem lehet, „de viszont telepíteni és járadékbirtokokat létesíteni egy járadékbank nélkül szintén nem lehet". Az volt a javaslata, hogy a vagyonváltságföldekre építve létre kell hozni egy járadékbankot, mely pénzügyileg a reformot lebonyolítja.

Szakács Andor ellenzéki kisgazda képviselő a földreformtörvény végrehajtásának egyik problémáját ugyancsak a megoldatlan pénzügyi kérdésekben látta. A végrehajtás súlyos hibájának tartotta azt is, hogy az igénylők kevés és rossz minőségű földet kapnak, távol lakóhelyüktől, a törpebirtokok kiegészítéséről pedig egyáltalán nem gondoskodtak. Ugyancsak elítélte azt a gyakorlatot, hogy az eljáróbizottságok, csak a váltságföldnek megfelelő mennyiséget vették igénybe. A novellában sem látott garanciát az igazságtalanságok felszámolására, s a tervezet

[109] Nemzetgyűlési Napló. 1922–26. XVII. k. 222. p.
[110] Nemzetgyűlési Napló. 1922–26. XVII. k. 278. o.

olyan módosítását javasolta, hogy „az OFB tekintet nélkül arra, hogy a megváltási eljárás általában, vagy valamely földbirtokra nézve befejeztetett-e, az igényjogosultak kérésére póteljárást köteles elrendelni és lefolytatni ott, ahol az igényjogosultak kielégítése egyrészt a juttatott földek terjedelme és fekvése, másrészt a megváltható birtoktestek terjedelme és fekvése szerint szembetűnően mostohán és a földbirtok törvény intenciói ellen történt".[111] Szakács az előterjesztést az általános tárgyalás alapjául sem fogadta el.

Létay Jenő, a biharnagybajomi kerület párton kívüli képviselője még tovább ment a következtetésben. „Ha vizsgálom azokat az okokat — mondotta —, amelyek rákényszerítették a földművelésügyi miniszter urat, hogy saját legjobb intencióit alá kellett, hogy rendelje az alkotmányos tényezőkön kívül álló földbirtokos érdekeltségek akaratának, annak okát abban találom, hogy ez a nemzetgyűlés nem az általános, titkos, egyenlő választójog alapján jött létre, s ennél fogva nem támaszkodhatik olyan megmásíthatatlan erkölcsi erőkre, amelyek a miniszter urnak támasztékot nyújthattak volna arra, hogy eredeti intencióit valósítsa meg a novellában".[112] Ezen túlmenően súlyos problémának tartja, hogy az OMGE rátelepedett a novellára, s az Egységes Párt kisgazda csoportja sem támogatta Nagyatádi Szabót eredeti javaslatának megvalósításában. Javasolta, hogy a vagyonváltságföldek ármegállapításánál a kataszteri tiszta jövedelmet vegyék alapul.

Dénes István a Magyarországi Munkáspárt egyetlen képviselője az egész parlament illetékességét megkérdőjelezte a földreformmal kapcsolatban.[113] Az volt a véleménye, hogy az alaptörvény is a reakció légkörében született meg, s ez nyomta rá a bélyegét a novella tervezetére is. Hivatkozott Bethlennek az Egységes Párt 1922. december 5-i értekezletén tett kijelentésére, hogy az alaptörvénytől nem tér el, és semmiféle változtatást nem hajlandó elfogadni. Amikor az ellenzék nyomására kénytelenek voltak az új törvényjavaslatot megfogalmazni, akkor elérték, hogy abból minden előremutató pont kimaradjon, mert „a nagybirtoknak és a nagybirtok érdektársainak akkora képviselete van a nemzetgyűlésben, hogy már ennél az oknál fogva is lehetetlenség, hogy ez a parlament demokratikus lépéseket tehessen előre".[114] Állítása szerint az eredeti tervezetben a járadékbirtok létesítését szükség esetén mindenhol kötelezően előírták, a megváltási összeget pedig a kataszteri tiszta jövedelem alapján állapították volna meg. Az OMGE követelésére és Bethlen utasítására azonban ez már a beterjesztett javaslatban nem szerepelt.

Beck Lajos párton kívüli képviselő lehetetlennek tartotta a birtokreformot anélkül, hogy tudnák az igénylők számát és az igénybe vehető birtokot. „Egy

[111] Nemzetgyűlési Napló. 1922–26. XVII. k. 291. o.

[112] Nemzetgyűlési Napló. 1922–26. XVII. k. 338. o.

[113] Dénes István ügyvéd 1921-ben még a Teleki-kormány idején hozta létre a Nemzeti, vagy más néven Magyarországi Munkáspártot, melynek elnökeként 1922-ben a tótkomlósi kerület képviselője lett. *Lengyel—Vidor:* Nemzetgyűlési Almanach, 1922–1927. Bp., 1922. 50. o.

[114] Nemzetgyűlési Napló. 1922–26. XVII. k. 400. o.

felületes számot tudunk, azt, hogy 3500 községből kb. 3200 községben kérték az eljárás megindítását. De akár a földművelésügyi miniszter úrtól kérdezzük, akár az OFB-től azt, hogy mennyi föld áll a birtokreform végrehajtás céljából rendelkezésre, hányan igényelnek, mennyi az igényjogosult, erre részletesen feldolgozott statisztikával, az alapos válasszal adósok maradnak."[115] Beck követelésként felvetette, hogy a mintegy 400 000 holdnyi vagyonváltság földet járadéktelekként osszák ki a legszegényebb rétegnek.

A Rassay-párti Drózy Győző a nagybirtokosokat és a kormány tehetetlenségét egyaránt hibáztatta a földreform elszabotálásáért. „Ha azt vizsgáljuk mi az oka annak, hogy a földreformtörvényt mai napig sem valósították meg komolyan, hogy végrehajtása napról-napra késett, akkor azt látjuk, hogy itt bizonyos titkos erők működtek közre, amelyek megakasztották, elgáncsolták még a végrehajtószervek működését is." Ő is kifogásolta, hogy a törvényhozás a kormány jóvoltából semmi biztosat nem tud a reform helyzetéről. „Ha a bizalmasan kiszivárogtatott adatokat elfogadom és nemcsak a hivatalosan kibocsátott adatokra támaszkodom, hanem a bizalmas adatokat fogadom el — ami sokkal több —, eddig mintegy 160 000 igénylő kapott földet, pedig van Magyarországon 900 000 földigénylő. Arra vagyunk kíváncsiak, hogy a többi 740 000 mikor kap földet, mert ha három év alatt csak 160 000-nek adhattak, hány esztendő szükséges ahhoz, hogy mind a 900 000 igénylőt kielégíthessünk."[116]

A fajvédő csoport véleményét Zsilinszky Endre fejtette ki. A fajvédők egyetértettek a novellával, de nekik is az volt a véleményük, hogy „különösen a helyszínen rengeteg legálisnak vagy nem legálisnak mondható erő működik közre azért, hogy a birtokreformot elgáncsolja".[117] Terjedelmes beszédében igyekezett bizonyítani, hogy a zsidóbirtokok a háború alatt is jelentékenyen nőttek. Egyetértett a radikális földreformmal, de szükségét látták keresztény középbirtokok alakításának is, a zsidóbirtokok rovására. „Ezzel mentesítjük azokat a derék magyar középbirtokosokat és nagybirtokosokat, akiknek megmentése és gazdasági ereje nekünk mindnyájunknak, minden magyar embernek, az egész magyar nemzetnek érdeke." A fajvédők védelmébe vették az egyházi birtokokat is, a felsőoktatási intézmények részére pedig legalább ezer holdas birtokokat akartak juttatni, hogy azok hasznából a szegényebb sorsú egyetemi hallgatók helyzetét javítsák.

Csík József katolikus pap, keresztényszocialista képviselő, nem védte az egyházi birtokokat sem, csupán a tanítórendek birtokai számára kért lehetőség szerint mentesítést. Felszólalásában az alaptörvény számos hibájára mutatott rá és sok hasznos javaslata volt a novellával kapcsolatban. Súlyos hibának látta, hogy a vételárat nem állapították meg, vagy éppenséggel túlságosan is magasan szabták

[115] Nemzetgyűlési Napló. 1922–26. XVII. k. 416. o.
[116] Nemzetgyűlési Napló. 1922–26. XVII. k. 441. o.
[117] Nemzetgyűlési Napló. 1922–26. XVIII. k. 23. o.

meg. A kormány nem nyújtott semmi támogatást a juttatottaknak házépítéshez vagy a mezőgazdasági felszereléshez. Hibáztatta a kormányt, mert nem tett semmit, hogy a birtokosok a vagyonváltságföldet ne a leggyengébb területekből hasítsák ki. Javasolta, hogy a novella mondja ki, hogy amennyiben egy birtokosnak több község határában van birtoka, mindegyik területből legyen köteles váltságot leadni. Támogatta a novellának azt a javaslatát, hogy kezdjék újra a kisajátítási eljárást azokon a területeken, ahol kirívó visszaélések történtek. Csík annak ellenére, hogy a novella tervezetét az alaptörvénynél jobbnak tartotta, mégis több más ellenzéki képviselőhöz hasonlóan elutasította azt.[118]

Az Egységes Párt részéről felszólaló képviselők többsége egyetértett a törvényjavaslattal. Rácz János, Szakáts József, Csizmadia András, gróf Hoyos Miksa a polgári és szociáldemokrata ellenzéket hibáztatták a kedélyek felkorbácsolásáért. Voltak azonban olyanok is, akik támogatták a javaslatot, de feltárták azokat a visszaéléseket is, amelyek az alaptörvény végrehajtását lehetetlenné tették. Csontos Imre földműves kisgazda képviselő szemére vetette a katolikus főpapságnak, hogy az egyházi nagybirtokokat változatlanul nagybérlőknek juttatják. „Világosan látjuk mi annak a kárát — mondotta —, hogy a nagybérletek egész Magyarországon egy-egy egyén kezében összpontosulnak, akik milliós hasznot húznak belőlük, míg ezzel szemben a föld népe cselédsorban van, olyan sorban, hogy szó sem lehet boldogulásáról."[119] Szijj Bálint az Egységes Párt kisgazda alelnöke természetesen egyetértett a javaslattal, de maga is felsorol jó néhány esetet, ahol visszaélés történt. Erősen bírálta a nagybirtokosok magatartását is, mert „azok a nagybirtokosok, kiknek a kommün alatt a szovjet társaság tudtára adta volna, hogy a fele birtokukat elveszik és teljesen ingyen felosztják, a másik felében azonban háborítatlanul meghagyják őket, nagyon boldogok lettek volna, sőt a kommunista kormánynak dicshimnuszt is zengtek volna, mikor azonban most a földreformról van szó, akkor nem átallanak mindent felhasználni arra, hogy elgáncsolják".[120] Renczes János a tervezet támogatásán túl, konkrét példák sokaságán keresztül mutatta be azokat a visszaéléseket, amelyeket a birtokosok, az eljárást vezető bírók és a községi közigazgatási vezetők elkövettek. „Én mint falusi ember láttam — mondotta —, hogy nem lehet így ezt a törvényt végrehajtani és ilyen értelemben többször fel is szólaltam az Egységes Pártban."[121] Móser Ernő felszólalásának nagyobb részében az ellenzékkel értett egyet és követelte a telepítéshez a pénzalap megteremtését és az „érdemtelenség" felülvizsgálását. Megdöbbentőnek tartotta, hogy egyes ügyvédek milyen nagy ambícióval tudnak kutatni egy évtizedekkel korábban történt tyúklopás, vagy korcsmai verekedés után, hogy ennek alapján elüssék az embereket a földtől. „A kommunizmus vádját is, amint arra alkalom nyílik,

[118] Nemzetgyűlési Napló. 1922–26. XVII. k. 47–57. o.
[119] Nemzetgyűlési Napló. 1922–26. XVII. k. 356. o.
[120] Nemzetgyűlési Napló. 1922–26. XVII. k. 362. o.
[121] Nemzetgyűlési Napló. 1922–26. XVII. k. 432. o.

mindenkire ráakasztják. A hadiözvegyek az ügyvéd urak szemében azonnal erkölcstelenek, ha a háború alatt, amíg férjük a harctéren volt, egy-egy oroszt vagy más hadifoglyot a házukba vettek, a gazdaságban alkalmazták."[122] A problémákat feltáró egységes párti képviselők maguk is földművesek voltak és közvetlen tapasztalatokkal rendelkeztek.

Az általános vita végén a felszólalásokra adott válaszában a miniszter a novella változtatás nélküli elfogadása mellett szállt síkra. A válasz egyes részeiből úgy tűnt, mintha a mérsékelt reformot követelő Nagyatádi született volna újjá. Ostorozta azokat a nagybirtokosokat, akik fél holdak lefaragása miatt százezrekért fogadtak ügyvédet, s a házhely igénylőket leszorították a vizes, egészségtelen területekre. Elítélte mind a birtokosokat, mind azokat a bírókat, akik a falutól 8–10 km-re adták ki a szegénységnek az 1–2 hold földet, s még az átjárást is megtiltották a birtokosok földjén. Bejelentette, hogy mivel az új törvény a földművelésügyi miniszternek beleszólást enged a végrehajtásba, az ilyen ítéleteket felülvizsgálja. Lelkesedése azonban beszédének végére szertefoszlott, s megmaradt a nagybirtokos Magyarország valóságánál, ahol „meg kell elégednünk egy kisebb méretű földreformmal, amely gondoskodik arról, hogy mindenkinek legyen háza, fészke és családjának egy kis helye, ahol meghúzhatja magát — mikor ez a reform gondoskodik róla, hogy ezeknek a szegényembereknek, akik úgyis napszámosok maradnak továbbra is, legalább legyen egy-két hold földjük, ahol egy sertést tarthatnak családjuknak, vagy kertet létesíthessenek, akkor én ezt a törvényt a jelen időben olyannak tartom, amelyen sem nagyon túlmenni, sem azt megszűkíteni nem volna helyes".[123] Marad tehát az oly sok engedményt tevő és egyre kevesebb eredményt hozó kompromiszum, amely Nagyatádi Szabó táborát vészesen apasztotta.

A paraszti érdekekért síkra szálló ellenzék azt állította, hogy 1923 végéig lényegében csak a vagyonváltság földeket vették igénybe, s ennél több földet nem is juttattak az igénylőknek. Cserti József Rassay-párti képviselő viszont azt állapította meg, hogy bár sok helyen befejezték a földreformot, a birtokosok még a váltságföldeknek is csak egy részét adták át. Kimutatást ismertettek arról, hogy herceg Esterházy 400 000 holdas uradalmából összesen 18 000 holdat adtak le, bár törvény szerint 80 000 holdat kellett volna átadni.[124] Az ország számos megyéjében azonban az így leadott földeket sem használták fel teljes egészében birtokpolitikai célokra. Fejér megyében, ahol országosan legnagyobb volt a latifundiumok túlsúlya (63%), csak fél holdat osztottak az igénylőknek, a váltságföldek tekintélyes része viszont megmaradt a nagybirtokosok kezén, ami után az államnak minimális bért fizettek. Ezeken a területeken azonban a megváltási eljárást már általában befejezték, s a birtokosok követelésére a törvény úgy intézkedett,

[122] Nemzetgyűlési Napló. 1922–26. XVIII. k. 58. o.
[123] Nemzetgyűlési Napló. 1922–26. XVIII. k. 123. o.
[124] Nemzetgyűlési Napló. 1922–26. XX. k. 420. o.

hogy „az olyan földbirtokra, amelyre nézve az Országos Földbirtokrendező Bíróság a megváltási eljárást ítélettel vagy határozattal befejezte, újabb megváltási eljárás elrendelésének nincs helye".[125]

Az ellenzék éppen az említett okok miatt támadta ezt a javaslatot. Rámutattak, hogy a nincstelenek kisemmizése mellett tömegesen tették tönkre a kisbérlőket is. Békésen több száz, egyébként föld nélküli embernek volt 15–20 holdas hosszúlejáratú bérlete, s évek során ennek megfelelően kialakult gazdasági felszerelése. Most a birtokos ezt a területet ajánlotta fel megváltásra, s a juttatottak a megélhetést biztosító bérlet helyett kaptak általában 2 hold földet. Előry Szabó Dezső a Somogy megyei Esterházy uradalmat említette elrettentő példaként. Kapospula község kisgazdái (mind 10 holdon aluli birtokos) 18 esztendeig béreltek 800 holdat az uradalomtól. Most 380 holdat kaptak. Somogyaszaló községben 1914-től béreltek olyan 300 holdas területet, ahol eredetileg erdő volt, aminek vállalták a kiírtását és mezőgazdaságilag művelhetővé tételét. Most 200 holdat kaptak. Szentgálos községben évtizedek óta béreltek 250 holdat, aminek a bérlete 1932-ben járt volna le. Többen, a tartós bérlet reményében a területet szőlővel telepítették be. Most az uradalom ezt a területet is felajánlotta a reform céljaira.[126] A 18. §-sal kapcsolatban vetették fel a cselédkérdést. A novella ugyanis a gazdasági cselédeknek is lehetővé tette, hogy földet igényeljenek. Ennek azonban a realitása csak akkor volt meg, ha az adott területen folytatni lehetett a megváltási eljárást. Nagyatádi mindezekre megnyugtatásul csak azt válaszolta, hogy az OFB méltányosságból a póteljárást elrendelheti.

A vitába való belefáradást és fásultságot mutatja, hogy a 28 pontból álló törvény első 21 pontját kilenc ülésen át vitatta a nemzetgyűlés, az utolsó 7 pontját viszont egy nap alatt elintézte. Mivel kilátástalannak tűnt a komolyabb változás elérése, az ellenzék is felhagyott a küzdelemmel. Világosan látta, hogy a törvény elfogadásával a földkérdés nem oldódik meg. Cserti József — aki a vitában az ellenzék legaktívabb résztvevője volt — utolsó felszólalása jól érzékelteti az ellenzék tisztánlátását. „Pontosan meg tudom határozni, hogy mikor lesz meg a nyugalom, mikor fog ez az ügy befejeződni. Nem akkor, ha az eljárás most nem fog újra megindulni, sem akkor, ha ezeket a változásokat a telekkönyvbe fel fogják jegyezni; hanem akkor fog nyugalom keletkezni, ha a földreformot meg fogják oldani. Hiába fog elmúlni öt év; amíg ezt a kérdést tisztességesen meg nem oldják, addig az felszínen fog maradni, nem öt, hanem tizenöt vagy száz évig is. Kijelenthetem, hogy bennünket az ellenzék oldalán annak idején sem elégített ki a törvény, mert már akkor láttuk, hogy nemigen lesz belőle igazi földreform. Bejelenthetem azonban, hogy bennünket ez sem elégít ki. Erős gyanúnk van abban a tekintetben, hogy ez az út szintén kátyúba fog vezetni. Mi ezért tovább hirdetjük azt a földre-

[125] Magyar Törvénytár 1924. évi törvények. Bp., 1925. 103. o.

[126] Nemzetgyűlési Napló. 1922–26. XX. k. 424. o.

formot, amelyet annak idején Nagyatádi Szabó István minszter úr hirdetett, mert addig amíg ez megoldva nincs, azt semmiféle paragrafussal elintézni nem lehet."[127]

Ilyen előzmények után, 1924. február 19-én a nemzetgyűlés a törvényjavaslatot elfogadta, kihirdetése azonban nem történt meg, mert Horthy élve kormányzói jogával, a már elfogadott törvényt a 2. § 6. pontja újratárgyalására a nemzetgyűlésnek visszaküldte. Ez a pont eredetileg megtiltotta, hogy nemzetgyűlési képviselők, közalkalmazottak, katonatisztek középbirtok juttatásban részesüljenek. Ezt egyes képviselői csoportok magukra nézve sérelmesnek találták, de változtatási javaslattal csak akkor jelentkeztek, amikor a nemzetgyűlés már harmadszori olvasásban is elfogadta a törvényt. Így került sor az újratárgyalásra, ami időt vett igénybe, hiszen ismét kiadták bizottsági tárgyalásra, amely előterjesztésében lényegében a 6. pont elhagyását javasolta és „azt kívánjuk, hogy azokban az esetekben, midőn minden törvényes feltétel fennforog arra nézve, hogy valaki földhöz legyen juttatva, a bíróság helyes mérlegelésére legyen bízva a törvény megfelelő alkalmazása".[128] Március 31-én a nemzetgyűlés a változtatást is megszavazta, s ezzel hosszú vajúdás után a törvény valóban megszületett.[129]

A földreform-novella törvény megjelenése nem oldotta meg a visszás helyzetet. Igaz ugyan, hogy záradéka kimondta, hogy a kihirdetés napján hatályba lép, de végrehajtási utasítása nem volt. Amíg pedig az meg nem jelent az OFB eljáró bírái az alaptörvény rendelkezéseit vették figyelembe. Az ellenzék padsorai hangosak voltak az elégedetlenségtől. 1924. május 21-én Előry Szabó Dezső elmondta, hogy Szentgáloskéren minden erejére szükség volt, hogy az eljáró bíró — bár tudott a novella megjelenéséről — a régi végrehajtási utasítás szerint ne rakja ki a bérlőket földjükről, hanem halasztással megvárja a novella rendelkezését. Az a véleménye, hogy „játék folyik ezzel az üggyel. Játék folyik, mert annak ellenére, hogy a másfél évvel ezelőtt beígért földreform novellát megszavazta a nemzetgyűlés, hónapok múltak el és a miniszteri végrehajtási utasítás még mindig nem jelent meg." A július 2-i nemzetgyűlés ülésen Csik József még ugyanezt reklamálja. A novella hátráltatja az eljárást, mert a bíró „sok esetben arra az álláspontra helyezkedik, hogy van ugyan egy novella, egy újabb törvény, annak rendelkezéseit azonban még nem alkalmazhatja, minthogy a végrehajtási utasítás nem jelent meg".[130] Csik teljes joggal azt vetette fel, hogy a novella elfogadása olyan sok időt vett igénybe, hogy azalatt lett volna idő a végrehajtási rendelkezés előkészítésére. Nagyatádi Szabó erre már kénytelen volt részletesebben válaszolni, de a késedelmes megjelenést tulajdonképpen normálisnak tartotta. Szerinte, ha az utasítást csak a

[127] Nemzetgyűlési Napló. 1922–26. XX. k. 421. o.

[128] Nemzetgyűlési irományok. 1922–26. IX. k. Bp., 1924. 292. o. 420-as sz. irat.

[129] 1924. évi VII. tc. A földbirtok helyesebb megoszlását szabályozó rendelkezésekről szóló 1920. XXXVI. tc. kiegészítéséről. Magyar Törvénytár. 1924. évi törvénycikkek. Bp., 1925. 80–111. o.

[130] Nemzetgyűlési Napló. 1922–26. XXV. k. 337. o.

minisztériumnak kellett volna elkészíteni, már meglenne, de ha ahhoz „még egy külön bíróságnak is hozzászólása van, egy olyan bíróságnak, amely bíróság munkájának gyorsítására a miniszternek nincs parancsoló befolyása, akkor az ember tisztában lehet azzal, hogy az a végrehajtási utasítás bizonyos hosszabb időt vesz igénybe". Ebben a válaszában már jelezte, hogy a rendelet a minisztertanács előtt van.

A végrehajtást szabályzó rendelet végül is 1924. július 17-én jelent meg Bethlen aláírásával.[131] Ez azonban még mindig nem jelentett végső megoldást, ugyanis a vételárat, a haszonbért vagy a járadék összegét szabályzó rendelet csak augusztus 19-én jelent meg.[132] Közismert volt nemcsak a kormányon belül vagy a kormánypártban, hanem ellenzéki oldalon is, hogy a váltságföldek árának megállapításánál igen komoly ellentétek vannak Nagyatádi Szabó és báró Korányi pénzügyminiszter között. Tulajdonképpen mindkét miniszternek igaza volt. Nagyatádi azt szerette volna, ha legalább az állam tulajdonában lévő váltságföldek olcsó áron mennek át a parasztság kezére. A vagyonváltságot viszont 1921-ben azért fogadták el, hogy az állam siralmas pénzügyi helyzetét valamennyire rendbe hozzák, ezért ezeknek a földeknek az árát alaposan meg kellett volna fizetni. Az igénybe vett földeknek azonban közel 50%-át ez a terület képezte. Hosszú vita után végül Bethlen közvetítésével megállapodtak, hogy a váltságföldek évi haszonbére holdanként egy aranykorona tiszta jövedelem után 10 kg búzával lesz egyenértékű, a föld vételárát pedig ennek 25-szörösében állapítják meg. A hadirokkantaknak, hadiözvegyeknek ennek az összegnek 75%-át kellett fizetni.[133] Mivel a földek kataszteri értéke 6–30 aranykorona között volt, vétel esetén ez 10–15 millió koronát jelentett, ami a napi forgalmi árat is meghaladta. Ilyen árak mellett nem sokan számíthattak arra, hogy a juttatott pár holdat örök áron megvásárolják.

A látszólagos megegyezés ellenére a vita a két miniszter között nem jutott nyugvópontra, s a végrehajtási utasítás megjelenése után ismét csatasorba állt az OMGE vezérkara is. Július végén ülést tartott a szervezet közgazdasági szakosztálya, ahol Hadik János a következőket mondta: „Ismét egy súlyos sérelmet kell panasz tárgyává tenni. A földreform novella végrehajtási rendelete megjelent a hivatalos lapban, anélkül hogy a gazdatársadalom érdekképviseleteinek alkalma lett volna arra, hogy ehhez a rendelethez az előkészítési szakaszában hozzászóljanak. A földművelésügyi miniszter úr egy átiratában most elutasította a rendelet tervezetének közlése tárgyában ismételten előterjesztett kérésünket."[134] Igen panaszosnak tartották, hogy Nagyatádi még „hozzászólást" sem engedett nekik. Pedig

[131] A magyar királyi minisztérium 1924. évi 5 500 ME sz. rendelete a földbirtok helyesebb megoszlását szabályozó rendelkezésekről szóló 1920. XXXVI. tc. kiegészítéséről alkotott 1924. VII. tc. végrehajtásáról. Magyarországi Rendeletek Tára. 1924. július 20. 223. o.

[132] 5920/1924. PM sz. rendelet. Magyarországi Rendeletek Tára. Bp. 1924.

[133] Népszava. 1924. július 19.

[134] Világ. 1924. augusztus 2.

a miniszternek igaza volt. A novella előkészítésének idején bőven érvényesíthették elképzeléseiket. A törvényt a nemzetgyűlés elfogadta, s a kormányon belüli erők az OMGE nélkül is éppen eléggé gátolták a rendelet megjelenését.

Nagyatádi Szabó helyzete egyre nehezebbé vált. 1924. februárjában zsarolással vádolva ismét letartóztatták Eskütt Lajost. Eskütt az ítélőtáblához benyújtott 51 oldalas kézzel írott fellebbezésében a panamák fő haszonélvezőjének Nagyatádi Szabót jelölte meg.[135] Kijutott azonban a vádakból Bethlennek is. Volt-e valóságos alapja Eskütt vádaskodásának, nehéz megállapítani. Az ellenforradalmi rendszernek számos olyan pénzügyi manővere volt, amely bírósági ítéletet érdemelt volna. 1923-ban pattant ki az ingyen részvények botránya, amikor kiderült, hogy a Magyar Általános Hitelbank és más bankok kibocsátási áron juttattak részvényeket kormánytisztviselőknek, sőt a belügyminiszternek is. Az Eskütt ügy felmelegítése minden esetre jó volt arra, hogy a nagybirtokosok minden korábbinál nagyobb erővel támadják Nagyatádit és követeljék, hogy tisztázza magát a vádak alól.

A támadások hatására 1924 nyarán egyre jobban megerősödött Nagyatádi Szabóban a lemondás gondolata. Augusztus 28-án közölte szándékát Bethlennel, akinek az volt a véleménye, „nem lenne helyes, hogy Nagyatádi az Eskütt ügy miatt távozzon".[136] A miniszterelnök azonban érezhetően nem is marasztalta. Nagyatádi szinte nélkülözhetetlen volt a rendszer stabilizálásához, hiszen mögötte állt a parasztság tömege. Ha számos kérdésben makacs is volt Nagyatádi, a konzervativizmus alapján kölcsönös engedményekkel mindig szót értettek. A komoly engedményeket azonban mindig Nagyatádi Szabó tette, s ez saját táborán belül csökkentette befolyását. A novella elfogadtatása látszólag Nagyatádi győzelme volt, mégis mint miniszternek a bukását siettette. Bethlen világosan látta, hogy az adott társadalmi-politikai viszonyok között a novella sem hoz lényeges változást a földreform végrehajtásában. Ez viszont oda vezet, hogy Nagyatádi párthíveire hallgatva, vagy szakít a kormánnyal, vagy elveszíti táborát. Egy hadsereg nélküli vezérre pedig Bethlennek sem volt szüksége. Most tehát az Eskütt ügyben erősen kompromittálódott parasztvezértől, akinek a fejét a birtokosok is követelték, igyekezett megszabadulni.

1924 őszére Nagyatádi Szabó miniszteri pozíciója még ingatagabb lett. Minden hivatalos fórum gátolta a földreform végrehajtását, az egész ellenzék pedig bírálta tehetetlenségét. A parlament október 9-i ülésén Meskó Zoltán választókerülete minden községét felsorolta a visszásságok bizonyítására. Interpellációjának befejező részében kegyetlen őszinteséggel mutatta meg Nagyatádi szerepét és jövőjét is. „Én csak annyit mondok miniszter úr, én önnek mindig hűséges követője voltam; én azt a politikát, amelynek zászlaját 16 évvel ezelőtt kibontotta, mindig

[135] Iratok az ellenforradalmi rendszer történetéhez 1919–1945. II. k. 213. o.

[136] Világ. 1924. augusztus 29.

képviseltem, hűségesen, becsülettel kitartok mellette. Földművelésügyi miniszter úr, én egyik beszédemben azt mondtam a miniszter úrról, hogy Nagyatádi Szabó István a földművelő nép vezére, oly nagy népszerűségi tőkével rendelkezik, hogy ennek a kamata is óriási. Azt mondottam akkor, hogy a miniszter úr kezdi már felélni a kamatait. Azt mondottam, hogy ön ennek a közös ügynek, Bethlen István és kormányzati rendszerének feláldozta a népszerűsége egy részét. — Ön jogosan elvárhatta volna attól a rendszertől, amelynek ön a pillére, ön az erőssége, hogy önt is támogassák. Ön elvárhatta volna, hogy legalább annak a törvénynek a végrehajtásánál, amelynek földművelésügyi miniszter úr ön a megalkotója, az illetékes faktorok önt támogassák, de éppen azt teszik, hogy a föld népe elveszítse bizalmát a vezérrel szemben. Meg vagyok győződve, miniszter úr azt fogja tapasztalni, hogy a kamat is elfogyott és a tőke is nagyon ki van kezdve. Miniszter úr én nem vagyok jós, de önre csak addig van szükség, ameddig fedezni tudja a dolgokat!"[137] Meskó ezután tíz kérdésből álló interpellációval zárta felszólalását.

Meskónak adott válaszából már érezni lehet a harcokba belefáradt ember meditációját, akinek a lemondási szándéka nem egyszerűen taktikai jellegű. „Roppant nehéz helyzetben vagyok ezeknél a kérdéseknél, mert mint említettem, ami munka egy embertől kitelhetik, mindent megtettem három év óta, ennek az ügynek a szolgálatában, de eredményt nem tudtam elérni, a nehézségek folyton fokozódnak. Nem bírom hallgatni már a panaszokat és a helyzet az, hogy újabb és újabb nehézségek merülnek fel, és a pénzügyi kormányzat a földművelésügyi kormány ellenére ad ki rendeleteket. Én a képviselő úrnak pontonként felsorolt vádjaira választ nem tudok adni, annál az oknál fogva, mert egészségem megrongálódott, nem bírom a panaszokat tovább elviselni és azon gondolkodom, hogy helyemet alkalmasabb embernek adjam át."[138] Egy nappal később a nagyharkányi kisgazdák előtt mondott beszédében ugyancsak megemlítette a pénzügyminiszterrel való ellentétét, s a kormányválságot is: „meglehetős kormánykrízis van, aminek én állok a középpontjában. Benyújtottam lemondásomat is. Nem tudom milyen lesz ennek elintézése. Két szempont áll előttem: a kisgazda pártot megtartani kisgazdapártnak, nem engedni sem elsüllyeszteni, sem elhomályosítani, s a földreformot keresztül hajtani, hogy mennél gyorsabban, mennél előbb meglegyen, s hogy a szegény emberek a kapott földet ki is tudják fizetni."[139] Ez rendkívül ellentmondásos kijelentés volt. Ugyanis vagy megmarad miniszternek, abban a hitben, hogy keresztül tudja vinni a földreformot, vagy lemond, s akkor szükségszerűen ellenzékbe kerül. Talán azt hitte, hogy Bethlen mellé áll a Korányival vívott harcában. Horthy azonban október 14-én Nagyatádi Szabó Istvánt saját kérésére felmentette, s a földművelésügyi tárca vezetésével ideiglenesen Bethlent bízta meg.[140]

[137] Nemzetgyűlési Napló. 1922–26. XXVI. k. 135. o.
[138] Nemzetgyűlési Napló. 1922–26. XXVI. k. 137. o.
[139] A Kisgazda. 1924. október 19.
[140] A Kisgazda. 1924. október 26.

Mind a jobboldali, mind a baloldali ellenzék augusztus óta élénk figyelemmel kísérte az Egységes Párt belső helyzetét. Tisztában voltak azzal, ha Nagyatádi eljut a szakításig és újjászervezi a Kisgazdapártot, akkor szövetségesre lesz szüksége, s erre örömmel ajánlkozott volna mind a fajvédők tábora, mind a polgári demokratikus baloldal. A polgári radikálisok lapja a Világ erősen bírálja Nagyatádit, de ugyanakkor vele képzeli el a demokratikus kibontakozást is. „Sajátságos helyzet, hogy a magyar politika sorsa ma talán hosszú időkre befolyásolólag Nagyatádi kezében van. Most fogja megmutatni Nagyatádi, hogy milyen színvonalú ember. Megérti-e az általános nemzeti közérdeket és felemelkedik-e az általános közérdek vezetőinek rangjába, vagy megmarad-e máma sutbadobott, holnap pedig menthetetlenül pellengérre állított miniszternek. Rövidesen kiderül, hogy lelkileg hívatott népvezér-e avagy csak egy ügyes ember, aki erdőcsokonyai kisbirtokáról fel tudott emelkedni a piros bársonyszékbe."[141]

Sok igazság van ebben a szemrehányó sürgetésben, de azért nem volt ilyen egyszerű a kérdés. Az Egységes Párt nagyobb tömegében fellazultak az egykori kisgazda kapcsolatok is. Különösen régi, egykori párthívei, barátai sürgették a Bethlennel való szakítást. Nem volt azonban tisztában azzal, hogy Mayer János, Berki Gyula, vagy Gaál Endre követik-e, vagy szívesebben sütkéreznek Bethlen fényében. A párt egykor hivatalos lapjában a Kisgazdában azt írja Berki Gyula, a lap főszerkesztője: „Nagyatádi Szabó Istvánnak és híveinek akár jobbra, akár balra való tolódása beláthatatlan következménnyel járna és nézetem szerint katasztrófába vinné a kisgazdapárt régi törekvéseit. A különálló ellenzéki pártként való fellépése pedig nélkülözné a politikai életben az akaratérvényesülés lehetőségét. Nézetem szerint Nagyatádi Szabó Istvánnak és híveinek kétségtelenül jogos és tiszteletreméltó törekvését a többségi párt lehetőségén belül feltétlenül érvényesíteni lehet."[142] Ez világos beszéd. Pár év múlva ugyan Berki is szakít az Egysége Párttal, de most még Bethlenre szavaz.

Nagyatádi már mint csak pártvezér, október 20-a körül elégedetlen társai élén felkereste a miniszterelnököt és közölte legégetőbb követeléseiket. Bethlen szokásához híven mindenben egyetértett velük és mindenben megnyugtató választ adott: a földreform befejezése neki is célja; a kedvezményes szeszfőzés ügyében tárgyal a pénzügyminiszterrel; a jövedelemadó ügyében küldjenek ki egy bizottságot, amely tárgyaljon a pénzügyminiszterrel; a gazdakörök ügye és a rokkantkérdés a minisztertanács előtt van, tehát rövidesen döntést várhat.[143] A kisgazda vezetők között viszont nem született döntés, hogy szakítsanak-e a kormánypárttal vagy nem. Nagyatádi Szabó István hazautazott falujába Erdőcsokonyára, s ott november 1-én 61 éves korában agyvérzésben meghalt.

[141] Világ. 1924. október 5.
[142] A Kisgazda. 1924. október 19.
[143] A Kisgazda. 1924. október 26.

1924 novemberében Nagyatádi Szabóval együtt sírba szállt a földreform megvalósításának őszinte szándéka is. Nagyatádi Szabó kompromisszumok és engedmények tömegén át valóban középparaszti sorba kívánta emelni a kisparasztokat és egy-két holddal földhöz kötni a nincsteleneket. Az erőviszonyok azonban 1919 őszétől mindinkább éppen azoknak kedveztek, akiknek a rovására ezt a reformot végre kellett volna hajtani. Nagyatádi Szabó történelmi tévedése volt, hogy 1922 elején hitt az arisztokrata Bethlen kézfogásának őszinteségében és elhitte, hogy a falusi szegénység földhözjuttatása a kormányfőnek is szívügye. Ezzel a kézfogással eladta az arisztokráciának azt a pártot, amely ugyan maga is konzervatív volt, mégis az adott körülmények között a paraszti demokratizmus letéteményese. Ezt a potenciális demokratizmust sírta vissza Szijj Bálint vagy Mohácsy Lajos, vagy az ekkorra már ellenzékivé lett Drózdy Győző és Meskó Zoltán. A Kisgazdapárt feltámasztásához azonban nem volt elég erő. November közepén Mayer Jánost megválasztották a párt elnökévé, november 15-én pedig Horthy kinevezte földművelésügyi miniszterré.[144]

A Nagyatádival együtt indult, s vele látszólag mindvégig egyetértő és együtt haladó politikus rugalmasabb és könnyebben kezelhető alany volt Bethlen számára mint Nagyatádi Szabó. 1922-ben ő volt egyik kezdeményezője az Egységes Párt létrejöttének. Egy 1931-es emlékcikk úgy látja, „Nagy súlya volt Mayer János személyes állásfoglalásának úgy a Nagyatádi Szabó István, mint a kisgazda tábor állásfoglalásában".[145] Ugyanez a cikk azt írja, hogy nagy része volt 1923 nyarán a párt válsága idején a Bethlen és Nagyatádi közötti közvetítésben, „amely szinte elfújta a különféle, népszerűségre törekvő, pártbontó áramlatok hatását a kisgazdapártban és ismét Bethlen István köré tömörítette a pártot". Ez az alkalmazkodóképes politikus a Bethlen-kormány bukásáig földművelésügyi miniszter volt, s 1930-ig sikerült meggátolnia az önálló Kisgazdapárt újjáalakulását.

4. A földreform további sorsa Nagyatádi Szabó István halála után

Amint előre sejthető volt, a novella és végrehajtási rendelete sem váltotta be a hozzáfűzött reményeket. A helyszíni bizottságok és eljáró bírók számának növelésével valamelyest gyorsult a végrehajtás üteme, de az elégedetlenség változatlanul megmaradt. 1924–25-ben legfeljebb a végrehajtással kapcsolatos panaszok változtak. Általános volt a kifogás, hogy az eljárás előlegét a jelentkezéskor be kell fizetni, de aki kimaradt a juttatásból annak elveszett a pénze, mert nem fizették vissza. Ha valaki viszont az eljárási előleget nem fizette be, annak a nevét eleve törölték a jelentkezési lapról. Az eljárási összeget viszont sem a házhelyek,

[144] *Bölöni József:* Magyarország kormányai, 1848–1987. Bp., 1987. 100. o.
[145] Vasárnap. 1931. június 7.

sem a szántóföld után nem határozták meg. A földreform végrehajtását a földmívelésügyi minisztérium műszaki osztálya és három bank végezte. Ezek közül az OFB különösen az Altruista Bankot részesítette előnyben, viszont ez kért a legnagyobb összeget. Addig míg a minisztérium mérnökei holdanként 15–20 kg búzát kértek, ez az Altruista Banknál felment 100–150 kg-ra is. Kajd községben, Orosházán, Kápolnásnyéken, Pázmándon a 300 □-öles házhelyek kiméréséért 25–30 kg búzát kértek.[146] Sok esetben az eljárási összeg nagysága eleve azt eredményezte, hogy az igénylők visszaléptek.

A novella rendelkezései lehetővé tették azt is, hogy azok akik nem földműveléssel foglalkoztak akár több száz holdas területet is szerezzenek. Hatvanban a Hatvany Deutsch család birtokából mindössze 700 holdat vettek igénybe, de 1925 tavaszáig még ennek a felosztása sem történt meg. Volt itt egy 1250 holdas birtok is Hammerschlag Viktor budapesti tőzsdebizományos tulajdonában. Hammerschlag a birtokot 1919-ben vette gróf Keglevich Gyulától, az 1920. évi XXXVI. tc. értelmében tehát mindenképpen ki kellett sajátítani. Kapcsolatba léptek az Altruista Bankkal, amely a kisigénylőket kijátszva szétparcellázta a földet. A hatvani szegények Nagyatádi Szabóhoz, majd utódjához Mayer Jánoshoz fordultak segítségért, de eredménytelenül. Nagyatádi Szabó kiküldött vizsgálatra egy miniszteri tanácsost, aki azonban csupán az Altruista Bankot segítette, s „pékek, mészárosok, ügyvédek, műépítészek, lelkészek, bankigazgatók, főszolgabírók, rendőrfőtisztviselők, főjegyzők és egyéb földmíveléssel nem foglalkozó egyének jutottak a miniszteri tanácsos úr közvetítésével földhöz, de a hatvani nincstelenek és a 15 holdon aluli kisgazdák nem kaptak földet".[147] Különösen sérelmesnek tartották azt, hogy báró Ghillányi Géza egykori földművelésügyi miniszter 400 holdas birtokot kapott, amit örökösei nem is műveltek, hanem bérbe adtak.

Az interpelláló képviselőnek adott válaszában Mayer teljesen szabályosnak tartotta a hatvani eljárást, beleértve a középbirtok létesítését is. „Természetes — mondotta —, hogy ott nagy tanyaépületek voltak és egy gyönyörű szép lakás is volt, amelyeket valahogy ki kellett használni. Egy kis középbirtokot kerekítettünk ki annak idején ebből a hatalmas birtokból, amelyet a boldogult volt földművelésügyi miniszter, akkor még élő Ghillányi Imre igényelt. Boldogult elődöm szintén honorálta ezt az igényt, amelyet ő hangsúlyozottan előterjesztett, mert eperjesi birtokait elveszítette, hontalanná vált. Annyi érdemet mégis csak honorálni kellett neki, mint volt földművelésügyi miniszternek, hogy ezt a középbirtokot megkapja."[148]

Beleznán 1921-ben 2555 magyar hold került eladásra. Szabadkézből, a már ekkor érvényben lévő állami elővásárlási jog miatt nem tudták eladni, megjelent

[146] Nemzetgyűlési Napló. 1922–26. XXVI. k. 222. o.
[147] Nemzetgyűlési Napló. 1922–26. XXX. k. 376. o.
[148] Nemzetgyűlési Napló. 1922–26. XXX. k. 378. o.

tehát az Altruista Bank. A bank Kövér Viktor és Dániel László nevű személyeknek (akik a nyugalmazott főispán fiai voltak) átadott 500–500 holdat, 11 millió koronáért. Dr. Russák budapesti postafőtiszt 300 holdat kapott holdanként 18 000 koronáért. Stefics Antal 15 holdat, Zadravecz István 20 holdat, az FM egyik tisztviselője 35 hold szőlőt és 40 hold földet holdanként 15 000 koronáért. A falu jegyzője állítólag 20 holdat kapott ingyen.[149] A beleznai földigénylők pedig semmit sem kaptak, mert a földigénylők lajstromát nem tették ki közszemlére. Pesthy Pál igazságügyminiszter Kiss Menyhért ellenzéki képviselő interpellációját rágalomnak minősítette. Két héttel később — 1925. április 1-én —, azonban Kiss Menyhért konkrét dokumentumokkal támasztotta alá állítását, többek között azzal, hogy az illetékes főszolgabíró felfüggesztette állásából a beleznai jegyzőt és bűnvádi eljárást indított ellene.[150] Az újabb interpellációra Mayer válaszolt és elismerte, hogy Beleznán valóban törvénysértés történt, amit ráadásul az OFB is jóváhagyott.

A novella nemzetgyűlési elfogadása után mindössze néhány ellenzéki képviselő (Előry Szabó Dezső, Dénes István, Kiss Menyhért) tartotta napirenden a földreform kérdését. Tulajdonképpen mindenki szeretett volna már túl lenni rajta. Ezt maga Mayer János is elismerte, amikor a nemzetgyűlés 1925. februári ülésén kijelentette: „A gazdák maguk várják legjobban a végrehajtás befejezését. A földreform végrehajtása körül sok hiányosság mutatkozik, ennek oka főleg az, hogy az OFB — amelyben derék, becsületes bírák dolgoznak, akikbe belenevelték, hogy mindent a törvény szigora szerint intézzenek el —, nagyon elhúzza a reform végrehajtását."[151] Az 1920. évi XXXVI. tc.-t — amint tudjuk — december 7-én fogadták el olyan kikötéssel, hogy annak a hatálya öt évre terjed. Mivel az első három évben a végrehajtás igen vontatottan haladt, a novella úgy rendelkezett, hogy 1925. december 7-ig mindenhol, ahol igény van rá, az eljárást meg kell kezdeni. Ezután legfeljebb póteljárást lehetett kezdeményezni, olyan esetekben, ha egyértelműen kiderült, hogy a végrehajtás során méltánytalanság történt.

Mivel a novella értelmezése és végrehajtása az igénylőknek kedvezőbb lehetőséget biztosított, a törvény elfogadása és a végrehajtási rendelet megjelenése közötti időben a földreform végrehajtása felgyorsult. 1924 elején a novella tárgyalásakor a kormány még megközelítő adatot sem mert közzé tenni, hiába követelte azt az egész ellenzék. 1925-ben a birtokmegoszlás akkori állását már hivatalosan közlik. Ezek szerint az összes földterület és szántóföld a különböző birtokkategóriák között az alábbiak szerint oszlott meg:[152]

[149] Nemzetgyűlési Napló. 1922–26. XXXI. k. 51. o.
[150] Nemzetgyűlési Napló. 1922–26. XXXI. k. 243. o.
[151] A Kisgazda. 1922. február 25.
[152] Magyarország földbirtokosai és földbérlői. Gazdacímtár. Bp. 1925. 11. o.

Földbirtokcsoportok összes és szántóföld területe a birtokmegoszlás szempontjából

Év	Az ország	Kisb.	Kb. és Nb	A közép- és nagybirtokból a			Kisb.	Kb. és Nb.	A közép- és nagybirtokból a		
				Nb.	Kfb.	Hitb.			Nb.	Kfb.	Hitb.
		területe millió kat. holdban*					területe, az ország területének %-ában*				
1913	16,15	7,14	9,01	6,13	3,94	1,10	44,2	55,8	37,9	24,4	6,8
1925	16,15	8,11	8,04	5,59	3,69	0,98	50,2	49,8	33,4	22,8	6,1

Év	Az ország	Kisb.	Kb. és Nb	A közép- és nagybirtokból a			Kisb.	Kb. és Nb.	A közép- és nagybirtokból a		
				Nb.	Kfb.	Hitb.			Nb.	Kfb.	Hitb.
		szántóterülete millió kat. holdban*					szántóterülete, az ország területének %-ában*				
1913	9,73	5,40	4,33	2,84	1,25	0,48	55,5	44,5	29,2	12,8	4,9
1925	9,73	5,99	3,74	2,36	1,10	0,40	61,6	38,4	24,3	11,3	4,1

Kisb.: kisbirtok, Kb.: középbirtok, Nb.: nagybirtok, Kfb.: Korlátolt forgalmú birtok, Hitb.: hitbizomány

*: Magyarország mai területén

A földreform végrehajtásának eredményeként tehát 1925 elejéig a kisbirtok összes területe közel egy millió katasztrális holddal, 6%-kal emelkedett, szántóterülete pedig 600 000 holddal, ugyancsak 6%-kal növekedett. Érdemes azonban megfigyelni, hogy a nagybirtok szántóterülete 2,84 millió kh-ról 2,36 millió kh-ra csökkent, a korlátolt forgalmú birtokok és hitbizományok szántóterülete, amely pedig az összes nagybirtok szántójának 61%-át alkotta, viszont csak 230 000 kh-al kisebbedett, ami az összes igénybe vett szántónak 50%-át sem érte el. A statisztika összeállítójának prognózisa szerint a földreform befejeztével a paraszti földtulajdon mintegy 25%-kal lesz nagyobb mint 1920-ban volt, a kisbirtokosok száma pedig 1,1 millióra fog emelkedni.[153]

A földbirtokosok magatartásának ismeretében ez túlzottan optimistának bizonyult. A birtokosok álláspontját Mayer János ismerte jobban, s ez a reform mielőbbi befejezését jelentette. A végső határidő közeledtével azonban megint aktivizálódott a demokratikus blokk. A nemzetgyűlés 1925. november 10-i ülésén Baross János párton kívüli képviselő radikális hangú beszédet mondott, amelyben csoportja nevében újabb földreformot követelt.[154] Az ellenzék követelésére a nemzetgyűlés elnöke november 18-án pártközi értekezletet hívott össze a parlamentben. Az ellenzék itt azt javasolta, hogy az ezer holdon felüli birtokok 20%-át két éven belül 50 holdas birtoktestekben parcellázzák fel, a 2000 holdon felüli hitbizományokat pedig sajátítsák ki földreform céljaira. Ez számításuk szerint további egy millió hold föld felosztását jelentette volna. A megváltási árat holdanként maximálisan 20 q búza árában javasolták meghatározni.[155] A vitában Szakács Andor „a kispolgárok és földmívesek szövetségének" nevében egy memorandumot terjesztett elő, amely pontos birtokstatisztikát követelt. „A memorandum új kataszteri becslést is kíván az egész országban, felülvizsgálását a kiosztott és kiosztandó vagyonváltságföldeknek abból a szempontból, hogy nem történt-e visszaélés."[156] A földreform végrehajtásának hibái miatt újabb novellát is követelt.

Az értekezleten — melyen Bethlen miniszterelnök is részt vett — a kormány szokásához híven igyekezett megnyugtatni az ellenzéket. A földhözjuttatottak megsegítésével kapcsolatban „a kormány ígéretet tett arra, hogy az új kisbirtokosok birtokba helyezésük után nyomban anyagi támogatásban részesülnek". Vagy olcsó hitelt kapnak vagy kedvezményt a gazdasági eszközök beszerzésénél. Kijelentette Bethlen, hogy a hitbizományi reformról szóló törvényjavaslatot beterjesztik. „Nem lesz radikális hitbizományi reform — mondotta —, de mindenesetre oly mértékű, hogy végrehajtása elegendő mennyiségű földet juttat majd egy egészségesebb birtokmegoszlás lehetővé tételére." A nemzetgyűlés tagjai hivata-

[153] Uo. 13. o.
[154] Köztelek. 1925. november 15.
[155] Köztelek. 1925. november 22.
[156] A Kisgazda. 1925. november 29.

los statisztikát kapnak a földreformról, a további panaszok megvizsgálása céljából pedig időnként értekezletet tartanak.[157] Azt a javaslatot, hogy újabb földreform-novellát alkossanak a minisztrelnök elvetette, de „kijelentette, hogy azokban a falvakban, ahol a megváltási eljárás még nem indult meg, december 7-e előtt megindul, s erre nézve rendeleti úton fog intézkedni".

Szép szavak, együttérző mondatok, csak éppen nem hihetők annak a Bethlen Istvánnak a szájából, aki 1921-től a földreform hívének mondta magát, de kormányfői tekintélyével soha nem állt mögé, s hagyta, hogy a megyei közigazgatás és a birtokosok összefogása lehetetlenné tegye ennek az igen mérsékelt reformnak a végrehajtását is. Szinte megdöbbentő, hogy ez az egyébként igen tehetséges politikus mennyire közömbösen viseltetett az egész nemzetet érintő sorskérdés iránt. A földkérdés megoldása vagy megoldatlansága ugyanis nemcsak a falusi nincsteleneket érintette, hanem a birtokosokat is. Az, hogy hosszú időn keresztül tisztázatlan volt a tulajdonjog kérdése a birtokosoknak is káros volt, mint ahogy az is, hogy hivatalból nem állapították meg a juttatott föld holdankénti értékét. Bár a földbirtokosok jelentős része maga is gátolta a végrehajtást, s távol eső, rossz minőségű földet adott a reform céljaira, összességében mégis érdekükben állt volna, hogy az újgazdák az egy-két hold földön stabilizálódjanak, megkapaszkodjanak, mert csak így remélhették a megváltott föld értékének megtérülését. Megerősödésükhöz viszont állami támogatás kellett volna, mint ahogy a birtokosok számára is az lett volna a megnyugtató, ha a sok kis adós terhét az állam magára vállalja és a juttatottakkal szemben ő lép fel hitelezőként.

A helyzet azonban úgy látszik 1926-ban sem változott. Az OMGE keretében 1927. március 26-án alakult meg a Gazdák Országos Propaganda Szövetsége, melynek egyik feladata a földhözjuttatottak helyzetének a figyelemmel kísérése, az új gazdák mezőgazdasági ismereteinek fejlesztése és technikai segítése lett volna. Az volt azonban a véleményük, hogy a kormány közömbös a reformföldesek iránt, és elképzeléseikről semmilyen tájékoztatást nem adnak. Alakuló ülésükön Buday Barna az OMGE igazgatója azt mondta bevezető előadásában: „Még a részletező, számszerű eredményeket is úgy őrzik, mint a mágusok titkát. Így állott elő az a helyzet, hogy a közgazdasági politika a földreform színtereit ma sem képes áttekinteni, s hogy nincs ma olyan okos ember, aki megmondhatná, hogy a kiosztott területek megműveléséhez hány eke, hány fogat kellene és hány van."[158] Az OMGE — sajtó útján — sokoldalú információt szerzett be a juttatottakról. A nyilatkozatok alapján úgy látták, hogy azok akiknek már volt földjük, vagy bérletük, s ehhez kaptak kiegészítést, megerősödtek, s a vételár törlesztése sem jelentett számukra problémát. „Itt pénzügyi szempontból csak az a baj, hogy miután a megváltási ár általában nincs megállapítva és a fizetés kérdései egyáltalán rendezetlenek, sokan

[157] A Kisgazda. 1925. november 29.

[158] Köztelek. 1927. április 3.

nem teljesítették a fizetéseket és olyan hátralékokat halmoztak fel, amelyeket most már rendkívül nehéz lesz kiegyenlíteniök."[159] A pénzügyi kérdés rendezetlensége még bizonytalanabbá tette a korábban földdel, mezőgazdasági felszereléssel, sőt gyakran termelési tapasztalattal sem rendelkező jutatottak helyzetét. Ezek többsége, miután az eljáráskor a vételár vagy haszonbér megállapítása elmaradt, abban a naiv hitben élt, hogy bár hangoztatják a megváltást, mégis ingyen jutnak a földhöz. Az egyik földbirtokos megemlítette, hogy volt olyan tárgyaláson, „ahol a nép a vörös kakassal fenyegetőzött, ha valaki fizetésről beszélt". Kégl János monori középbirtokos kijelentette, hogy a megváltási ár megállapítása ellenére is szinte tehetetlen a volt birtokos, ha a falu összefog ellene, „mert hiszen lehetetlen egy falut perelni, egy falu ellen végrehajtásokat vezetni, anélkül, hogy ezzel egyenesen a szociális forradalom magjait hintsük el".[160]

Az OFB legtöbb esetben nem állapított meg vételárat a vagyonváltság földek juttatásánál sem. Mivel itt a tulajdonos az állam volt, a vételár megállapításáig a juttatottak éves haszonbért fizettek a kincstárnak. Ezek a kisparasztok viszont úgy gondolták, hogy a földet az állam is ingyen kapta a birtokostól, akkor pedig igazságtalan, hogy tőle pénzt kérnek. A termelés indításával együtt járó nehézségekre hivatkozva éveken keresztül nem fizettek haszonbért. 1926 tavaszán a pénzügyminiszter a tömeges hátralék miatt három évi haladékot adott, de kikötötte az 1926. évi haszonbér fizetésének eleget kell tenni.[161] Az eredeti rendelet szerint a földet már akkor vissza kellet volna venni, ha valakinek egy évi hátraléka volt.

Mivel 1925. december 7-e után újabb megváltási eljárás nem volt indítható, 1927–28-ban a földreform befejezéséhez közeledett. Mayer János földmívelésügyi miniszter egy beszédében már 1927 februárjában említette, hogy az OFB megszűnik, s feladatait részben a földművelésügyi, részben az igazságügyi minisztérium veszi át.[162] A végrehajtás gyorsaságára azonban jellemző, hogy a lezárásra vonatkozó törvényjavaslatot, csak 1928. június 15-én nyújtotta be a pénzügyminiszter, ezzel is jelezve, hogy a reform befejező szakaszában a pénzügyi kérdések dominálnak. A korábbi földbirtokpolitikai törvényjavaslatokkal ellentétben ezt a képviselőház négy ülésben, az akkor már működő felsőház pedig két ülésben megvitatta, s kisebb módosításokkal jóváhagyta. 1928. augusztus 5-én megjelent az 1928. évi XLI. törvénycikk, a földbirtokrendezés befejezése végett szükséges rendelkezésekről.[163] A pénzügyminiszteri előterjesztés szerint az OFB 1928 március végéig 500 000 hold megváltott területet és 424 000 hold vagyonváltság földet juttatott 404 000 „földműves kisegzisztencia" kezére.[164] A megváltási eljárás

[159] Uo.
[160] Uo.
[161] A Kisgazda. 1926. május 30.
[162] A Kisgazda. 1927. február 6.
[163] Magyar Törvénytár. 1928. évi törvények. Bp., 1929. 653–680. o.
[164] Uo. 653. o.

során több mint 256 000 házhelyet juttattak a rászorulóknak. A végrehajtás azonban még akkor is folyt. Hivatalos tájékoztatás szerint az OFB 1928 májusáig 3308 községben fejezte be a megváltási eljárást, 393 községben pedig póteljárás volt folyamatban, a minisztérium által közölt adatok tehát még változhattak.[165]

A földreform befejezésével együtt elodázhatatlanul előtérbe került a juttatott földek árának vagy haszonbérének a megállapítása. A korábbi igen erőteljes pénzügyi szankciók helyett a minisztérium most nem várt enyheséget tanúsított, s a vagyonváltságföldek mintájára a juttatott földek árát a kataszteri tisztajövedelemhez viszonyítva állapították meg. A törvény 3. §-a kimondta: „A megváltott ingatlanért a megváltást szenvedőknek évi haszonbérül (járadékul) két pengő 40 fillért, megváltási árul pedig ennek 25-szörösét, vagyis 60 pengőt kötelesek fizetni... az 1921. évi szeptember hó 7-i állapot szerint kimutatott kataszteri tisztajövedelem összegének minden koronája után."[166] Ez az összeg a földkiegészítést kapott kisgazdák számára elviselhető volt, mert 1928-ban a búza tőzsdei árfolyama 30 pengő fölött volt, jó termés esetén tehát nem volt lehetetlen a törlesztés teljesítése, a korábban föld nélküli szegényparaszt számára azonban a tulajdonszerzés reménytelen volt. Ha a korábban megállapított megváltási ár magasabb volt, a juttatottak újabb ármegállapítást kérhettek abban az esetben, ha a vételárat még nem fizették ki.

A vagyonváltságföldek után a juttatottak az államnak tartoztak kártalanítással, a megváltott földek után pedig a földbirtokosnak. A birtokosok azonban a megállapított kataszteri tisztajövedelem utáni kártalanítási összegnek csak 2/3 részét kapták meg pénzben, a földtulajdon ellenértékének egyharmad része, valamint az építmények, tartozékok, házhelyek, kertek értéke „legfeljebb 50 év alatt törlesztendő 4%-os kamatozó kötvényekkel elégítendő ki".[167] A pénzbeli ellenértéket három egyenlő részben 1929–1930–1931 januárjában kellett kifizetni, s ettől számított hat hónapon belül át kellett adni a kötvényeket is. Világos, hogy itt a törvényhozás az 1920. évi XXXVI. tc. túlmenően messze belenyúlt a földbirtok magánügyletébe, s az államhatalomnak messzemenő jogokat biztosított. Ez gyakorlatilag azt jelentette, hogy a birtokosok és juttatottak közé — végre — közvetítőként oda állt az állam. A készpénzfizetést ugyanis az állam vállalta, a kötvények fedezetét ugyancsak az államnak kellett biztosítani. A juttatottak tehát az állammal, ill. az állam által létrehozott pénzügyi lebonyolító szervezettel álltak kapcsolatban. A törvény kötelezővé tette a juttatottak számára a törlesztést, de „a törlesztés 5% tőke — és kamattörlesztéssel ötven, vagy legfeljebb ötvenkettő éves lefizetésre megállapítandó törlesztő terv szerint történik".[168] A törvényjavaslat miniszteri in-

[165] Uo.
[166] Magyar Törvénytár. 1928. évi törvények. Bp., 1929. 660. o.
[167] Magyar Törvénytár. 1928. évi törvények. Bp., 1929. 677. o.
[168] Magyar Törvénytár. 1928. évi törvények. Bp., 1929. 678. o.

doklása nagyon fontosnak tartja, hogy a juttatottak fizetőképességét figyelembe vegyék: „Ezeket az elveket tartja szem előtt a javaslat, amikor olyan pénzügyi megoldást tesz lehetővé, hogy az érdekelt kisegzisztenciák — a pénzügyi lebonyolítás keretében részükre 100%-ig nyújtandó kölcsön, illetve hitelezés alapján — a megváltott földek árát 50 éven át évenként a mai viszonyokhoz mérten minimális alapon számított földérték 5%-ával törleszthetik, s nem szenvedhet kétséget, hogy a javaslat ilyen módon a földhözjuttatott kisembereket a leghathatósabb és a lehető legnagyobb mérvű támogatásban kívánja részesíteni."[169]

Számos oka volt annak, hogy a kormány ezt a törvényjavaslatot így terjesztette be, s a demokratikusnak egyáltalán nem nevezhető képviselőház és felsőház nagyobb vita nélkül elfogadta. Már hét éve vegetált a földreform végrehajtása, s az eleve hibás alaptörvény és a szabotálással felérő végrehajtás negatívumai most kezdték éreztetni hatásukat. 1926-ig általában nem állapodtak meg vételárban, sőt legtöbb esetben nem tisztázták a vagyonjogi kérdéseket sem. Mivel a földérték megállapítása nélkül a parasztok nem tudták, hogy földárat vagy haszonbért kell fizetni, általában nem fizettek semmit. Hasonló volt a helyzet a vagyonváltság földekkel is. Az állam azonban rosszul járt az adó fizetésnél is. Míg nem tisztázódott, hogy a juttatott föld tulajdon, járadékbirtok vagy kishaszonbér, a telekkönyvi hivatal nem írta a földet a juttatott nevére. A birtokos leadta a földet, tehát már nem fizetett adót, a juttatott nevén viszont nem szerepelt, tehát még nem fizetett adót. Ezeket a problémákat a javaslat miniszteri előterjesztése is részletezi, kifejtve, hogy a földbirtokosok „joggal igényelhetik, hogy a törvényileg biztosított kártalanításuk ne csupán évtizedes időtartam alatt bizonytalanul és nehezen érvényesíthető követelések bírói megítélésével, hanem a tőlük igénybe vett földek értékének mielőbbi tényleges kielégítésével vitessék keresztül".[170]

A másik lényeges ok a tulajdonjogi bizonytalanság felszámolása volt. Az alaptörvény végrehajtása körüli számos visszaélés miatt a novella lehetővé tette póteljárás indítását is, ott ahol a méltánytalanság különösen kirívó volt. Ennek a törvénynek mindjárt az első cikke kimondja, hogy a megváltási eljárások megengedésére megszabott határidő letelt, „ennél fogva többé sem új megváltási eljárás, sem folytatólagos megváltási eljárás elrendelésének helye nincs".[171] A törvény egyedül az állami elővásárlási jogot tartja fenn, melyet a földművelésügyi miniszter gyakorolhat, azonban ennek alkalmazására csak igen ritkán került sor.

A törvény is említést tett „a mezőgazdasági hitelek lebonyolításával foglalkozó altruista intézetek" tevékenységéről. Ilyenek voltak a Magyar Földhitel Intézet, a Kisbirtokosok Országos Földhitel Intézete, a Magyar Földhitel Intézetek Országos Szövetsége és az Országos Központi Hitelszövetkezet. Ezek a hitelintézetek

[169] Magyar Törvénytár. 1928. évi törvények. Bp., 1929. 654. o.
[170] Uo.
[171] Uo. 656. o.

1929. január 5-én Pesthy Pál nyugalmazott igazságügyminiszter elnökletével létrehozták a Földbirtok Rendezés Pénzügyi Lebonyolítására Alakult Szövetkezetet.[172] Az állam a továbbiakban erre bízta a földbirtokosok pénzbeni kártalanításának megszervezését, a törvényben foglalt kötvények kibocsátását, s a juttatottaktól az éves törlesztés vagy haszonbér beszedését. A szövetkezet alaptőkéje mindössze egy millió pengő volt, melyet a négy hitelintézet egyenlő arányban jegyzett. A juttatottak részéről a kölcsön 50 éves törlesztése valóban előnyösnek látszott. A problémát azonban az jelentette, hogy az aranykorona értéket magasan állapították meg. Ha átlagosan egy juttatott kh föld 10 aranykorona értékű volt, akkor az 600 pengőbe került, 1929–30-ban pedig szabadkézből 4–500 pengőért már jó földet lehetett kapni. A másik súlyos fizetési nehézséget a gazdasági válság jelentette. 1933–34-ben a búza tőzsdei árfolyama mázsánként 9,14 pengő volt, a kiskereskedelmi forgalomban pedig még alacsonyabb. Ilyen értékesítési lehetőség mellett a földhözjuttatottak még a megváltási ár kamatait sem tudták fizetni, s a kormány gazdavédő intézkedései ellenére tömegesen mentek tönkre.

A földreform befejeztével csökkent, ill. teljesen megszűnt az OFB hatásköre. A törvényjavaslat két évben szabta meg azt a határidőt, amely alatt az OFB létszámát az eredetileg megállapított 12 állandó és legfeljebb 12 kisegítő bíróra kellett leszállítani. Az 1928. évi XLI. tc. 17. § pedig ki is mondta, hogy az Országos Földbirtokrendező Bíróság — legkésőbb a törvény életbelépésétől számított harmadik év végén megszűnik és a „földművelésügyi miniszter és az igazságügyminiszter kötelesek az OFB megszűnése folytán a hatáskörébe utalt tennivalók közül a továbbra is fennmaradók ellátása kérdésében a törvényhozás elé törvényjavaslatot beterjeszteni."[173] Már ez a törvény intézkedett arról, hogy a még meg nem oldott, vagy újra éledő vitás kérdésekben elsőfokon a megyei közigazgatási bizottságok gazdasági albizottságai döntenek, fellebbezés esetén a döntési jog a földművelésügyi minisztériumot illette meg. Ezzel tehát gyakorlatilag visszakanyarodtak oda, ahonnan 1920-ban elindultak.

A törvény elfogadásával a nyolc éve húzódó földreform jogi része lezárult, megnyugvást és megelégedést azonban sehol nem hozott. A birtokosok a kénytelen-kelletlen leadott csekély földmennyiség ellenére úgy érezték, hogy a trianoni Magyarország szegénységének a felszámolása érdekében egyedül ők hoztak jelentős áldozatot, s még a törvényben biztosított ellenértéket sem kapják meg. A szegénység pedig ugyancsak becsapottnak érezte magát. Az a mintegy 400 000

[172] *Hunyadi Ferenc:* A Kisbirtokosok Országos Földhitelintézetének 50 éves működése. 1880–1929. Bp., 1930. 73. o.

[173] Magyar Törvénytár. 1928. évi törvények. Bp., 1929. 680. o. (Ennek a törvényjavaslatnak az elfogadására csak 1931 végén került sor. Az ekkor elfogadott 1931. XXXV. tc. 6. §-a az OFB működési idejét 1933. június 30-ig meghosszabítja, kimondva, hogy személyzetét fokozatosan csökkenteni kell. Csökkentett létszámmal valójában még 1935–36-ban is működött.)

ember, aki a földreform során 1–2 holdat kapott, emberi megélhetést biztosító földjuttatást várt ingyen vagy kedvező áron.

Adatszerű pontossággal rendkívül nehéz rekonstruálni a földreform eredményeit. Ennek alapvető oka az, hogy bár hivatalosan 1929-ben lezárult a földreform, de az 1930-as években még tömegesen voltak juttatások, lemondások, átírások, nem fejezték be a telekkönyvezést, s a meghozott törvények és rendeletek ellenére képtelenek voltak teljességében befejezni a reformot. Az OFB 1929-ig 441 138 ügydarabot tárgyalt, 1930–1934 között 5 év alatt több mint 240 000 újabb beadvány érkezett. Hivatalosan ekkor már az OFB nem is működött. Mivel új megváltási eljárást már 1925 decemberétől nem indíthattak, 3567 községben az eljárást már megindították, de még 1934-ben is csak 3226 községben fejezték be, 341 községben nem. Az 1929-es Statisztikai Évkönyv szerint 259 762 házhelyet és 423 950 törpe- és kisbirtokot osztottak ki, az 1934-es Évkönyv 259 733 házhely, és 426 088 törpe- és kisbirtok kiosztását tünteti fel.[174] A kiosztott házhelyek száma tehát a további 5 év alatt inkább csökkent mint növekedett.

A statisztikai évkönyvek által közölt adatokkal nem egyezik meg az 1935. évi mezőgazdasági összeírás szerint igénybe vett és kiosztott földek mennyisége sem.[175] A földreformmal foglalkozó tanulmányok is egymásnak ellentmondóak. Fellner Frigyes 1928-ban az igénybe vett területet 1 071 148 kh-ra, a juttatottak számát 401 547 főre teszi.[176] Tóth Jenő 1932 decemberében az OFB 1931. október 1-i adatára hivatkozva 1 112 198 kh felosztásáról ír, olyan megoszlásban, hogy ebből 432 338 hold vagyonváltságföld volt, 508 302 kh mgváltás útján, 22 295 hold elővásárlásként, 149 263 hold pedig ingatlan eldarabolás következtében jutott az OFB kezére.[177] Az 1934. évi Statisztikai Évkönyv 1 119 267 holdra teszi az igénybe vett és 1 055 579 holdra a kiosztott területet. Az 1935. évi mezőgazdasági összeírás azonban mind a juttatottak számát, mind a területet illetően lényegesen kevesebbet tüntet fel. Az igénybe vett és kiosztott területekkel legrészletesebben és a hivatalos adatokkal is nagyrészt megegyezően Kerék Mihály foglalkozik. Korábbi feldolgozásunkban az ő adataira támaszkodtunk, az Agrártörténeti Szemle 1992. évfolyamában azonban Orbán Sándor közli a Nagyatádi-féle földreformnak a KSH-levéltárában megtalált 1922–1941 közötti teljes adatszolgáltatását.[178] Jelenlegi munkánkban az 1929. évre vonatkozó adatsort vettük figyelembe, mert a földreformot hivatalosan ekkor fejezték be. A II. világháborúig azonban működött

[174] Statisztikai Évkönyv. 1929. év 68. o.; ill. Statisztikai évkönyv. 1934. év 86. o.

[175] Magyarország földbirtokviszonyai az 1935. évben I. k. Bp. 1936. 15. o.

[176] *Fellner Frigyes:* A földbirtok-reform financirozása Magyarországon. Budapesti Szemle, 1928. 458–459. o.

[177] *Tóth Jenő:* Visszapillantás a földreformra. Magyar Gazdák Szemléje. 1932. 452. o.

[178] *Orbán Sándor:* Adatok a Nagyatádi-féle földreform két évtizedéről. Agrártörténeti Szemle, 1992. 336–347. o.

az OFB és kisebb-nagyobb földterületi változások a lezárt birtokreform ellenére érzékelhetők.

Az országnak összesen 16,15 millió kat. hold területéből a földreform során igénybe vettek 1 111 648 kat. holdat. Az igénybevétel — a földreformtörvény rendelkezése szerint — többféle jogcímen történt. Ezek szerint az igénybe vett terület a következőképpen oszlott meg:

1. Megváltott terület	930 126 kh
ebből	
2. Vagyonváltság föld	432 214 kh
3. Elővásárlási jog alapján	22 296 kh
4. Az 1920. évi XXIX. tc. alapján házhelyekre	9 923 kh
5. Ingatlan eldarabolás következtében	149 263 kh
Összesen:	1 111 648 kh

Az igénybe vett területből kiadott:	
1. Házhelyekre 259 762 esetben	58 591 kh
2. Törvényes jogcímmel bíró 408 407 egyénnek	690 706 kh
3. Közcélokra	190 752 kh

A törvényes jogcímmel bíró földhözjuttatottak a következőképpen oszlottak meg:	
1. Arany vagy ezüst vitézségi éremmel kitüntetett frontharcosok	2 661 fő
2. Hadirokkant	29 995 fő
3. Hadiözvegy	25 678 fő
4. Felnőtt hadiárva	1 025 fő
5. Mezőgazdasággal foglalkozó föld nélküli munkás	185 237 fő
6. Törpe- és kisbirtokos	113 730 fő
7. Közszolgálati alkalmazott	3 736 fő
8. Továbbszolgáló katona	2 104 fő
9. Kisiparos és ipari munkás	40 937 fő
10. Gazdatiszt	53 fő
11. Egyéb	4 081 fő

A közcélokra juttatott 190 752 hold területből esett:	
1. Lelkészi és tanítói javadalmakra	11 520 kh
2. Jegyzői javadalmakra	1 766 kh
3. Csendőrségnek	3 970 kh
4. Gazdasági ismétlőiskoláknak	2 123 kh
5. Sport és játszóterek céljára	367 kh
6. A Vitézi Széknek 910 esetben	35 741 kh
7. Közlegelők céljára 919 esetben	87 950 kh
8. Egyéb közcélokra (temető, agyaggödör stb)	16 779 kh
9. Középbirtokokra 40 esetben	10 159 kh
10. Mintagazdaságokra és 15 kh-n felüli családi birtokokra 249 esetben	14 570 kh
11. Egyházaknak juttatott középbirtokokra 12 esetben	5 807 kh

Ezen a területen létesült összesen 408 407 törpe- és kisbirtok, továbbá 259 762 házhely.

Amint a táblázatból látható, a nagybirtokból igénybe vett területből több mint 430 000 hold vagyonváltság föld volt és csak 210 000 hold a megváltott. Figyelembe véve a nagybirtok területét, az 1920-as évek elején még több mint 600 000 holdas vagyonváltságfölddel számoltak, a váltságföldek azonban részben megmaradtak a nagybirtokosok bérleményében. Így a váltságföldek reális mennyiségét figyelembe véve az 1000 holdon felüli nagybirtok a földreformot 100–140 000 hold leadásával átvészelte. A háborús szerzeményből igénybe vett közel 150 000 hold 100–500 hold közötti középbirtok volt, többségük zsidókézen, de éppen az antiszemitizmus következtében sok száz holdon aluli birtokot is kisajátítottak. Az elővásárlás, ill. ingatlan eldarabolás útján igénybe vett földek tulajdonképpen nem is tekinthetők a földreform eredményének, mivel ezeket a területeket tulajdonosaik eleve megvásárlásra ajánlották fel, az állam csupán élt elővásárlási jogával.

Érdemes azonban egy pillantást vetni a juttatottakra is. A törvényes jogcímmel bíró 408 407 személy közül 356 000 volt mezőgazdasági főfoglalkozású, 50 989 fő olyan, akiknek a földreformtörvény jogott adott az igénylésre, s maximálisan 1 holdat kaphattak a juttatás során. Összességében ez a kategória a juttatottaknak több mint 12%-át teszi ki, ami különösen azért sok, mert többségük nem bajlódott a távollévő, gyenge minőségű földdel, hanem bérbeadta vagy lemondott róla. Figyelembe véve, hogy a 408 000 személynek mintegy 700 000 katasztrális hold földet osztottak ki, az egy főnek juttatott földmennyiség alig haladta meg a 1,5 holdat. Ez az önálló megélhetésre alkalmatlan nyomorparcella csupán arra volt jó, hogy röghöz kösse a szegénységet és állandó olcsó munkaerőt biztosítson a birtokosok számára. Az ún. „közcélokra" juttatott 187 000 hold jelentős részénél érzékelhető, hogy kimondottan protekciós, a rendszer híveit jutalmazó birtokokról van szó. A Vitézi Széknek adott 35 740 hold 910 esetben átlag 35–40 holdat jelentett. A 40 középbirtokos 250–300 holdat kapott, a 15 holdon felül juttatott családi birtok és mintagazdaság átlagban 40–50 holdat jelentett. Ezeknek a létesítését a földreformnovella tette lehetővé, amikor Horthy személyes kívánságára törvénybe iktatták, hogy katonatisztek, képviselők és aktív politikusok is részesülhetnek földjuttatásban. A földreform lényeges változást nem hozott a magyar birtokviszonyokban. Az ország mezőgazdasági területének 8%-a került felosztásra. Valamivel kedvezőbb a helyzet, ha figyelembe vesszük, hogy a juttatott terület nagyobb része szántóföld volt, így a reform 12–13%-al csökkentette a nagybirtok szántóterületét. Összességében 1921 és 1935 között a földreform a következőképpen változtatta meg az ország birtokmegoszlását:[179]

[179] Gazdacímtár 1925. 6. o. Magyarország földbirtokviszonyai az 1935. évben. II. k. 19. o.

	A 100 kh holdnál kisebb birtokterületek az összes terület %-ában	A 100 kh holdnál nagyobb birtokterületek az összes terület %-ában
1921-ben	46,5	53,5
1935-ben	52,0	48,0

A 100 hold alatti birtokosok száma tehát 10 év alatt kétszeresére növekedett, ugyanakkor földterülete csak 260 000 holddal nőtt. Az 1925-ös statisztika nem részletezi a birtokcsoportokat, az 1935-ös mezőgazdasági összeírás részletes adataiból azonban kitűnik, hogy a 100 holdnál kisebb birtokosok közül 628 431 tulajdonosnak 1 holdja sincs, 556 352 pedig 5 hold alatti birtokkal rendelkezik. Ennek az 1 184 783 szegényparasztnak összesen 1 658 246 hold földje volt, ami fejenként a másfél holdas átlagot sem érte el. Ez a tömeg az összes birtokos 72,7%-át jelentette, ugyanakkor a földterületnek csupán 10,2%-ával rendelkezett. A táblázatból az is kitűnik, hogy az 1000 holdon felüli birtokosok száma a reform után is alig csökkent, birtokállományuk pedig legfeljebb a váltságföldek leadásával lett kevesebb. Az összes birtokosok félszázalékát alig meghaladó törpe minoritás az összes földterület 29,8%-át tartotta kezében.

A földreform idején elvileg a juttatás egyik formája a kishaszonbérlet volt. Mivel ez a tulajdonjogi formát nem zavarta, a földbirtokosok, ill. az OFB emberei is szívesen javasolták a szegénységnek. A szegényparasztoknak azonban sok helyen keserű tapasztalatai voltak a kisbérlettel kapcsolatban. Hiába kötöttek 15–20 éves szerződést, a földreform idején a birtokosok sok esetben éppen a kisbérleti földeket ajánlották fel megváltás céljából. Így könnyen oda lett a 10–20 holdas bérlet és jó ha tulajdonul ebből a földből 1–2 hodlat kaptak. 1924-ig 844 községben 155 897 holdon hoztak létre kishaszonbérletet, amelynek általában 25–30 évre szóltak.[180] Az 1935. évi mezőgazdasági összeírás szerint Magyarország 2,8 millió hold földbérletéből 1,5 millió 100 holdon aluli volt. Ebből azonban 1 000 000 hold eleve száz holdon aluli birtokból adódott, míg a nagybirtokon létesített bérletekből a parasztság csak 28,1%-al részesült. A statisztika ugyanakkor arra nem ad választ, hogy az ilyen kisbérletet 40–50 holdas gazdák, vagy valóban törpe- és kisbirtokosokból összeállított bérlőközösségek bírták-e?

Az 1928. évi XLI. tc. elfogadásával egyidejűleg a kártalanítás pénzügyi fedezetéről is gondoskodtak. A törvényjavaslat beterjesztését megelőzően a kormány 1928. június 16-án szerződést kötött a svéd Svenska Tändsticke Aktiebolaget (STAB) céggel, melyet a törvényjavaslat mellékleteként tudomásulvétel és elfogadás végett a törvényhozás elé terjesztett.[181] E szerződésben a STAB — melynek eddig Magyarországon a pesterzsébeti gyufagyár volt a tulajdonában — kötelezte

[180] Statisztikai Évkönyv. 1934. 86. o.

[181] Az 1927. január 25-ére összehívott országgyűlés képviselőházának irományai. XI. k. Bp. 1928. 564. sz. irat, 2. sz. melléklete. 354–363. o.

magát, hogy hat hónapon belül a Magyarországon működő összes gyufagyárat megvásárolja.[182] A magyar kormány pedig kötelezte magát, hogy 50 éven belül új gyufagyár alapítására engedélyt nem ad, kivéve ha azt a STAB kéri. E monopólium ellenszolgáltatásaként a STAB vállalta, hogy a földreform finanszirozása céljából kibocsátandó 36 millió dollár névértékű kötvényt átveszi.

A szerződés 8. §-a szerint „az Országos Központi Hitelszövetkezet, a Kisbirtokosok Országos Földhitelintézete és a Magyar Földhitelintézetek Országos Szövetsége, valamint a Földhitelintézet, esetleg más nagy pénzintézetek is egyetemleges kezesség mellett 36 millió dollár névértékű közös kötvényt bocsátanak ki egy általuk alapítandó közös szervezet útján, azonban saját felelősségük épségben tartásával".[183] Ez összesen 205 830 000 pengőt tett ki, s a megállapodás értelmében a kölcsönt a földbirtokosok kártalanítására kellett fordítani. A szerződés értelmében a kamat és a törlesztés biztosításához szükséges összegeket a közadókkal együtt és olyan módon szedik be, hogy a pontos és határidős törlesztés biztosítva legyen. Erre a magyar kormány garanciát vállalt.

A dollárra szóló kötvényeket a STAB 92%-os árfolyamon vette át, évi 5,5%-os, félévenként utólag fizetendő kamatozással. Ez közel 6%-os tényleges kamatnak felelt meg. A kamatok és az 50 év alatt törlesztendő tőke visszafizetése semmiféle adó alá nem esett. A kötvényeket a STAB 3 év alatt évi egyenlő részletekben vette át. A kibocsátó szervezetnek jogában állt 10 év elteltével a kötvényeket egészében vagy részben visszaváltani. „A kölcsön időelőtti teljes visszafizetése esetén a m. kir. kormánynak joga lesz ezt a szerződést felmondani; semmi esetre sem előbb azonban, mint 25 évvel a teljes visszafizetés után, feltéve, hogy ezáltal a szerződés össztartama 50 évet nem fog meghaladni."[184]

Kétségtelen, hogy a svéd gyufatröszt számára ez a szerződés igen előnyös volt. A 36 millió dollár névértékű kötvényen már az átvételkor mintegy 3 millió dollárt nyert, félévszázadra, de legalább 35 évre megszerezte a magyar gyufagyártás monopóliumát, a kölcsönzött tőke után pedig 6%-os kamatot kapott. A magyar kormány viszont az összeg birtokában eleget tudott tenni annak a vállalásnak, hogy 1929–31 között, 3 év alatt, a megváltott birtokosok kártalanításának 50%-át készpénzben kifizesse.

Az 1928. évi XLI. tc. megjelenése után a kormány már egységes eljárásra, s a reform mielőbbi lezárására törekedett. A megváltott földbirtokosok jelentős része azonban nem nyugodott bele, hogy a kártalanítást a kormány által létrehozott Földbirtokrendezés Pénzügyi Lebonyolítására Alakult Szövetkezet végezze, hanem ragaszkodott a juttatottakkal szembeni közvetlen tárgyaláshoz. A kormány 1929.

[182] Magyarországon, Albertfalván, Budafokon, Szegeden, Gyulán, Kecskeméten, Tokajban, Kiskunfélegyházán és Szombathelyen működött gyufagyár.

[183] Képviselőházi irományok. 564. sz. irat, 358. o.

[184] Képviselőházi irományok. 564. sz. irat, 360. o.

március 27-én kiadta az 1300/1929. ME sz. rendeletét, melyben bejelentette, kötelességének tartja mindent elkövetni, hogy a földhözjuttatottak között az egyenlő elbánást lehetővé tegye. „Az egyöntetű eljárás azonban csak úgy oldható meg, ha az 1920. XXXVI. tc. eredeti céljának megfelelően a megváltást szenvedő, és a földhöz juttatott között közvetlen jogviszony nem lesz, és ha a megváltást szenvedő a Lebonyolító Szövetkezet útján való kielégítésre utaltatik, akként, hogy a földhözjuttatottól a követeléseket egyenlő feltételek mellett a Lebonyolító Szövetkezet szedi be."[185] Ez a rendelet minden korábbit hatályon kívül helyezett, s a juttatás jogi formájától függetlenül egységesítette a kártalanítást is. A rendelet az 1928. évi XLI. tc.-et is megváltoztatta olyan módon, hogy a birtokosok a megváltási ár egyik felét 10%-os leszámítolási díj levonásával, tehát az egész megváltási ár 45%-át három egyenlő részben 1931-ig készpénzben megkapják, „a megváltási ár másik felét, tehát az egész megváltási ár 50%-át pedig 25 éven át szabályszerű törlesztőterv szerint fizeti ki a megváltást szenvedőknek oly módon, hogy az évi törlesztőrészlet (tőke és kamattörlesztéssel) a megváltási ár 6,4%-a".[186] A kártalanítandó birtokosok tehát a teljes összegnek nem a kétharmadát, hanem csak felét kapták meg készpénzben, a törlesztési időt viszont 50 évről 25 évre csökkentették. A juttatottakat a rendeletnek ez a része nem érintette. Egyenlő részletben 52 év alatt kellett a tartozást kiegyenlíteni, s az évi törlesztés a megváltási ár 5%-a volt, mely magában foglalta a kamatot és a tőketörlesztést is. Önmagában és nominálisan látszólag nagyon kedvező volt ez az évi 5%-os törlesztés, összességében azonban igen magas uzsorakamatot jelentett.[187] A juttatottak egyelőre a földárak ellen tiltakoztak, különösen azokban az esetekben, ahol a kártérítést búza egyenértékben állapították meg. A rendelet ugyanis kimondotta, „ha az OFB ítéletében a megváltási ár vagy haszonbér nem pénzben, hanem terményben van megállapítva, a megváltási ár kiszámítása céljából a termények ára a következő összegekben állapíttatik meg: 1 q búza értéke 37 p. 60 f."[188] Ez a búzaár 1929 márciusában még reális volt, őszre azonban lényegesen csökkent.

Ráadásul az új birtokosoknak igen súlyos adó és közterhekkel kellett szembenézni. Volt földadó, házadó, útadó, közmunkaadó, egyházi adó, kereseti adó, s emellett jó néhány közszolgáltatási díj és illeték, melyek összességükben holdanként 10–18 P-t tettek ki. Ilyen terhek mellett az újonnan földhözjuttatott nem tudott állatokat, gépeket beszerezni. Ha már nevére volt telekkönyvezve a föld, vehetett fel bankhitelt, a 12–15%-os kamatra adott kölcsönt azonban nem lehetett gazdaságosan felhasználni. Általános volt a panasz a magas földárak és adók miatt, s

[185] A magyar királyi minisztérium 1929. évi 1300. ME sz. rendelete. A földbirtokrendezés befejezése végett szükséges rendelkezésekről. Magyarországi Rendeletek Tára. 1929. 35. o.

[186] Uo. 38. o.

[187] Ha egy hold föld ára 600 pengő volt, akkor évi 30 pengős 5%-os törlesztés mellett 52 év alatt 1560 pengőt kellett érte fizetni.

[188] Uo. 38. o.

bár a juttatottak ragaszkodtak a földhöz, már az 1920-as években sok föld cserélt gazdát, a gazdasági válság idején pedig a korábban birtokkal rendelkezők is tömegesen mentek tönkre.

A földreform végrehajtásának végére kiderült, hogy Nagyatádi Szabó elképzelése mindenki számára megfelelőbb lett volna. Mint tudjuk, Nagyatádi sem akart mindenkiből birtokos-parasztot csinálni. Elképzelése szerint a törpe- és kisbirtokos parasztok területét kellett volna kiegészíteni 10–15 kh-ra, a teljesen nincstelenek pedig házhelyet, esetleg 1 hold földet kaptak volna. A nem parasztok részére Nagyatádi nem akart földet juttatni. Ha figyelembe vesszük, hogy a reform során 50 000 olyan személy is kapott földet, aki nem mezőgazdasággal foglalkozott, és 190 000 holdat adtak „közcélokra", akkor megállapíthatjuk, hogy ezzel 250–300 000 holdat vettek el a rászorult parasztoktól. Ha a külföldiek birtokait kisajátítják, igénybe veszik a kincstári, pénzintézeti, részvénytársasági birtokokat, további 600 000 holdat tudnak felosztani anélkül, hogy a magyarországi értelemben vett klasszikus nagybirtokhoz, vagy hitbizományokhoz hozzányúltak volna. Ebben az esetben már jóval nagyobb a felosztható földterület, s elképzelhető, hogy az 1–2 holdas törekvőbb szegényparasztok földjét még 3–4 holddal kiegészítsék.

Nagyatádinak 10–15 holdas terve eleve illuzórikus volt. Ennek megvalósításához az egész magyar birtokstruktúra megváltoztatására radikális földosztásra lett volna szükség. Itt azonban mindig csak földreformról beszéltek. Az 1920. évi XXXVI. tc. I. pontja eleve azt mondja ki, hogy „lehetőség szerint előmozdítja a földszerzést". Világos tehát, hogy a juttatott földért fizetni kell, földszerzésről és nem ingyenes földosztásról van szó. Ha az 1920-as évek elején törpebirtokos parasztoknak adnak pár holdat, az infláció idején aránylag könnyen kifizették volna az árát. A nincstelen zsellérek, napszámosok, akik esetleg ekkor kaptak házhelyet is, amire építési kötelezettség volt, képtelenek voltak a legcsekélyebb törlesztést is fizetni. Az OMGE 1925-ös és 1930-as felméréséből is az tűnik ki, hogy a már korábban igásállattal, gazdasági felszereléssel rendelkező juttatottak pár év alatt megerősödtek és gazdálkodásuk elérte a régebbi kisbirtokosok szintjét.

Valamit adni kellett, mert a két forradalom be nem váltott ígéretei után tartani lehetett a szegényparasztság megmozdulásától. Ha viszont nem lehetett kitérni legalább egy mérsékelt földreform elől, akkor azt úgy igyekeztek végrehajtani, hogy a szegényparasztságnak ne sok öröme legyen benne. A birtokosokhoz közelálló személyek szívesen cikkeztek arról, hogy „a földreform által senki sem lett boldogabb, sőt a földhözjuttatottak nagy része gondterheltebb, mint addig volt".[189] Természetes, hogy azt az 1 holdas juttatottat, aki nem rendelkezett semmilyen anyagi erővel, ugyanakkor a megtermelt értéknek nagy részét elvitte a törlesztés és az állami adó, nem töltötte el boldogság, hogy ilyen feltételek mellett birtokos lehetett.

[189] *Buday Barna:* A földreform eredményei... 9. o.

Ez a kormányzati szintre emelt szűklátókörűség végső soron visszaütött az uralkodó osztályra és a kormányra is. Ha a juttatottaknak minőség és elhelyezkedés szempontjából a legrosszabb földeket adták, akkor nem várhatták el azt sem, hogy a fizetési kötelezettségüknek eleget tesznek, még akkor sem, amikor végre a földárakat már megállapították. A birtokosok, akik még 1924-ben a novella tárgyalásánál is hevesen tiltakoztak az állami beavatkozás, az „állami omnipotencia" ellen, kénytelenek voltak belátni, hogy szükség van az állam közbejárására, ha a föld ellenértékét látni akarják. Így született meg az 1928. évi XLI. tc., amely szabályozta a földárakat és a fizetés módját is. Ebben az állam már magára vállalta a birtokosok kártalanítását, és a paraszti törlesztések behajtását. Közben azonban jött a gazdasági válság, s a Károlyi- és Gömbös-kormány kénytelen volt újabb és újabb kedvezményeket adni.

Az 1932-ben bevezetett moratórium 1934 végén lejárt, előtte azonban a kormány új rendeletet adott ki amely szerint a kedvezmény „további rendelkezésig hatályban marad". Annak ellenére, hogy a gazdasági válság ekkor már múlóban volt, a szegényparasztság több éves eladósodásán ez nem sokat javított, az 1–2 holddal rendelkező reformföldesek helyzete pedig változatlanul reménytelen volt. Ezt vette figyelembe a kormány, amikor elrendelte, hogy a pénzügyminiszter azoknak, akik fizetési kötelezettségüknek a kedvezmények ellenére „önhibájukon kívül nem tudnak megfelelni, indokolt kérelmük folytán az 1934. év végén fennálló hátralékuk megfizetésére mérsékelt késedelmi kamattal, esetleg kamatmentesen is méltányos fizetési kedvezményeket engedélyezhet."[190] E kormányrendelet alapján kiadott pénzügyminiszteri rendelet még további kedvezményeket tartalmazott. Ha a juttatott teljesítette 1934. évi tőketörlesztését, az összeg egyharmadát elengedték. 1935-re nem számítottak késedelmi kamatot, s kérelem alapján 25%-kal mérsékelték a föld eredetileg megállapított vételárát.[191] A törlesztés csökkentését meghosszabbították 1936-ban is, majd december 30-án kormányrendelettel elhalasztották a megváltási összeg kifizetését. Az 1937. március 20-án kiadott újabb kormányrendelet kimondotta, hogy a földhözjuttatottak vételár fejében a kataszteri tisztajövedelem minden koronája után 40 P-t fizetnek. Ez azt jelentette, hogy a föld ára az addiginak kétharmadára csökkent. Hadirokkantak, hadiözvegyek és vitézségi érmesek még további 25% engedményt kaptak.[192]

Az eredetileg holdanként megállapított átlagosan 600 pengős földár így mintegy 2/3-ára csökkent, s jó ha azt 1931-ig készpénzben a birtokosok megkapták, mert a hosszú lejáratú kötvény soha nem térült meg. Ha a kormányzat komolyan vette volna a földreformot, eleve 400 pengős földárat állapít meg és támogatásban részesíti az újgazdákat, mert akkor azok könnyebben megerősödhetnek és lett volna

[190] 5.920/1924. PM sz. rendelet. Rendeletek Tára. Bp., 1924.
[191] Népszava. 1924. július 19.
[192] Világ. 1924. augusztus 2.

erejük a kölcsönök visszafizetésére. De rosszul járt az állam is. 1928-tól az állam volt a hitelező, a birtokosok készpénzkártalanítása állami kölcsönből történt meg, de a gazdasági válság idején és azt követően állandó engedményeket kellett tenni a juttatottak részére, mert nem tudtak fizetni.

Annak ellenére, hogy a Nagyatádi Szabó nevével fémjelzett törvény alapvetően elhibázott földreform volt, amely senkit nem elégített ki, objektíven vizsgálva mégis azt állapíthatjuk meg, hogy az adott társadalmi struktúrában sokkal jobbat nem lehetett megvalósítani. Nagyatádi tervének a megvalósítása nagyobb terület igénybevételét jelentette volna, ilyen számú igénylő között szétosztva. Azonban ő is csak a kisajátított birtokosok teljes kártalanításával képzelte el a reform végrehajtását. Az államot akkor sem lehetett volna kikapcsolni ebből a tranzakcióból, amihez viszont még nagyobb hitelek, kölcsönök biztosítására lett volna szükség.

FARKAS JÓZSEF

A BIRTOKOS PARASZTSÁG ÖNÁLLÓ POLITIKAI ERŐVÉ VÁLÁSA A XX. SZÁZAD ELEJÉN

Történetírásunk az elmúlt évtizedek során feltárta a szegényparasztság politikai szervezkedését, az agrárszocialista mozgalmak történetét. Kevesebb hangsúlyt kapott a birtokos parasztság gazdasági és politikai küzdelme. Leginkább ismert Áchim L. András és Nagyatádi Szabó István életútja, de velük a kép közel sem teljes. Nem megválaszolt kérdés az sem, hogy a társadalom egyik legszámottevőbb rétege, a birtokos parasztság sokáig miért nem tudott önálló politikai erővé válni, és végül az I. világháború éveire hogyan lett meghatározó politikai tényezővé.

A jobbágyból lett birtokos parasztság polgárosodásának, gazdasági és politikai emancipációjának sok évtizedes folyamata számos párhuzamos törekvést, próbálkozást hozott felszínre. Ezek zöme mellékvágányra siklott, vagy más politikai erő gyámkodását hozta, és így többnyire saját érdekeik elleni fellépést kívánt meg. Az önálló politikai erővé válás megrajzolása lényegesen szélesebb bázisú alapkutatást és monografikus feldolgozást igényel. A jelen munka, a teljesség igénye nélkül, csak a folyamat felvázolására vállalkozhat.

A monarchiabeli Magyarország a századfordulóra is alapvetően agrárország maradt. A mezőgazdasági keresők és eltartottak létszáma megközelítette a 12 milliót. Állandó tendenciává vált a parasztbirtok felaprózódása és pusztulása és a birtokkal nem rendelkezők számarányának megnövekedése. A XX. sz. elejére, a parcellázások megnövekedése, a községi birtokszerzések felgyorsulása, a birtokaprózódások ellenére, évről évre csökkent a birtokosok létszáma. 1890-ben a földdel rendelkező kis- és nagygazdaságok száma a bérlőkkel együtt 1 613 742 volt, míg 1900-ban ez a szám 1 537 092-re apadt. Évi átlagban 7665 birtok tűnt el.

Ha figyelembe vesszük, hogy az akkori Dráván inneni Magyarországnak voltak nagybirtokkal telített és viszonylag nagybirtok mentes övezetei, akkor a pusztulás még szembeötlőbb. Az utóbbi területek közé tartozott a Duna–Tisza köze, itt tíz év alatt 12 079-el, a Tisza–Marosszög, itt 27 321-el, a Tisza bal partján 15 082-vel

és Erdélyben 15 062-vel csökkent a gazdaságok száma.[1] Hogy a tönkremenés elsősorban a kis- és középparaszti birtokokat érintette, jól mutatják a végrehajtási adatok is. 1891–1895 között átlag évi 15 ezer birtok cserélt gazdát végrehajtás által, 1896–1900 között 18 ezer, 1901–1903 között már 21 ezer. Ezzel szemben a végrehajtási érték csökkent. A fokozatos eladósodást mutatják az adásvétel útján bekövetkezett — a végrehajtást megelőzendő — birtok cserék is. 1885-ben még 305 428 birtok, a birtokok 1/14-e, 1890-ben 394 700, a birtokok 1/9-e, 1903-ban 595 000, a birtokok 1/6-a cserélt gazdát. Az előidéző ok a földbirtok, benne elsősorban a parasztbirtok rohamos eladósodása, terheinek növekedése volt. Ez vezetett a birtokos paraszti réteg pusztulásához, az amerikai kivándorláshoz. Rácz Gyula számításai szerint csak a hazai hitelintézeteknél betáblázott jelzálog adósságok összege 1867-ben még 173 560 000 korona volt, 1903-ban pedig már 2 033 097 000 koronára, 18-szorosára emelkedett.[2] Ez azt jelentette, hogy országosan minden negyedik hold föld teljes értékéig eladósodott. Paraszti vidékeken ez minden 3. holdat jelentett. A termőföldre táblázott adósság és az adó az átlagjövedelem 53%-át vitte el. Paraszti övezetekben, mint a Tisza bal partja, ez meghaladta a 62%-ot. A tényleges kiadások a jövedelem 74,5%-át emésztették fel, a Tisza balpartján pedig 90%-át.

A fentiek már önmagukban példázhatnák, hogy a birtokos parasztság nem volt megelégedve sorsával. Az elégedetlenséget igazában az a tény fokozta, hogy a termőföld felét birtokló parasztság viselte a mezőgazdaságra kirótt adóterhek oroszlán részét. Magyarországon a polgári kor nem hozott igazságos közteher viselést. Egy agresszív adórendszert vezettek be, amihez hozzájárult, hogy a kataszteri tisztajövedelem alapján történt adóosztályba sorolás erősen nagybirtokpárti volt. Ez azt jelentette, hogy az uradalmak legjobb földjeit is alacsonyabb osztályba sorolták mint a parasztbirtokokat. Nem beszélve arról, hogy a folyószabályozások, lecsapolások, vasútépítések jelentős uradalmi földeket értékeltek fel, amelyekért az eredeti besorolás alapján nem is adóztak a birtokosok. Amíg a nagybirtokosok a vicinális vasútépítkezések és ármentesítő társulatok tagjaiként ezen munkálatok haszonélvezői is voltak, addig a kisbirtokosok terheit jelentősen növelték az ármentesítés költségei, különösen a már említett Tisza balparti övezetben. A földadón túli adóterheket családonként vetették ki, ami elsősorban a törpe- és kisbirtokosokat sújtotta.

Az 1880–1890-es évek gabonaválságát is a parasztbirtok érezte meg igazán. Hátuk mögött folyt a tőzsdei spekuláció, s ebben a nagybirtokosok is érdekeltek voltak, és az őrleményekkel történő kereskedés. A parasztbirtok gazdái nem voltak abban a helyzetben, hogy terményeiknek árat szabjanak, kiszolgáltatott helyzetben kötöttek alkut a kereskedővel. Végül az ország mezőgazdasági profilját is a

[1] *Rácz Gy.* 1906. 11–14. o.
[2] *Rácz Gy.* 1906. 22–28. o.

nagybirtok határozta meg. Az intenzív, belterjes művelés költségei nem térültek meg, a termékszerkezet-váltást a belső piac nem viselte volna el, a külső piacra pedig számukra nem vezetett közvetlen út az akkori viszonyok között. Kivételt képezett a XX. sz. elején Makó, ahol megindult a hagyma- és zöldségtermesztés, valamint a Duna–Tisza közén Nagykőrös és Kecskemét, eslősorban gyümölcs- és zöldségfélék termesztésével. A hajdani legelő-elkülönözések és feltörések révén az állattartásra történő visszatérésnek komoly akadályai voltak. Kivételt képezett a Duna–Tisza közének tanyavilágában elterjedt baromfitenyésztés. Tejelő szarvasmarha-tartásnak a tradíciói elsősorban a bánáti, tolnai és a nyugat-magyarországi németajkú parasztgazdáknál alakultak ki, és szinte kivételképpen Dél-Somogyban, elsősorban a Drávamellék kínálta kedvező takarmánybegyűjtési lehetőség miatt. A tőkehiánnyal és a birtokgyarapítási lehetőség nélkül küzködő parasztgazdaságok zöme vegetált az országban a század fordulóján. Mindez azzal járt, hogy a hazai kapitalizálódás üteméhez képest a paraszti polgárosodás jelentősen elmaradt. Mint ahogy sok más okra visszavezethetően, a mezőgazdasági övezetekben fekvő városaink sem alakultak polgárvárosokká. Az ottaniak felfogása szerint a társadalom hagyományosan urakra és parasztokra tagozódott.

Urak és parasztok

Természetesen az arisztokrácia-ellenességnek, a nagybirtok-ellenességnek megvoltak a századok hosszú során felhalmozódott tradíciói, mivel a tegnapi földesurak álltak szemben tegnapi jobbágyaikkal. Az előbbiek megőrizték vezető szerepüket a magyar politikai életben, ősi fészkükben, a vármegyéknél és a parlamentben. Azt kívánták, hogy a tegnapi jobbágyaik, s a belőlük lett módosabb birtokos parasztság is fogadja el vezető szerepüket, s ráadásul továbbra is kapják meg uraiknak kijáró tiszteletet a parasztoktól. „Paraszt", ez a szó is urak szájából vált közhasználatúvá, és mélyen sértette e név viselőit. Ebben a korban igen divatossá vált a „gazda" kifejezés, de gazda alatt többnyire nagybirtokost értettek. Kezdett elterjedni a parasztgazda elnevezésére a kisgazda szó, de ez ekkorra még nem vált közhasználatúvá. A hivatalos elnevezés a földmíves, földműves volt, használták még a földmívelő, földművelő kifejezéseket és a nincstelenektől megkülönböztető kisbirtokos elnevezést. Megkülönböztetést szolgált a földbirtokos — földmíves elnevezés, az előbbi legalább középbirtokost (200 kh-n felül) takart, az utóbbi pedig ez alatti kategóriát, ez általában meghonosodott a választási névjegyzékben is. Ennek nem mond ellent, hogy időnként a parasztgazdák is használták a „földbirtokos" kifejezést foglalkozások megjelölésére. Várkonyi István agrárszocialista mozgalma önérzetesen utasította el a paraszt elnevezést és a földmívelő kifejezést használta. Áchim L. András volt az első, aki büszkén vállalta a paraszt szót a birtokosok részéről is. A nagyatádi körzet képviselője, Szabó István,

szívesen nevezte osztályosait polgároknak, és a paraszt szó használata ellen még a parlamentben is felemelte szavát. A paraszt szó megbélyegző tartalmának ismertetése után Szabó István így folytatta felszólalását: „Ne tekintse a t. ház vagy az úri társadalom ezt címkórságnak. Nem címkórság ez, mert hiszen az is csak úri nyavalya. (Élénk derültség.) Az a földmívelő nép nagyon szívesen veszi, ha földmívelőnek, kisgazdának, vagy napszámosnak mondják, de a paraszt jelzőt magára nézve el nem ismeri, és azt, aki vele szemben alkalmazza, előre is ellenségének tekinti."[3]

A másik oldalon álltak az urak, a régiek és újak. A birtokos parasztság számára úrnak számított mindaz, aki nem végzett kétkezi munkát. Urak voltak az értelmiségiek, városi és vármegyei hivatalnokok, a tanult emberek. Nem is volt sok mindenben téves ez a felfogás, mert az utóbbiak maguk is így éreztek és gondolkodtak. Szerették a társadalom nagy hármas tagoltságát hangoztatni — urak, parasztok és munkások — s magukat az urakhoz sorolni. Hozzájuk dörgölődtek, s az urak és parasztok konfliktusaiban nagyobbik részük a gyűlölködés szításában az arisztokrácián is túltett. „A magyar értelmiség — írta Hodzsa Milán — nemcsak hogy nem segített a magyar parasztaságon, hanem dölyfös megvetéssel el is fordult tőle."[4]

A kisvárosokban is volt úri kaszinó, melynek természetesen tagja volt az értelmiségi elit, de a parasztgazdák helye a gazdakörökben és gazdaegyletekben volt. A csizmás paraszt és az úr a kaszinóban nem férhetett meg egymással.

A vidéki értelmiség jelentős része is igyekezett magának birtokot szerezni, s ha kellett, magát is szívesen nevezte gazdának. Vármegyei gazdasági egyesületekben, gazdakörökben, pártkörökben szívesen vezéreskedett, igyekezve a paraszti támogatást megszerezni. A birtokos paraszti érdekek helyi képviselőjének köntösében tetszelegve számos helyi prókátor vált országgyűlési képviselővé, hogy aztán a parlamentben az igazi urak közé kerülve maga is igazi urat játszhasson. „A mi magyarországi parlamentünk úri parlament — írta szintén Hodzsa Milán 1906-ban — vagy legalábbis eddig az volt. Itt az urak mindig egymás között voltak. Egyesek liberálisok, mások meg néppártiak, amazok meg Kossuth-pártiak, de urak voltak mindahányan. Nem abban az értelemben urak, hogy úri gúnyát viseltek. Ez mellékes. Mindenki úgy öltözik, ahogy kedve tartja. De urak voltak, abban az értelemben, hogy úri politikát csináltak."[5] „Paraszt képviselőt írmagért sem lehetett a függetlenségi padsorokban találni, holott ez a párt a színmagyar parasztságot képviselte, de ez csak addig tartott, míg a mandátumokat átvették, azontúl a paraszti ügyeket, a paraszti bajokat és vágyakat nem igen emlegették. Itt csak az 'átkos Bécs' ellen lihegett mindenki, a magyar parasztság szociális bajai senkit sem iz-

[3] K. N. 1909. január 26-i ülés.
[4] *Hodzsa, M.* 1938. 134. o.
[5] *Hodzsa, M.* 1938. 136. o.

gattak, ezen a ponton kezdődik az a differenciálódás, mely később a kisgazda párt megszületésére vezetett."[6]

A hazai kisbirtokos parasztság nagy többsége a Függetlenségi Párt voksait gyarapította, különösen az Alföldön, ahol a legerősebb volt a Kossuth-kultusz. Hosszú évtizedekig lehetett Kossuth Lajos nevére hivatkozva bizalmat szerezni, amíg a párt ellenzékben volt. Hatalomra jutása után már nem lehetett minden ígéret megszegéséért külső tényezőt, Bécset okolni. Két egymástól távoleső település sajtója így látta ezeket a választásokat: „A népbolondítók itt csak követválasztás idején szoknak jelentkezni. Akkor ígérnek fűt-fát s paroláznak a szegény ember kérges tenyereivel: de ha vége van a választásnak, elszelelnek, a népboldogítók gyorsan megfeledkeznek ígéreteikről és a nép sem követeli azok beteljesítését, miután hiába is követelné, amennyiben a hosszú évek tapasztalataiból tudja, hogy követválasztások alkalmával az már úgy szokás: ígérd meg, ne add meg, nem szegényít az meg."[7] A másik lapban így összegez Mohácsy Lajos lelkész, a már megalakult Gazdapárt alelnöke: „Fájó szívvel tapasztalták a kisgazdák, hogy róluk csak akkor vettek tudomást, velük csak akkor kezdtek törődni, foglalkozni az egyes pártok, amikor voksra, a mi szavazatainkra volt szükség, mint most is: ilyen képviselőválasztási alkalmakkor. Ilyenkor: 'polgártárs', 'testvér', 'kedves barátom', 'édes bátyám' és a jó isten tudja, milyen megszólítás járja, a forró kézszorítás, vállveregetés, ölelkezés mellett. De mihelyt zsebrevágta a t. közénk szalasztott nagyságos úr a mandátumot — úgy elfelejtkezett rólunk, mintha soh' sem láttuk volna egymást. Ha felkerestük valamely ügyesbajos dolgunkban tanácsért, vagy talán éppen jóakaratú támogatást mertünk nála kérni — hát vagy egyáltalán maguk elé sem eresztettek bennüket, vagy ha szóba állottak velünk, hát olyan foghegyről, félvállról beszéltek velünk, mint a kanász a süldővel. A parola, a baráti meleg szorítás, a hangzatos ígéret? Ki a fityfiritty fene emlékszik erre, csak mi szegény emberek. De a nagyságos urak — nem. De nemcsak magánosokkal, községekkel bántak el így ezek az urak, hanem az egész kerülettel, az egész nemzettel."[8]

Megosztottság és útkeresés

A századfordulóra jórészt már felbomlottak azok a patriarchális viszonyok, amelyek a régi jobbágyfalvak lakosságát összefogták. Kiéleződött az ellentét a létéért állandóan megküzdő birtokos parasztság és az általa alkalmazott napszámos és cseléd réteg között, de közös ellenségként megmaradt a tegnapi jobbágytartó földbirtokosok tábora. A birtokos parasztságot maga mellé kívánta állítani a föld-

[6] *Kristóffy J.* 1928. 33. o.

[7] Szentesi Lap 1908. február 20.

[8] Tolnamegyei Hírlap, 1910. május 15.

birtokos az agrárproletár ellen — mondván, hogy a munkáltatóknak közös az érdeke — és maga mellé akarta felsorakoztatni a helyzeténél fogva hamarabb öntudatosodó agrárproletár a kizsákmányolók ellen. Mivel a kisgazdák szétszórtsága, belső tagoltsága éppen elég akadály volt, a csábításokra csak egyénenként reagáltak. A többségük pedig minden politikától elhatárolta magát.

A birtokos parasztság nagyfokú differenciáltsága, örökölt tradíciói, falusi és városi vagy tanyai közegben élése, infrastruktúrával megfelelően ellátott, vagy azt teljesen nélkülöző közegben élése stb. önmagában is rendkívül heterogén tábort tételezett fel. Nem véletlen, hogy Erdei Ferenc még az 1930-as években végzett szociológiai feltárásai is visszaigazolják ezt mentalitásban, gondolkodási módban egyaránt.[9] E helyen két lényeges elkülönítő tényezőre kell feltétlenül kitérni, az egyik a vallás, a másik a nemzetiségi hovatartozás. Mindkettő tradicionálisan sok táborra osztotta a birtokos parasztságot.

Mind a vallási, mind a nemzetiségi hovatartozás jelentősége mérséklődött a vegyeslakosságú településeken. A vallási és nemzeti hovatartozás kérdésében az egymással együttélők, jóban, rosszban sorsközösséget vállalók magatartása nem vált kiközösítővé, erősebb volt az egymás iránti tolerancia érzése, ellentétben a nagypolitikával, az egyes csoportok hivatalos vezetőinek egymással szembeni acsarkodásával.

A korabeli falvak erkölcsi rendje ebben az időben még igen szigorú volt a katolikus falvakban, s ha a település plébánosa azt kívánta a lakosságtól, hogy uruk és „jótevőjük" mellett sorakozzanak fel a választások idején és ne álljanak szóba a felforgató, isten ellen vétő szocialista agitátorokkal, akkor azt tették. Különösen megerősödött a katolikus egyház politikai aktivitása a polgári házasság bevezetése és a vallásfelekezetek egyenrangúságának törvényi kimondása után. Féktelen gyűlöletet szítottak a szabadkőművesek, zsidók és protestánsok ellen. Az előbbi kettő ellen ezért, mert szerintük az ő bűnük volt az egyház elleni támadás, a protestánsok ellen pedig azért, mert megszavazták és helyeselték az új törvényeket. Ádáz harcot folytattak az 1896-os választások idején a „kóser liberalizmus" ellen és a Függetlenségi Párttal szemben is, mivel annak képvielsői zömmel protestánsok voltak, akik a katolikus egyház ellenségei, annál is inkább, mivel el akarják venni a katolikus egyház vagyonát. Katolikus körökben csak úgy szerezhetett függetlenségi jelölt mandátumot, ha az egyházügyi törvények ellen szavazott és hithű katolikus volt. A zászlót bontó néppárt azonban velük sem kívánt osztozni. Demagóg ízű programjában arról igyekezett meggyőzni a voksoló birtokos parasztságot, hogy a kisbirtokosok állnak az első helyen, akikkel eddig sem a kormány, sem az ellenzék nem törődött, ő majd képviselni fogja igazi érdeküket. Megígéri, hogy a dobraveréstől és az adósságterhektől meg fogja őket szabadítani,

[9] *Erdei F.* 1973., ill. 1974.

kimenti őket a zsidó uzsora karmai közül.[10] Az igazsághoz tartozik, hogy a néppárti parlamenti képviselők semmiben sem különböztek társaiktól. Az ígéretek csak a mandátum átvételéig tartottak. Ők még az átkos Bécsre sem hivatkozhattak, mivel 67-esek voltak. Igaz lelepleződésük kora a koalíciós időszak volt. Képmutatásukat jól ítélte meg a nagyatádi körzet újdonsült képviselője, Szabó István, amikor helyeselte, hogy a protestáns egyházak — birtokaik alig lévén — a nekik juttatott segélyt a legszegényebb néposztályok javára használták fel. Tegyék ezt a katolikusok is a saját hatalmas vagyonukkal. „Engem a választókerületem legszegényebb néposztálya küldött ide, mégpedig azért, hogy szószólója legyek, hogy érdekeit védelmezzem. Az is fogok lenni, mert ezt elsősorban békés úton akarom elérni, (Helyes.) ha lehet. (Felkiáltások: Nono!)."[11]

Más volt a protestáns egyházak szerepe. Üldöztetésük, háttérbe szorítottságuk révén többnyire a hivatalos hatalom ellenfelei voltak. A protestáns egyházak papjait a világi testület, a presbitérium választotta, melynek vezetésében meghatározó szerepet játszottak az agrárproletárokat is szóhoz juttatva a birtokos parasztok. A protestáns papok tradicionálisan is erősebben kötődtek a nemzeti függetlenség eszméjéhez. Nem véletlen, hogy az ország protestáns választó körzeteiben, kevés kivétellel, ellenzéki, függetlenségi jelöltet választottak. A protestánsok ápolták erőteljesebben a Kossuth-kultuszt. Táplálták a szabadság és függetlenség eszméjét. Politikailag is azonosulni tudtak papjaik a falu népével, sőt annak politikai nevelésében, öntudatra ébresztésében döntő szerepet vállaltak.

Érdemes mindezekről a kortárs alföldi sajtó hasábjait böngészni: „Magyarországnak, a szabadságnak, a haladásnak, a felvilágosodásnak, nem voltak és nem lesznek lelkesebb, elszántabb, önzetlenebb bajnokai, mint a magyar ref. egyház papjai, tanítói, egyházi és világi vezetői... A mai, sok tekintetben elmaradott, a középkor bélyegét még mindig magán viselő Magyarország, csak a szabadság, a felvilágosodás, az igazi demokrácia jegyében születhetik újjá s lehet igazán nagygyá, műveltté és boldoggá. Ámde hol kereshetnénk a haladás, a szabadság ügyének kipróbáltabb, elszántabb harcosokat, mint a református egyház fiai s vezetői között? Hisz ennek az egyháznak értelme, létalapja a szabadság és felvilágosodás; hiszen igazi demokratikus intézmény hazánkban ma csak egyetlenegy van: a ref. egyház alkotmánya.

A mai magyar alkotmány demokratikus elemeit mind a ref. egyháztól kölcsönözte; s ha egész állami életünket igazi demokratikus alapokra akarjuk fektetni, akkor mintául a ref. egyház alkotmányát kell elfogadnunk. Mert a ref. egyház alkotmánya a népuralom elvén épült fel. Itt minden intézmény a nép akaratában gyökeredzik; itt minden hivatalos hatalom a néptől veszi eredetét. Még pedig az egész néptől, minden mesterséges megszorítás nélkül. A ref. egyháznak minden

[10] Magyar Néplap, 1894. szeptember 7.
[11] K. N. 1908. december 4-i ülés.

olyan *férfi és nő* tagja, aki a közteherviselésben önállóan részt vesz, *jogosult választó* s választói jogát mindenki egyházközségenként és titkosan gyakorolja."[12]

Írta mindezeket az a vidéki lap, amelyik akkorra már kiterebélyesedett birtokos paraszti szervezkedés lelkes apostola volt. Tömegesen jutottak be szocialisták a református egyház világi testületeibe. Jellemző volt a liberális tolerancia. Az sem véletlen, hogy a Függetlenségi Párt soraiban *számos* protestáns pap jutott mandátumhoz a birtokos parasztok bizalmából és a parlamentben is a legnagyobb becsületességgel képviselték választóik érdekeit. Ilyen volt pl. az orosházi Veress József vagy a békési Kecskeméthy Ferenc — Áchimmal is szimpatizált — és a maga is szegény családból származó Bakó József, aki előbb Enying, majd Nagykőrös országgyűlési képviselője volt. Az utóbbi népszerűségére jellemző, hogy a választók a volt képviselő, a szintén függetlenségi Eötvös Károllyal szemben részesítették előnyben. Kell-e jobb példája a híveik érdekeit képviselő protestáns egyháznak, mint Balthazár Dezső hajdúböszörményi református esperes, később püspök. Az esperes úr ugyanis Mezőfi Vilmosnak, aki az újjászervezett szociáldemokraták vezére volt és eredetileg izr. vallású — tőle a katolikus egyház megvetéssel fordult volna el — volt fő kortese. „Eljöttem — úgymond — én az evangélizált református egyházam érdemtelen főpapja, hogy isten szabad ege alatt tegyek tanubizonyságot az én vezérem, Mezőfi Vilmos mellett. Eljöttem, hogy mint pap és lelkipásztor hirdessem a szociáldemokrácia igéit, amelyeket hirdetek odahaza az oltárról is. Mert azok az oltárt el nem homályosítják, hanem fényesebbé teszik." Miért tette ezt Balthazár úr? Erre is megadja a választ, amikor felhívja választói figyelmét, hogy „szavazataikat Mezőfire adják, mert szüksége van a magyar törvényhozásnak olyan férfiúra, aki egyedül a kisgazdák, kisiparosok, kiskereskedők, kisemberek érdekeit védje".[13] Az utóbbi kitételek magyaráznak meg mindent.

A Függetlenségi Pártot támogató vagy annak színeiben képviselővé választott katolikus papokra alig akad példa. A kevés kivétel közé tartozott Városy Gyula kisteleki plébános, 1896-ban választották képviselővé és a Nemzeti Tanács későbbi elnöke Hock János, de ők is vegyes övezetből jöttek. Még ritkább kivételt képezett Hegyi Antal csongrádi plébános, aki a protestáns Sima Ferenc legodaadóbb híveként támogatta a szekularizációt, a földszerzési mozgalmakat. Érdekes problémát képezett a magyarországi zsidóság hovatartozása is. Társadalmi tagozottságánál fogva oszlott meg általában, de a zsidó értelmiség egy része függetlenségi beállítottságú és a birtokos parasztság gondjaihoz is közelálló volt. Közülük számosan voltak a függetlenségi képviselők, mint Visontai Soma (Gyöngyös), Bakonyi Samu (Debrecen), Farkasházy Zsigmond, későbbi balpárti, Héderváry Lehel (Gödöllő), Molnár Jenő (Szentes), Kovács Gyula (Gyoma), aki 1912-ben

[12] Mezőtúr és Vidéke, 1910. április 24.
[13] Alföldi Ellenzék, 1906. április 24.

merényletet követett el Tisza István ellen. Zömük a birtokos parasztság voksaival lett képviselő.

A nemzetiségi megosztottságban is szerepe volt a vallásnak is, ez jól tükröződött a szlovákság esetében. A Szarvas–Békéscsaba övezetben élő evangélikusok külön szigetet alkottak, míg a felvidéki, zömmel katolikus véreik is két tábort alkottak. Egyik részük a katolikus Néppártot támogatta — elsősorban vegyes nemzetiségű övezetekben — másik részük pedig a szlovák nemzeti pártot. A románok keleti kereszténysége a legerősebb választó vonalat jelentette, ami erősebb elkülönülésben és nagyromán nemzeti mozgalommal való erőteljes azonosulásban jutott kifejeződésre. A németeknek több jelentős bázisa volt az ország területén. Legrégibb az erdélyi szászoké volt és tartós történelmi együttélés ellenére itt volt a német nemzeti öntudat a legerőteljesebb. Ehhez hozzájárult a tradicionális elkülönültségük, erős városi polgárságuk és értelmiségük, színvonalas iskoláikkal. Ez a terület, elsősorban Nagyszeben, volt a pángermán propaganda kiinduló bázisa is. A Magyarországi Német Néppárt (Ungarländische Deutsche Volkspartei) megalakítását 1907-ben 5000 fő írta alá, de ez a szervezet nem összefogta, hanem megosztotta a hazai németség táborát. A legerőteljesebben határolta el magát a németség „hazafias érzésű" tábora, amelyik a Függetlenségi Párt mellett sorakozott fel, így a Tolna megyeiek és zömükben a bácskaiak, de a viszonylag homogénebb és legnagyobb tábort alkotó bánátiak is megoszlottak. A zömmel német, szerb és románok lakta Temes és Krassó–Szörény megyék német lakossága — korábban is 67-es, zömmel katolikus — erőteljesen vonzódott a külön német szervezeteihez, köztük a külön városi polgárpártjaihoz (Bürgerpartei). Velük szemben a Torontál megyeiek, bácskai társaikhoz hasonlóan az ország függetlenségéért vívott harcban érdekeiket hangoztatták. Ez elsősorban birtokos paraszti és polgári érdeket fejezett ki a gazdasági függetlenség iránt.

Nem alkottak egységes tábort a délvidéki délszlávok sem, megosztottságuk a köztük lévő nemzetiségi és vallási különbözőségekből fakadt elsősorban. A legnagyobb tábort kitevő szerbek keleti kereszténysége szintén erős választó vonalat képezett. A pátriarcha választás külön eseményszámba ment körükben. A magyar kormány igyekezett ebbe beleszólni, részükről viszont az önrendelkezés elemi megnyilvánulását látták benne, s ezáltal jelentős nemzeti felbuzdulás kísérte az eseményt. Eljutottak az itteni szerbekhez is az egységes nagy balkáni szlávállam különböző teóriái, de zömük az újvidéki szerb Radikális Pártot követte. A hajdani Miletics Szvetozár által alakított párt évtizedekig üldözött pozícióból politizált, ám a politikai válság idején az akkori pártvezér, Tomics Jasa vezetésével paktumot kötöttek a Függetlenségi Párttal és Délvidéken közösen állítottak jelölteket. Az így megválasztott szerb képviselők nem csatlakoztak a nemzetiségi párthoz, hanem a koalíciót támogatták. A két párt szövetsége a koalíció bukását is átélte és 1910-ben Tomics Jasa Justh Gyulával újította meg az együttműködést.

Érdekes módon ugyancsak a pravoszláv románokkal való összefogásnak nincsenek számottetvő jelei ebben az időben, míg a német–román együttműködésnek annál inkább. Jellemző példája ennek többek között, hogy a német néppárt elleni hajsza idején Vaida-Voevod Sándor, román nacionalista képviselő interpellált a parlamentben, 1907-ben, továbbá a román Tribuna és a német lapok arról cikkeztek, hogy a románoknak és a németeknek egy táborban van a helyük.[14]

A magyar kormányok számára — és ezt szították a megyei hatóságok is — minden nemzeti kisebbségi színben létrehozott bármilyen célú szervezkedés gyanút keltett és üldözésben részesült. A magyar állameszme nacionalista felfogása kizárt minden együttműködést a nemzetiségekkel. A magyar érdekek megkülönböztetett hangoztatása önmagában is elidegenítette a nemzetiségeket és külön táborba kényszerítette.

Jellemzője volt a helyzetnek, hogy a kizárólagosan gazdasági célú érdekképviseletek is nemzeti, nemzetiségi köntösben jelentek meg, még a Magyar Gazdaszövetség szociális törekvései is a „színmagyar" szegény rétegek érdekeit igyekeztek hangoztatni. A zömmel konzervatív agráriusok vezetése alatt álló Országos Magyar Gazdasági Egyesületet (OMGE) az 1890-es években átszervezték, hogy a politikát is meghatározó testületté tegyék. Az OMGE figyelme fokozatosan terjedt ki a birtokos parasztságra, sőt később az agrárproletáriátusra is. Az agrárszocialista mozgalmak felerősödésével, nemzetiségi egyesületek megjelenésével, 1896-ban létrehozták a Gazdasági Egyesületek Országos Szövetségét (GEOSZ) és a Magyar Gazdaszövetséget. Az előbbi célja az volt, hogy az OMGE-hez kapcsoljon minden más tömörülést és integrálja, irányítsa a megyei gazdasági egyesületek munkáját. Azoknak megnyerje a birtokos parasztságot és felsorakoztassa a nagybirtokos osztály oldalán, megóva azt a káros baloldali befolyástól, főként az agrárszocializmustól.

A Magyar Gazdaszövetség tevékenysége főként gróf Károlyi Sándor nevéhez fűződött, de komoly szerepe volt benne Darányi Ignácnak is. Gazdaszövetség, bár előszeretettel hangoztatta a kisgazdák érdekeit is; valójában nagy- és középbirtokos érdekeket fejezett ki, az agráriusoktól „elvárható" szociális tartalommal.

A szociális tartalom mindig a viszonyok függvényeként alakult. Fő erénye volt a szövetkezeti mozgalom megindítása, melynek nagy úttörője maga Károlyi Sándor volt. Szinte az egész országot behálózta a „Hangya" szövetkezet. A Hangya értékesítési és fogyasztási szövetkezet volt, hasznát a nagybirtokosok fölözték le kétszeresen is. Ők voltak a fő részvényesei és az ő termékeiket forgalmazta a szövetkezet. Kevés hasznát látták a paraszti gazdaságok, melyek önellátásra rendezkedtek be, és így a vásárlásnál bevitt filléreik után kevés visszatérítést kaphattak. Mindamellett, hogy többnyire selejtes cikkeket árusítottak, nem sok haszna lehetett a kisgazdáknak a hitelszövetkezetekből sem, mivel az eladósodott gaz-

[14] Deutschungarischer Volksfreund, 1909. december 10.

daságaik tőkehiánnyal küzködtek, és nem volt pénzük részvényekre. Egyedül a tejszövetkezetek hódítottak gyorsan teret a birtokos parasztság körében. Minden szövetkezeti formánál és minden gazdasági egyesületnél általános volt a nagybirtokosok gyámkodása. Nem véletlenül nevezték az OMGE-t a „Magyar grófok Egyesületének". A nagybirtokosok uralták a megyei gazdasági egyesületeket is. A vezetésbe a földbirtokkal rendelkező honorációrokat vonták be elsősorban, akik a parasztok szemében szintén uraknak számítottak. A birtokos parasztság csupán néhány, nagybirtokban szegény vármegye vezetésében és a helyi gazdakörökben juthatott szóhoz.

Az OMGE rendszeresen tartott országos gazdakongresszusokat, amelyek a nagybirtokosok fórumai voltak. Ugyanakkor mindegyik kongresszus foglalkozott az égető kérdésekkel, mint a kivándorlás, földéhség stb. Mindig bíztató, gyámolító akciók szervezésével kívánt kedveskedni a kisbirtokosoknak, ám az ország kisgazdái előtt kevés hitele volt az OMGE-nek.

Sajátos módon érzékelhető, hogy a nagybirtokos túlsúlyú vidéken általános a gyámkodás, a vegyes övezetekben, a nagybirtok szomszédságában felerősödik a bizalmatlanság, az arisztokrácia-ellenesség. Ugyanakkor a homogén paraszti övezetekben — *mint a Duna–Tisza közének* jelentős része — csend van, kisebb a gyámkodás, vagy hiányzik. Ez azt is jelentette, hogy a birtokos parasztság függetlenségi, ellenzéki ugyan, de a radikális parasztmozgalmaktól is távol tartotta magát. Ennek oka, hogy itt a parasztságon belüli osztályellentétek erősebbek, mint a nagybirtokos övezetekben.

A gazdaszövetség létrehozásakor a német Bund der Landwirte-hez hasonló sikerben reménykedtek, de az úri vezetés a birtokos parasztok bizalmát nem nyerte meg. Ezt elsőként hazánkban legnagyobb tömegben a délvidéken élő német nemzetiségű gazdák ismerték fel és már 1891-ben létrehozták a külön gazdasági egyesületüket, a Südungarischer Landwirtschaftlicher Bauernverein-t egy eleki földbirtokos, Wittmann János vezetésével. Alapszabályait egy év múlva jóváhagyták és 1893-tól megkezdte működését. 1894-ben a Bauernverein-nek már 48 helyi csoportja működött 2900 résztvevővel, 1900-ban pedig már 126 helyi szervezet létezett 9766 taggal, 1906-ban a csoportok száma 148-ra emelkedett és 10 660 tagot számláltak. Ebből 44 Temes, 60 Torontál, 35 Bács–Bodrog, 7 Krassó–Szörény és 2 Arad megyére esett.[15] A szervezet nyitott volt a környék magyar, román és szerb parasztjai számára is, de csak kevés volt a tagok között a nem német. A *Bauernverein* sikeres szervezetként működött, mivel a birtokos parasztság lényegesen nagyobb hányadát tudta maga mellé állítani, mint az OMGE vagy csatolt szervezetei és a parasztbirtokosok gazdasági érdekeit is kiválóan tudta képviselni. A szervezetnek külön lapjai, szaklapjai voltak, szakelőadók közreműködésével rendszeresen községről, községre járva segítették a korszerű gazdálkodás

[15] *V. Windisch É.* 1965. 25–26. o.

ügyét. Mezőgazdasági gépbemutatókat tartottak, irányították a tenyészállatok beszerzését, segítették a filoxéra után az új szőlőművelés elterjesztését, a háziipar meghonosítását. Már 1900-ban 49 tojáskiviteli szövetkezet és 1902-ben 80 tejszövetkezet működött a szervezet kötelékében. Még 1895-ben létrehozták a Délmagyarországi Gazdasági Népbankot, félmillió korona alaptőkével. Az egyesület végül Szegeden konviktust tartott fenn, ahol a tagok fiai lakhattak, étkezhettek és mezőgazdasági ismereteket tanultak. A férőhelyek száma 150 fő, majd 1907-ben 170 fő volt.[16]

A konkurens szervezet megjelenése és eredményes működése kihívást jelentett az OMGE számára is. A megyei gazdasági egyesületek létrehozásával, megerősítésével próbálták ellensúlyozni a Bauernverein-t. A Temesvármegyei Gazdasági Egyesület pl. 1903–1906 között több mint 5000 tagot toborzott, a megyében 60 gazdakört hozott létre a Bauernverein 44 gazdakörével szemben. Hasonló tevékenységbe kezdtek Bács–Bodrog és Torontál megye gazdasági egyesületei is. Ez azt jelentette, hogy nem csupán a szervezkedésben lemaradt nem német településeket szervezték be, hanem számos német anyanyelvű településen volt gazdaköre mindkét szervezetnek. A két szervezet szinte versenyre kelt egymással, ami azt jelentette, hogy az egyik szervezet valamilyen akciót kezdeményezett — pl. baromfi kiosztás, gyümölcsfa-beszerzés, tenyészállat-beszerzés stb. —, akkor a másik sem akart lemaradni és ő is meghirdette az akciót, vagy más akcióval igyekezett válaszolni. Mindez kétségtelenül az ottani birtokos parasztság hasznára vált. Érdekességként kell még megemlíteni, hogy a Bauernverein-ben többségükben módosabb parasztgazdák tömörültek, míg a megyei gazdasági egyesületek gazdaköreiben elsősorban a kimaradt szegényebb rétegek, ahová politikai megfontolásból — az agrárszocializmus újbóli megerősödése — volt zselléreket, törpebirtokosokat is toboroztak.[17] Volt olyan gazdakör Temes megyében, melynek tagjai túlnyomó részben napszámosokból és törpebirtokosokból állt.

A parasztok fölötti gyámkodás a Délvidéken sem hiányzott. A gyámok azonban nem a helyi arisztokrácia köréből kerültek ki, a németségnek nem is volt arisztokráciája, hanem befolyásos személyekből, akik befolyásukat latba vetve igyekeztek a szervezetnek tekintélyt, szubvenciót szerezni. A „gyámok", mint Wittmann János és Blaskovics Ferenc apátkanonok, aki a bank igazgatója is volt, egyben a szervezet tagjainak bizalmából mandátumhoz is jutottak és Apponyi Albert Nemzeti Pártja felé orientálódtak, amikor pedig a politikai válság beköszöntött, Wittmann nem vállalt mandátumot, inkább Andrássy gróf Alkotmány Pártjához húztak.

Noha a Bauernverein sem nélkülözött politikai tartalmat, de mégis alapvetően gazdasági egyesületnek számított. A magyar Alföld birtokos parasztságának zömét

[16] *V. Windisch É.* 1965. 26–27. o.
[17] *De Pottere B.* 1909. 79–80. o.

ekkor már nem elégítette ki a tisztán gazdasági célzatú szervezkedés. Ezért a délvidéki németek példája elsősorban az ország más nemzetiségi övezeteiben, mezőgazdasági termelés szempontjából perifériás körzeteiben hatott. A Bars megyei, Garam menti gazdák szervezkedése nem hozott sikert, ahogy nem vált komoly szervezetté az észak-magyarországi kisgazdák törekvése sem, pedig már 1897 decemberében megtartották alakuló ülésüket Érsekújvárott, ahol a Nyitra és szomszédos megyék kisgazdái vettek részt. Jelen volt Blaskovics Ferenc is, a Bauernverein helyettes elnöke és beszédet tartott.[18]

Az első kísérletek után közel egy évtized telt el, amikor felgyorsulhatott a délvidékiek példája alapján a kisbirtokosok önállósulási törekvése. Az első lépés volt a Nyugat-magyarországi Földmívelők Gazdasági Egyesületének megalakulása 1906. március 4-én, Szombathelyen. Már az előző év végén megindított szervező munka eredményeként ültek össze Vas, Sopron és Moson megye kisbirtokosai, hogy önálló szervezetüket létrehozzák. A gyűlés mintegy 1400 kisbirtokos részvételével zajlott le.[19] 1897-re a szervezet már 2745 tagot gyűjtött össze. A szervezkedés célja a kisgazdák gazdasági érdekeinek előmozdítása volt, lett volna, ha az egyesületben valóban a kisgazdák játszhatták volna a vezető szerepet. De nem így történt, mert a szervezet irányítását kézbe vevő agrárius országgyűlési képviselő, Laehne Hugo jóvoltából teljes gyámkodás jött létre. Az egyesület elnökévé Zichy Aladár grófot választották meg, fővédnöknek pedig Eszterházy Miklós herceget. Érvényesült ezzel az arisztokratikus és katolikus egyházi befolyás. „Az igazgatóságba: nagyurak, főurak és más előkelőségek kerültek bele. Úgy, hogy az egyesület vezetősége valóságos arisztokratikus jelleggel alakult meg. — Írta a szervezet ügyében korábban munkálkodó egyik helyi lap, majd így folytatja —: Így aztán két különböző társadalmi osztály került egy kalap alá: a nagyurak meg a kisurak. Az *arisztokraták* és a *demokraták*. A gazdagok és a szegények. A *nagybirtokosok* meg a — *kisbirtokosok*. Az előbbiek vállalkoztak az utóbbiak érdekeinek kultiválására. Hogyan? Miképpen?"[20] Hozzátehetnénk még azt a kérdést is, hogy meddig?, mert ezek a kérdések ekkor már jogosak voltak. Bár volt egy helyi szervezet, amelyik még 1909-ben is a legnagyobb fokú és rangú gyámkodás mellett alakult meg. Ez volt az utolsó ilyen szervezkedés. A kisbirtokosok Heves megyei szövetségének létrehozásán is a helyi intelligencia bábáskodott, köztük Ragó Fauszt és Szepessy Sándor besenyőtelki rk. lelkész. Megjelentek a gyűlésen, Füzesabonyban Csépány Géza és Maczki Emil balpárti képviselők is, de ők nem avatkoztak a gazdák ügyébe. Hiába tartott a gyűlésen Majer János olyan beszédet a kisgazdák helyzetéről, amilyet földműves embertől ritkán lehet hallani,[21] hiába fogalmazták

[18] Népszövetség. 1897. december 25.
[19] Rábaközi Közlöny, 1906. március 11.
[20] Rábaközi Közlöny, 1907. május 30.
[21] Hevesvármegyei Hírlap, 1909. június 23.

meg az ottani gazdák egyértelműen azokat a követeléseket, amelyek országosan is kifejezték a kisbirtokosok akkori érdekeit, az intelligencia befolyására úgy döntött a gyűlés, hogy községi és járási gazdaköröket szerveznek és ezekből alakítanak megyei szervezetet, amelyik azután a Gazdaszövetséghez csatlakozik. A kisgazdák követeléseit pedig felirat formájában eljuttatják a képviselőházhoz. Ennek megfogalmazását pedig Ragó Fausztra és Szepessy plébánosra bízták, akik a beadványban ki is fejezték a kisgazdák tiszteletét „Nagyjó uraik" felé, hálás szívvel adózva Károlyi Sándor grófnak és Darányi Ignácnak, „kik érző szívükön hordták és hordják a kisemberek sorsát".[22] Ezek után szinte természetes volt, hogy 1910-ben ezek az urak mentek küldöttségbe gróf Károlyi Mihályhoz, hogy vállalja a mandátumot, történetesen Majer János kisbirtokossal szemben.

A Heves megyei kisgazdák, becsületükre legyen mondva, gyorsan lerázták a gyámkodást, mint ahogy ekkorra az ország egész kisgazda társadalma átment egy kijózanodási folyamaton. Ehhez azonban a felsorolt gazdasági szervezkedések nem lettek volna elégségesek, a politikai feltételekre is szükség volt. A birtokos parasztság politikai gondolkodását, magatartását befolyásolni kívánó földbirtokos osztály, amelyik az OMGE-n keresztül próbálkozott, láttuk nem ért el tartós, átütő sikereket. A másik törekvés a gyorsabban öntudatosodó agrárproletáriátusé volt, hogy a kisbirtokos társait maga mellé állítva küzdjön a fennálló társadalmi rend, benne a nagybirtokosok ellen.

A szocialista eszmék térhódításával az 1890-es évek derekára bontakozott ki Magyarországon az ún. *agrárszocialista mozgalom*, amely az ország jelentős részét, főként az Alföldet meghódította. A mozgalom vezére Várkonyi István eltért a szociáldemokrata felfogástól, a szocialista törekvéseket a földmunkások igényeihez igazította és nagy teret szentelt a birtokos parasztság megnyerésének is. Erre alkalmat nyújtott a parasztság — úgymond — szakmánként szervezése. A kisbirtokosok tömegesen csatlakoztak a mozgalomhoz és számos településen vezető szerepet is játszottak. „Az alföldi kisgazda csak úgy csordultig van keserűséggel, mint a munkásé. Ő is szocialista, ő is az emberiség kitagadott gyermekének tartja magát. Nem bírja a közterheket, követeli a progresszív adót. Tűzbe menne Várkonyiért" — írta Csongrád megye főispánja 1899-ben.[23] Pedig még ekkor a főispán nem sejthette, hogy 1902-ben, az időközi választáson 200 holdas gazdák is szavaznak Várkonyira. Várkonyi fellépett 1901-ben és 1902-ben is — időközi választáson — a gyomai kerületben és 1902-ben mindössze 50 szavazattal maradt alul Hentaller Lajos, függetlenségi jelölttel szemben. Programbeszédében a birtokos parasztság érdekeiért szállt síkra. Választói tudták, hogy szocialista és elsősorban a földmunkásság érdekeit képviseli, mégis tömegesen szavaztak rá.

[22] Hevesvármegyei Hírlap, 1909. június 20.

[23] *Vadnay A.* 1900. 124. o.

Várkonyi már idejekorán hatalmas kisbirtokos tábort állíthatott volna maga mellé, ha nincs „megbélyegzett" múltja — az 1897–1898-as szabolcsi események — és nem ragaszkodott volna sokáig az agrárproletár réteg vezető szerepéhez mozgalmában, nem vallotta volna magát szocialistának, a szövetkezeti tulajdon hívének. Ő maga is érzékelte mozgalmának széthúzása, apálya idején is, hogy a kisbirtokosok hatalmas tábora gazdátlan és vezérre vár. 1903-ban megjelentette a „Kisgazda" c. lapot Gyomán, B. Kiss Imre gyomai és Hunya József endrődi kisgazdák közreműködésével. „Kiadja a földmívelő kisgazdák országos szövetkezete" kitétel szerepelt a fejlécen, ami azt jelenti, hogy egy ilyen tömörülés létrehozását tervezték a lap kiadásával. Programadó cikkében Hunya József kifejtette, hogy egy országos szövetséget kell létrehozni, ehhez pedig össze kell hívni egy kisgazda kongresszust, ahol a nagybirtok parcellázását és kisbérletekbe adásának kérdéseit is megbeszélnék. A Szeghalomra meghirdetett kisgazda-kongresszus azonban kudarcba fulladt. Nem mentek el a kisbirtokosok, ennek oka az volt, hogy a Kisgazda c. lap túl nagy súlyt helyezett a gazdák és napszámosok összefogására, a földmunkásság vezető szerepére és kevés szó esett a gazdák önálló érdekeiről, bajairól, főként a függetlenségi eszmékről, Kossuth Lajosról. Mindezek után a Kisgazda érdeklődés hiányában meg is szűnt.[24] Ez volt az első sikertelen kísérlet a kisgazdák politikai tömörítésére.

Jelentősen megzavarta a politikai állóvizet a Függetlenségi Párt táborában egy kántortanítóból lett országgyűlési képviselő, *Sima Ferenc*, Szentes város országgyűlési képviselője. Ő már egy 1895-ös parlamenti beszédében összegezte a kisgazda-társadalom bajait. Legkövetkezetesebben képviselte a polgári jogegyenlőség elvét, benne az általános titkos választójogot, a progresszív adózást, a létminimum adómentességét és a latifundiumok parcellázását. Előbb 6000, majd 5000 kh-ban hirdette meg a földbirtok-maximum megállapítását. Az ezen felüli részt az egyházi, hitbizományi birtokkal együtt fel kívánta osztani egy életképes kisbirtokos társadalom megteremtése érdekében. Sima nézetei miatt összeütközésbe került pártjával és 1898-ban létrehozta Vázsonyi Vilmossal szövetkezve a Radikális Demokrata Pártot. A két férfi közti nézetkülönbségek miatt a párt nem vált életképessé. Kristóffy József szerint az általános választójogot először Sima vetette fel, majd őt követte Vázsonyi, de nem kerülhettek közös táborba, mivel az előbbi a parasztságot kívánta uralkodó politikai erővé tenni, az utóbbi pedig a városi polgárságot.[25]

Sima Ferenc országosan és Csongrád megyében is a támadások össztűzébe került. Önmaga fejére hozta a bajt azzal is, hogy a szociáldemokratákkal kereste a szövetséget és Csongrád megyében a földszerzési mozgalom élére állt a Károlyiakkal és Pallaviciniekkel szemben. Sima következetesen ragaszkodott a 48-as füg-

[24] *Farkas J.* 1989. 241. o.

[25] *Kristóffy J.* 1928. 299. o.

getlenségi elvekhez és ezért maga mellett tudhatta a megye kisbirtokos parasztságát, akciói azonban a föld nélküli falvak és földmunkások földhöz juttatására irányultak. Igazában egy országos parasztpárt létrehozásának szükségességét nem ismerte fel, nem kezdeményezte, de törekvései és élethalálharca a vármegye reakciós vezérkarával szemben nem maradt hatás nélkül. Az általa meghirdetett jelszó: „földet és jogot a népnek!" visszavonhatatlanná vált, a következő évtizedben már alig akadt vidéki és fővárosi progresszív újság, amelyik az agrárkérdéssel foglalkozva ne Sima jelszavával kezdte volna vezércikkét. A nagybirtok pozíciói elleni küzdelem a XX. sz. elejétől fokozatosan felerősödött.[26]

A szociáldemokraták táborában történt meghasonlás következtében *Mezőfi Vilmos* vezetésével 1900-ban megalakult az Újjászervezett Szociáldemokrata Párt. Mezőfi Vilmos a szétvert Várkonyi vezette független szocialista mozgalom romjain és Csongrád megyében Sima Ferenc által harcra edzett tömegekre támaszkodva ügyes taktikával, a hatóságokkal történő élesebb ütközések elkerülésével, a községi elöljárók, lelkészek jóindulatának megnyerésével kezdte el táborának megszervezését az Alföldön. Kezdetben még konzekvensen ragaszkodott a szociáldemokrata felfogáshoz, de táborának igényeihez alkalmazkodva mindinkább előtérbe kerültek pártjában a munkás érdekek mellett a kisiparos, kiskereskedő és kisbirtokos törekvések. Mezőfi pártja tudta a század elején megnyerni magának a Függetlenségi Párt mellett a birtokos parasztság legnagyobb táborát. A pártszakadás időszakában a szociáldemokraták is igyekeztek a földmunkások mellett a kisgazdákat is szervezni, de elvi megfontolásból erről hamarosan le is mondtak. Ezzel Mezőfi számára szabaddá vált a terep. Élt is vele és néhány év kérdése volt, hogy Sima örökébe lépve mikor vállalja fel Sima nézeteit is. Különösen 1903-tól egyre jobban előtérbe kerültek a párt lapjában a Szabad Szóban a kisbirtokos parasztság érdekei, megjelent a nagybirtok parcellázásának és bérbeadásának követelése, s ami a birtokos paraszti bázis megerősödéséből egyenesen következett: az ország függetlenségének követelése.[27]

A Mezőfi vezette mozgalom az ország jelentős részét behálózta és ezzel elősegítette a birtokos parasztság politikai aktivizálását, végül önálló politikai gondolkodásának kialakítását. Számos birtokos paraszt nőtte ki magát a mozgalomban országos hírű politikussá, közöttük legismertebb Áchim L. András neve. A párt fénykorát 1905-ben élte meg. Az országgyűlési választások, a nagy nemzeti felbuzdulás, a Szabadelvű Párt bukása, a 48-as függetlenségi eszmét hirdetők táborához csatlakozó Mezőfi esélyeit is megnövelték. 1905-ben kisbirtokos parasztok voksaival Mezőfi Vilmost képviselővé választották a szegvári körzetben, Áchim L. András parasztgazdát Békéscsabán.

[26] Sima Ferencről részletesen: *Farkas J.* 1990. 209–356. o.

[27] Mezőfi Vilmosról részletesebben: *Dolmányos I.* 1960., *Pölöskei F.* és *Szakács K.* 1962., *Varga L.* 1984., *Farkas J.* 1989.

Mezőfi 1906-os újraválasztását Kossuth Ferenc és a Csongrád megyei Károlyiak is támogatták. Ettől kezdve, bár a parlamentben Mezőfi inkább a radikális demokratákkal és parasztképviselőkkel tartott, fokozatosan tette pártját „48-assá", majd fel is vette a 48-as előnevet a pártja. Ezzel együtt vált fokozatosan kispolgári párttá, elsősorban parasztpárttá. 1907 karácsonyán Szegváron „Gazdakongresszust" tartottak. Felolvasták Balthazár Dezső „esperes elvtársunk" üdvözlő levelét, melyben a sorok írója összetartásra buzdította a kisgazdákat, mivel a haza sorsa múlik ezen szerinte. A népes gyűlés résztvevői helyeselték a még 1907 szeptemberében tartott biharudvari összejövetelen elfogadott alapszabályokat egy országos kisgazda szövetség létrehozására. Azokat jóváhagyásra fel is terjesztették még akkor, most felkérték Mezőfi képviselőt, hogy a jóváhagyást sürgesse meg.

A kongresszus a papi földek és hitbizományok állami megváltása és parcellázása ügyében határozatot terjesztett fel a képviselőházhoz. Állást foglaltak a progresszív adózás bevezetésére, a kisgazdák földjeit terhelő nagyarányú kölcsönök állami megváltása mellett. Hasonlóan foglaltak állást, ugyancsak karácsony napján, a párt Békés megyei értekezletén, Füzesgyarmaton is.[28] A szegvári kongresszust követően már húsvétra, alig négy hónapra az első után, a második kisgazda-kongresszust hirdették meg Mezőfiék Békésre. A felhívások egész sora jelent meg és 104 település jelezte részvételét, amikor Popovics főszolgabíró váratlanul betiltotta a kongresszus megtartását az ünnepekre tekintettel, mivel akkor a hivatal szünetel.[29] A hatóságok végül mind az alapszabályok láttamozásának elutasításával, mind a gyűlések betiltásával megakadályozták Mezőfi számára, hogy elindítója legyen a birtokos parasztság első országos szövetségének. A húsvétkor engedélyezett és megtartott kisújszállási kongresszuson más lobogó alatt létrejött Magyarországi Kisbirtokosok Szövetsége, s ezzel egy másik irányú fejlődés indult meg, ami szükségszerűen Mezőfinek és pártjának jelentős térvesztését vonta maga után.

Csizmás képviselők a parlamentben

Az 1905-ös januári választások nem csupán a Szabadelvű Párt bukásával idéztek elő országos szenzációt, hanem azzal is, hogy megjelent a magyar parlamentben az első „szocialista" képviselő, Mezőfi Vilmos, mellette teret hódított magának a Vázsonyi Vilmos vezette Radikális Demokrata Párt. Ami pedig a legnagyobb szenzáció volt, először a dualizmus történetében paraszt, csizmás képviselők kerültek az urak közé, ráadásul egyszerre négyen. Ez a tény történetírásunkban mindeddig kevés méltánylást kapott, mert csupán Áchim L. Andrásról, majd később Szabó Istvánról volt szokás megemlíteni, hogy az első parasztképviselők voltak.

[28] Szabad Szó, 1908. január 9.
[29] Szabad Szó, 1908. április 16.

Ki volt a négy csizmás képviselő? 1. *Makkai Zsigmond*, akit először 1901-ben, majd 1905-ben újra képviselővé választottak az ákosfalvai kerületben (Maros–Torda) függetlenségi programmal. Makkai Baczkamadaras községi bírája volt, egyszerű földműves, aki útépítési vállalkozásokat is folytatott. Mint képviselő azonban csődöt mondott. Nehezen viselte az urak parlamentjében az egyszál paraszt szerepét. Végül „belátta", hogy nem való parasztnak a képviselőség és mandátumát elhagyva 1906-ban már nem jelöltette magát. Esetét sokáig próbálták felhasználni a birtokos parasztság ellen, mondván, hogy úgy járnak, mint Makkai Zsiga, az egyszeri parasztképviselő. 2. *K. Schriffert József*, gyulai német nemzetiségű parasztgazda. 3. *Csányi Sándor*, Baranya megyei kisparaszt, akit a dárdai kerületben választottak meg. 4. *Áchim L. András.*

K. Schriffert József jómódú parasztgazda volt Gyulán. Tagja volt a városi és megyei képviselőtestületnek. A német Gyula, vagy ahogy még nevezték, Józsefváros német parasztságának a bizalmából lett képviselő. Józsefváros német polgárosodott parasztsága már az 1880-as évek végétől meghatározó szerephez jutott Gyula város képviselőtestületében az „úri" párttal és honorációrokkal szemben. Ebből a K. Schriffert családnak is rész jutott. József 1904-ben kezdeményezte Wenckheim István benedeki birtokának megvásárlását a város számára. A vételt is K. Schriffert bonyolította le, és 3779 kh földet vásárolt a város, és ebből 2307 holdat parcelláztak, a többit pedig a közlegelő bővítésére fordították. K. Schriffert a megyei képviselőtestület pénzügyi és gazdasági szakosztályának elnöke volt, igazgatósági tagja volt a gyulai takarékpénztárnak, az Alsó-fehérkőrösi Ármentesítési Társaságnak. A mindössze népiskolát végzett parasztgazda jelentős szerepet játszott a megye közéletében, számos kezdeményezés fűződött a nevéhez. Barátja volt Áchim L. Andrásnak. 1918-ban tagja volt a helyi Nemzeti Tanácsnak, majd Néptanácsnak. Vagyonát a józsefvárosi plébániára hagyta. Erről Apor Vilmos, akkori gyulai plébános díszes oklevelet adott át fiának K. Schriffert Lászlónak, 94 hold földről és házról. Az örökös csak a haszonélvezeti jogban részesült.[30] Miért lehetett egy csizmás paraszt képviselő Gyulán? Ennek egyszerű oka van. Mivel 1905-ben a kormánypárt jelöltje, az akkori főispán, Lukács György volt és nem volt vele szemben esélye a függetlenségi jelöltnek, a Függetlenségi Párt hagyta a parasztgazdát fellépni, aki meglepetésre elsöprő győzelmet aratott a tekintélyes főispán fölött.

A dárdai kerületben sem adtak sok esélyt maguknak a függetlenségiek és hagyták az idős — 1848-ban született — parasztot fellépni, aki szintén győztes lett. Csányi Sándor is mindössze népiskolát végzett. 1906-ban, a megismételt választásokon, a koalíció kormányra kerülése után, Csányit, K. Schriffertet, Áchimot újraválasztották, kiesett visszalépése folytán Makkai Zsigmond. Bejutott helyette viszont a délvidéki német földművesek képviseletében, a Bauernverein támogatá-

[30] K. Schriffert József életútjával foglalkozik *Dr. Scherer F.* 1938. 340–394., ill. 305–307. o.

sával *Philipp János*. Philipp a Temes megyei újaradi körzetben lett képviselő alkotmánypárti programmal két szintén német nemzetiségű jelölttel szemben. Már az első fordulóban abszolút többséget szerzett és „Ott foglalt helyet az Alkotmány Pártban, a grófok között a fekete kaputos sváb, akit csöppet sem szédített meg az előkelő környezet, aki megmaradt a maga csendes egyszerűségében, az egyszerű nép gyermekének. Csendes egyhangúsággal szemlélte a körülötte lezajló eseményeket, szótlanul megmosolyogta a törtetők tülekedését s mindenből tanult, okult és megtanult józanul gondolkodó politikusnak lenni."[31] Első felszólalásakor elnézést kért a honatyáktól, hogy a magyar nyelvet nem bírja annyira, mint szeretné, hiszen német anyanyelvű, de Vörösmartyval vallja, hogy „itt élned halnod kell". Több felszólalásában a kisgazdák érdekeit védte, nem állt be az alkotmánypárti grófok táborába.[32]

Ekkor a magyar parlament kétségtelenül legmarkánsabb paraszt-egyénisége *Áchim L. András* volt. „Ez a fiatal, deli csabai paraszt a tavalyi választások után állított be a képviselőházba, Békéscsaba képviseletében — írta Hodzsa Milán, 1906-ban. Az alföldi puszta szabad fia elegáns, finom, simára fésült, nagyságos, méltóságos kegyelmes urak közé került, mintha csak vadrózsát ültetnének át virágcserépbe és kitennék az ablakba. A nagyságos urak úgy bámultak Áchimra, mint a csodára. Megnézték jobbról-balról, hogy fest a paraszt a képviselőházban, hiszen ők parasztot csak választáson láttak, amikor az — szabad akaratától megfosztva — annak adta szavazatát, aki többet fizetett. A nagyságos uraknak sehogy sem ment a fejébe, hogy a paraszt képviselő is lehessen."[33] Áchim volt a négy „csizmás" képviselő közül a legmódosabb, mindezek ellentéteként leginkább paraszti karakter és legradikálisabb, s ami cseppet sem mellékes, legönérzetesebb, legöntudatosabb. Nem véletlen, hogy a korabeli radikális sajtó dicshimnuszt zengett parlamenti megjelenésekor. A parlamentben annyian vették körül és keresték barátságát, hogy a nagypolitikában járatlan, fiatal parasztgazda csak kapkodta fejét. A függetlenségiek igyekeztek meggyőzni, hogy az ő soraikban van a helye, a polgári radikálisok, Vázsonyival az élen, természetes szövetségest láttak benne. A parlamentbe utólag bejutott „vajda", ahogy a népszerű Eötvös Károlyt nevezték, szintén szárnyai alá kívánta venni az új parasztképviselőt. Megkörnyékezték a nemzetiségi képviselők is, akik először jutottak a parlamentbe nagy számmal, és létrehozták az ún. nemzetiségi pártot. A párt vezére, Mezőfi Vilmos szerette volna rövidre fogni a gyeplőt és Áchimot a pártfegyelem szellemében az újjászervezett szociáldemokrata érdekeknek felhasználni.

Áchim 1905. május 11-én elmondta első beszédét a parlamentben, amelyikben rendkívüli bölcsességet árult el, ami későbbi pályafutására már nem volt jellemző.

[31] Arad és Vidéke, 1910. június 16.
[32] K. N. 1907. május 28-i ülés.
[33] *Hodzsa M.* 1938. 136. o.

Gesztusokat tett a koalíció felé, nem feledkezett meg a nemzetiségekről és radikálisokról sem. „Tény az, hogy ebben a hazában nem vagyunk magyar származású polgárok. Több nyelvű és több nemzetiségű polgárok lakjuk, szolgáljuk vérrel és pénzzel ezt a hazát. Jó magam nem dicsekedhetem azzal, hogy magyar származású vagyok, mert mint több lap gúnyosan állítja, alföldi származású paraszt, tót gazda vagyok. Nem tagadom! Tisztelt nemzetiségi barátaim, van nekem arra a jogra, amelyet követelnek önök és követelünk mindnyájan egy csalhatatlan dogmám, mégpedig az én elvem az, hogyha én mint idegen származású ember Franciaországban laknék, igyekeznék a legelső francia hazafi lenni, ha Zsidóországban laknék, az első zsidó hazafi lennék. De mivel Magyarországon lakom, igyekszem magyar hazafiak közt az elsők közt lenni." Beszédének további részében a szociális kérdésekre tért át és síkra szállt az általános választójog érdekében, követelte a progresszív adózás bevezetését. Mindezek természetesen következtek a Mezőfi vezette párt programjából, de a folytatás már azzal teljesen ellenkezett és válasz volt az Áchimot magukhoz csábítani akaró képviselőknek is. „Az én politikai hitvallásom, az én politikai meggyőződésem az, hogy a magyar államnak legerősebb létfenntartó eleme az ún. magyar parasztság, a magyar kisgazda és munkásosztály. Sajnos, hogy az eddigi korrumpált kormányrendszer éppen ezt az osztályt tette ki a végromlás veszedelmének. Hogy a hazának ezt az igazán hatalmas oszlopát megmentsük, az én szerény véleményem és nézetem szerint szükség van arra, hogy ebben a Házban egy demokratikus alapon álló, nem annyira írásos emberekből, mint inkább gazdaemberekből és értelmes munkásemberekből is jöjjön idővel be egy párt... Szüksége van a parlamentnek egy függetlenségi, radikális földmíves magyar pártra is, mely párt ezt a sorscsapásoktól üldözött magyar paraszt népet felkarolja és annak érdekeit istápolja. Ez az én hitvallásom és meggyőződésem."[34]

A parlamenti beszéd, amely lényegében meghirdette egy új paraszti bázisra épülő párt szükségességét, el is indította a Mezőfi és Áchim közti szakítást. Hogy Áchim mégsem 48-as gazdapártot hozott létre, amit meghirdetett, ennek is oka volt. Még az 1905-ös választások idején kivívta maga ellen Áchim a Zsilinszkyek haragját, hiszen Zsilinszky Mihályt érte az a szégyen, hogy egy tót paraszt ütötte el a mandátumtól. Megbukott Mihály öccse, Endre is a gyomai körzetben, mert az ottani parasztok Fábry Károly ügyvédre szavaztak inkább. Szembekerültek egymással a megyegyűlésen is, ott Áchim a nemzeti ellenállás híveként, Zsilinszky Endre pedig a darabont kormány támogatójaként került egymással szemben. Zsilinszky Endre lapja nem titkolt ellenszenvvel kísérte ettől kezdve Áchim pályafutását. „Áchim maradt, ami volt: faragatlan paraszt."[35] A két tábor végül tragédiához

[34] K. N. 1905. május 11-i ülés, idézi *Tibori J.* 1972. 192–193. o. Áchim pályafutásáról ír: *Domonkos J.* 1971.; *Király I.* 1969.

[35] Békésmegyei Közlöny, 1905. április 27.

vezető szembeállása már itt elkezdődött. Áchim vérmes magatartása, sértően nyers módora, az úrgyűlölet kendőzetlen kimondása hamarosan ellenségessé tette az egész csabai és megyei „úri" társadalmat. Áchim rendre nagyszámú, híveiből álló kísérettel jelent meg a főszolgabírónál, főjegyzőnél, alispánnál, ha úgy érezte, hogy sérelem történt. Fellépése képviselővé választása után minden alázatot és udvariasságot nélkülözött, durva kérdőrevonásokban nyilvánult meg. Ha elutasító választ kapott, tömegeket vitt az utcára és durva hangú sajtócikkekben adott hangot igazának. Híveinek sokaságával jelent meg 1906. január 18-án a községházán a közgyűlésen is. Hívei az erkély mellett a terem szabad helyeit is elfoglalták. Áchim Tamás bíró erre az ülést felfüggesztette és rendőri segédlettel kiüríttette a termet, erre Áchim L. András felpattant: „Ilyen basáskodás csak Mucsán és Csabán történhetik... Joga volna, úgymond a népnek bunkós botot venni és kiverni mindenkit innen, ahol mint a kórházi panamánál kiderült: lopnak, csalnak, sikkasztanak (Seiler Elek főszolgabíró szólni akar). Itt senki nem beszél, míg én akarok beszélni."[36]

Az eset után feljelentést tettek Áchim ellen a gyulai ügyészségnél, Áchim pedig „Széksértés" címen cikket írt, és még keményebb szitkokat szórt a községi vezetés fejére, Korosyt egyenruha nélküli mucsai tűzoltóparancsnoknak, a tanács tagjait jászolhoz valóknak nevezte. Tehette, mert a kórházi panama beigazolódott. Áchim a történtek miatt népgyűlést jelentett be, Seiler betiltotta. Kristóffy belügyminiszter viszont fellebbezés után megengedte a gyűlést. A Népegylet január 23-án tartotta meg a gyűlést 3000 fő részvételével. Ezen a gyűlésen Áchim már támadta a koalíciót, mondván, hogy a hazafiság álarca alatt csak kihasználják a népet. A nép bajával pedig senki nem törődik, sem a darabont kormány, sem a koalíciós alispán. Ezután a népgyűlés határozata szerint Áchim vezetésével három tagú küldöttség kereste meg a belügyminisztert a kórházi panama ügyében. Kristóffy megígérte a közbenjárást és hamarosan miniszteri ellenőrök érkeztek a városba.[37] Áchim sikert aratott, ám a sikert nem adták ingyen, ugyanis Kristóffyval való beszélgetés után a képviselő gyors politikai pálfordulást hajtott végre.

Áchim és hívei 1906. március 18-ra egy új, parasztpárt alakuló kongresszusát hívták össze.[38] Az alakuló kongresszusra Áchim meghívta K. Schriffert Józsefet, gyulai képviselőtársát, Gál Gergelyt Nagyszalontáról (Gál szintén birtokos paraszt volt és Mezőfi hívei közé tartozott). A Vázsonyi vezette demokratákat, aki képviseletében Fényffy Kálmán és Kardhordó Árpád jelent meg (a hajdani Sima Ferenc vezette radikális demokrata csoportból lettek Vázsonyi hívei). A kongresz-

[36] Békésmegyei Híradó, 1906. január 19.

[37] Békésmegyei Híradó, 1906. január 20., 21., 23.

[38] A feldolgozások egész sora tévesen március 17-re teszi a párt alakuló kongresszusát, ennek oka a Paraszt Újság hibás április 8-i száma. Az összehívást március 18-ra a Békésmegyei Híradó március 17-i száma tette közzé.

szus kimondta *a közjogi színezet nélküli* Magyar Szocialista Parasztpárt megalakítását. K. Schriffert Józsefnek nem tetszett a 48-as elvekkel való szakítás, de Gál Gergely is ódzkodott az új párttól — Mezőfi elkötelezte magát a koalíciónak — így az új párt a csabai Népegylet tömegeire épült. Áchim, aki mindenkor hazafinak vallotta magát és Mezőfihez csatlakozása előtt a függetlenségi eszmékért lelkesedett, mandátumának megszerzésében is közreműködtek a függetlenségiek, ugyanis Zilinszky Mihállyal szemben Barabás Béla hívei — Barabás az első fordulóban kiesett — is Áchimra szavaztak, most közjogi színezet nélkül parasztpártot alakított a nem rég elmondott országgyűlési beszédével szemben, ahol csak függetlenséginek tudta elképzelni a parasztok pártját. A magyarázatot a Kristóffyval történt találkozás adja meg. Ezzel a gyámkodásnak, a parasztmozgalmaknak és birtokos paraszti törekvéseknek egy sajátos célra történő felhasználásának problematikájához érkezünk el.

Kristóffy tábora

Kristóffy József, a „darabont kormány" belügyminisztere Ferenc Ferdinánd köréhez tartozott és az volt a feladata, hogy a nem 67-es alapon álló koalíció kormányra kerülését megakadályozza vagy térdrekényszerítse. Ezt az uralkodóra is hivatkozva, az általános választójog bevezetésének meghirdetésével igyekezett realizálni, amivel maga mellé állította az MSZDP-t, a Várkonyi vezette agrárszocialistákat, akik ekkorra megerősödtek, és elnyerte a nemzetiségek szimpátiáját. Ezzel elérte, hogy a demokratikus törekvések, a munkás- és parasztmozgalmak, a nemzetiségek aktivitása addig nem ismert méreteket öltsön. Hozzá kell tenni, hogy Kristóffy és a dinasztia céljaitól eltérően ez a politika jelentős katalizátora lett a demokratikus erők megerősödésének, benne a birtokos parasztság önálló politikai szervezkedésének is.

A koalíció hatalomra kerülése után pedig az volt a cél, hogy a koalíciós kormány, de elsősorban az abszolút többséget szerzett Függetlenségi Párt nemzeti törekvéseiről lemondjon, a tömegek előtt lejáratódjon, s végül megbukjon. Ferenc Ferdinándnak mindezeken túl más céljai is voltak, mégpedig a monarchia átszervezése, életképessé tétele. Úgy vélte, hogyha a monarchia széthullik, Magyarország is hasonló sorsra jut, ezért elengedhetetlen a monarchia átszervezése, a szlovákoknak és románoknak tett engedmények árán is. Törekvéseinek útjában állt a magyar arisztokrácia, a 48-as Függetlenségi Párt nemzeti törekvése és az agg császár minden újítástól írtózó magatartása.[39] A trónörökös a kettős cél elérése érdekében külön irodát szervezett Bécsben Brasch őrnagy vezetésével. Ide küldte jelentéseit havonta Kristóffy mellett Lányi József, időnként Linder György, későbbi

[39] *Kristóffy J.* 1928. 452–453. o.

hadügyminiszter. Kapcsolatban állt az iroda Zichy János gróffal, de bizalmas viszonyban volt Lukács Lászlóval és Khuen-Héderváry gróffal is. Nyilván mindezekről a pártvezér, Tisza István sem tudott, hiszen a legádázabb ellensége volt Ferenc Ferdinánd törekvéseinek. Havonta küldte Brasch őrnagynak a jelentéseket a román Vaida-Voevod Sándor, a szlovák Hodzsa Milán és a német Steinhacker Ödön. Jellemzően 1907-ben már mind Kristóffy, mind Hodzsa megfogalmazta jelentésében Lukács László vagy Khuen-Héderváry lehetséges kormányát. A koalíciós kormány minden törekvéséről előre információkat adtak, ezzel megkönnyítették Bécsben, hogy azokat meg is torpedózzák.[40]

A nemzetiségi ügynökök, különösen Vaida, a koalíció nacionalista magatartását, románellenességét igyekeztek dokumentálni.

Kristóffy tevékenységének jelentős részét a koalíció-ellenes erők tömörítése, szervezése tette ki. Az alakuló szervezeteknek, pártoknak sajtóra, propagandára pénzt helyezett kilátásba. Feltétele volt, hogy a szervezet közjogi színezet nélküli legyen, szemben álljon a koalícióval és programjában első helyen az általános választójog szerepeljen. Hogy Kristóffy őszintén harcolni kívánt-e a demokratikus szabadságjogok kiterjesztéséért, vagy alapvetően saját karrierjét egyengette és a dinasztia szolgálatában kész volt feudális módszerekre, vagyis az urakkal szembeállítani a parasztokat és a nemzetiségeket, ha azok nyakaskodnak, nem lehet egyértelmű választ adni. Annyi tény, hogy terveibe beleillett Áchim parasztpártja is. Jóllehet, hogy a teljes valóságról sem Áchimnak, sem másoknak, akik Kristóffy kegyeit élvezték, nem volt tudomásuk.

Kristóffy számos személlyel került Áchimnál közvetlenebb bizalmas kapcsolatba, akik a tényleges munkát végezték. Ezek egyike volt a szocialista Boros (Brindus) Mihály. Pályafutását Mezőfi mellett kezdte, majd a darabont kormány idején Várkonyihoz csatlakozott és rávette, hogy mozgalmát a kormány mellé állítsa és erőteljes akciót hirdessen a választójogért. Ahogy Áchim megalakította a parasztpártját, Boros egyik szorgalmazója és megvalósítója lett a két párt egyesülésének. Várkonyi Független Szocalista Szövetség nevű pártja Áchimmal egyesülve felvette a Független Szocialista Parasztszövetség nevet. Kristóffy elképzelései itt is nyomon követhetők, hiszen Boros legfőbb kikötése volt, hogy az új párt követelései között első helyen az általános választójog szerepeljen és megmaradjon a közjogi színezet nélküliség. Boros ügynöki tevékenységéhez tartozott, hogy a vezető szerepet Várkonyi kezéből Áchimnak játssza át. Ezt a két parasztvezér közti viszony megromlásával, Várkonyi gyalázásával érte el. Áchim mandátummal rendelkezett és a birtokos parasztságra kívánta pártját építeni, így a Kristóffy elképzelésekbe jobban beleillett. Miután Várkonyi volt hívei Áchimhoz nem csatlakoztak, Boros Áchimnak is hátat fordított és a Balmazújvárosban megalakult Földművelő párt egyik vezetőjeként Kristóffy pénzén kiadta a Föld Népe c.

[40] OL Mft. W. 1293.

lapot, amelyet Várkonyi volt híveinek küldtek. A lapot Kristóffy másik bizalmasa, dr. Baross Gyula, nyugalmazott „darabont" főispán lakásán készítették és Kristóffy pénzén napilappá tették, hogy egy erőteljes paraszti szervezkedés orgánumává váljék. Boros, mint ügynök semmitől nem riadt vissza, ezért ellenfelei, Várkonyitól Áchimig állandóan perelték. Büntetési lajstroma magáért beszél: sikkasztás miatt 8 hónap, tulajdon elleni kihágás 8 nap, lopás, magánokirathamisítás 9 hónap, sikkasztás 6 hónap, sajtó útján elkövetett rágalmazás 8 nap, 11 rendbeli rágalmazás 14 nap + 25 nap.[41]

Az országos Földművelő Pártnak a vezetőségében is helyet foglalt, mint jogtanácsos, Baross Gyula, aki Kristóffy bizalmasaként 1907-ben hozzákezdett egy országos polgári bázispárt megszervezéséhez, amelynek a célja a Kristóffy által támogatott, pénzelt és az ügynek még megnyerhető szervezetek összefogása lett volna. Még az év elején létrehozták az új párt végrehajtó bizottságát, Kristóffy volt államtitkárának, Kaffka Lászlónak a vezetésével. Kristóffy az eseményt már áprilisi jelentésében közölte Brasch őrnaggyal.[42] Egyúttal felvázolta a koalícióbuktató tervét is, mely szerint a Kaffka vezetésével létrehozandó Országos Radikális Párt erőteljes anyagi támogatással komoly országos párt lehetne, és mindazon pártokat, amelyek az általános választójog alapján állnak ehhez kapcsolva egy erős ellenkoalíciót lehetne létrehozni. Ide sorolta a Választójogi Ligát, a nemzetiségi szervezeteket (németek, románok, szlovákok, szerbek), az MSZDP-t, a földmunkások szövetségét, a független szocialistákat, a Nyugat-magyarországi Radikális Pártot és Német Néppártot, valamint Áchim parasztpártját. Kristóffy az ellenkoalíció 2 éves felfuttatásához 820 000 koronás költségvetést készített. Fedezetéhez megemlítette a Fejérváry-kormány maradék 800 000 koronáját, plusz 100 000 koronás, még fellelhető további megtakarítását.

Baross és Kaffka valószínűleg már 1907-ben pénzhez jutottak, mert „Mit akar az országos Radikális Párt?" címen füzetet,[43] „Mit akar a Radikális Párt?" címen pedig röplapot adtak ki nagy példányszámban. A röplap meghirdeti a „dolgozó polgárság" szervezését. „Új korszak kezdődik Magyarország életében, a munka korszaka. Ebben az új világban fontos szerep vár a *földmívelő polgárságra*, mely a legtöbb és legnehezebb munkát végzi" — kitételekkel igyekszik a kisgazdákat megnyerni. Számukra hirdeti a hitbizomány eltörlését, az egyházi birtokok parcellázását, az igazságos adózást. A nemzetiségek felé a béke megteremtését, a gyűlölködések megszüntetését, barátságot az idegen népekkel.[44] A szervező munka elindult, ebben jelentős szerepet játszottak a Nyugat-magyarországi Radikális Párt vezérei, Zalkai Alajos (Pozsony) és Zsombor Géza (Sopron) lapszerkesztők.

[41] OL Bm. res. 259/1908.
[42] OL Mft. W. 1293.
[43] FL Fők. eln. res. 2176/1907.
[44] OSZK K. T.

Kristóffynak Zsombor Gézát sikerült megnyernie. A borbélymesterből lett laptulajdonos és német és magyar nyelvű lapok szerkesztője már az 1890-es évektől ambíciót táplált magában. Zalkaival létrehozott pártjuk tipikus városi kispolgári párt volt. Szorosabb kapcsolatot tartottak fenn a bécsi radikális párttal és lazábban kapcsolódtak Vázsonyi pártjához. Kristóffy közbejöttével Zsombor erőteljes nyitást hajtott végre a birtokos parasztság felé. Elsősorban a nyugat-magyarországi németajkú parasztságot igyekeztek megnyerni, de kapcsolataik révén országos akciót is kezdeményeztek. A párt már az 1906-os, pozsonyi kongresszusán meghirdette a kisbérletekért folytatott harcot. A kongresszus szellemében „Földet a népnek! Népet a földnek!" c. felhívást juttattak el az ország különböző pontjaira, Zalkai Alajos és Zsombor Géza aláírásával. Ebben a kisbirtok nemzetgazdasági hasznosságáról, a kisbérlet előnyeiről, a kisgazdaságok okszerű szaporításának szükségességéről igyekeztek mindenkit meggyőzni. Az út ehhez a birtokok örök áron történő eladása és kisbérletekbe adása.[45]

A párt soron következő, 1907-ben Sopronban tartott nagygyűlésére Kaffka László és Kristóffy anyagi támogatásával már Áchim L. András is hivatalos volt. Áchim 10 hívével együtt jelent meg Sopronban. Költségeit Kaffkának kellett volna fedezni (210 Ft kiszállási díj), de ezzel adós maradt. Az utazás céljára viszont Kristóffy ezer koronát fizetett.[46] Áchim önmagához híven „élesen támadta a hitehagyott népellenes koalíció minden cselekedetét. Felhívását, hogy ez ellen a jezsuita-gentry, a mágnás had ellen minden eszközzel küzdjenek, a német parasztok helyeslő tapsa kísérte."

Természetesen a gyűlésnek az volt a célja Kristóffy szellemében, hogy az általános választói jogért folytatott küzdelemben közös tábort alkossanak. Ennek deklarálása meg is történt. A nyugat-magyarországi radikálisok soproni és pozsonyi csoportjai mellett egyébként Szombathelyről, Kassáról, Szegedről, Sátoraljaújhelyről, Nyitráról érkeztek radikális küldöttek. Igyekeztek a helyiek a környék német kisgazdáit is meghívni, tekintettel Áchim L. Andrásra. A kisbirtokos érdekek ab-

[45] Szabadkai Friss Újság, 1906. június 23.

[46] Békésvármegye, 1908. november 28., december 12. Áchim beperelte Majer Jenőt, aki azzal vádolta meg őt, hogy pénzeket vett fel a darabont kormánytól választási célra. A per során kihallgatták a darabontokat. Kaffka László Áchim által felmutatott levélről beismerte, hogy ő írta, ami azt jelenti, hogy nem fizette meg a 210 Ft kiszállási díjat Sopronba. Áchim viszont elismerte, hogy az 1000 koronát Kristóffytól átvette. Báró Fejérváry határozottan tagadta, Majerral való szembesítés során is, hogy a kormány pénzt adott volna Áchimnak. Ezt Áchim is tagadta. Tibori János részben Boros (Brindus) Mihály vádjaira, leveleire alapozva igyekszik bizonyítani, hogy Áchim pénzért szerezte, majd adta el mandátumát a demokratáknak. Boros megbízhatósága kétségbe vonható. A vádak nem bizonyíthatóak. Hogy Áchim maga kapott-e pénzt agitációra és a lapok szubvencionálására, nem látjuk perdöntő kérdésnek. Ferencz Ferdinánd és körének törekvései, valamint a vele szembenállók magatartásának megítélése adóssága még történetírásunknak. Trianon viszont egyértelműen Ferencz Ferdinándot és Kristóffyt igazolta.

ban jutottak kifejezésre, hogy proklamálták a földbérleti parasztszövetség megalakítását, amelynek az lesz majd a célja, hogy tagjainak bérletet szerezzen a „kollektív gazdálkodás" céljára. Nyilván bérlőszövetkezetek megalakítását célozták ezzel.[47]

Zsombor Géza a birtokos parasztok mellett országos mozgalmat indított a kisiparosok és kiskereskedők szervezése érdekében is. Molnár Jánossal 1907. szeptember 15-én Budapesten megalakították az Iparospártot. Egyszerre három helyen, Budapesten, Sopronban és Szombathelyen „Munka" c. lapot adtak ki, majd sorra járva az ország legjelentősebb településeit, elsősorban az iparos körök tagjaiból sorra alakították meg a párt helyi szervezeteit. A cél az volt, hogy a helyi képviselőtestületi választásokon érvényesítsék az iparosok képviseletét, országosan pedig a parlamentben is.

Hosszas előkészületek után az Országos Radikális Párt végül 1908. március 7-én alakult meg Budapesten. Az ország 25 településéről érkeztek küldöttek. Kaffka László pártelnök és Baross Gyula mellett jelen volt Zsombor Géza és Zalkai Alajos, Boros Mihály és Pokrócz Ferenc, az Országos Földművelő Párt képviseletében, Heegn Reimhold, a verseczi Bürgerpartei és a Magyarországi Német Néppárt képviseletében, Popovity Milivoj képviselte a szerbeket, Garai István (Nagylak), aki a parasztpártot képviselte. Mellettük több vidéki lapszerkesztő, köztük Balassa Ármin (Szeged és vidéke), Salgó Sándor (Somogyvármegye). Számos felszólalás után elfogadták a párt programját és szervezeti szabályzatát. A már ismert követeléseken túl a program újat nem hozott. Ezzel kapcsolatosan csak Kökényessy Géza, a makói radikális párt, a Sopron–Pozsony környéki után legerősebb vidéki szervezet elnöke követelt változtatást. Ez a szekularizáció radikálisabb és az egyház és állam következetes szétválasztásának követelésében, a vízitársulatok azonnali államosításában jutott kifejeződésre. A Tisza balparján élő birtokos parasztság magasra szökött jelzálogterheinek csökkentése érdekében tett javaslatát azzal indokolta, hogy a társulatok az évről évre elvégzett gátépítési, megerősítési, ármentesítési költségeket rátáblázzák az „ártéri" birtokosokra, olyanokra is, akik messze távol élnek és gazdálkodnak a hajdani árterületektől. Javaslatai azonban nem kerültek be a programba.

A kongresszus egyik parázs vitát kiváltó kérdése volt, hogy mehívják-e Kristóffy Józsefet az esti társas vacsorára? A javaslatot Kaffka László tette — illett meghívni azt, aki pénzelte a pártot — azzal az indoklással, hogy kérdőre vonják, hogy milyen biztosítékokkal hirdette meg az általános választójogot. Kaffka még azt is szükségesnek tartotta megjegyezni, hogy ők a volt Fejérváry-kormány tagjaival semmiféle nexusban nincsenek. Hosszas vita után a javaslatot elfogadták, jóllehet még Zsombor Géza is ellenző beszédet tartott. A látszat kedvéért pedig, több he-

[47] Budapesti Napló, 1907. szeptember 3.

lyen, így a Munka c. újság hasábjain is Kristóffy-ellenes kirohanásokat tettek. Kristóffy a meghívásnak természetesen eleget tett és beszédet is tartott.[48]

A következő jelentős megmozdulás a parasztpárt kongresszusa volt 1908 Pünkösdjén, Békéscsabán. A nyugat-magyarországiak látogatását Zalkai Alajos viszonozta. Jelen volt a földművelő párt számos küldötte, élén Boros Mihállyal. Megjelent Horváth Gusztáv, a szociáldemokrata földmunkásszövetség volt nagyváradi titkára, aki több hívével együtt közben Áchim mellé állt. Jelen volt Pető Sándor, Csaba országgyűlési képviselője, akit időközben Áchim helyett választottak képviselővé és K. Schriffert József, Gyula balpárti parasztképviselője. A nemzetiségeket Hodzsa Milán szlovák, Vlad Aurél román képviselő képviselte. A kongresszust bizonyos források szerint Kristóffy finanszírozta, azzal a céllal, hogy ez a kongresszus is, a radikális pártihoz hasonlóan próbálja egy táborba tömöríteni az általános választójog harcosait. Az állítás nem bizonyítható, ám tény, hogy Áchim képviselte ezt a törekvést. Eredetileg sokkal szélesebb táborra számított, így a dél-magyarországi németekre is, sőt a parasztság gazdasági és politikai helyzetéről Dániel Arnold, az általános és titkos választójogról pedig Rácz Gyula (Huszadik Század) tartott volna előadást, ám ők nem vállalták.[49]

A beépített bizalmi ember jelentése szerint a mandátumokat nem vizsgálták, pontos jelenlétet nem állapítottak meg. Jelentése szerint 30–40 település képviseletében 60–80 küldött vett részt Békés, Bihar, Csongrád és Csanád megyékből.[50] A Paraszt Újság 403 község 607 küldötteről beszélt, a Föld Népe pedig 256 település 286 küldötteről tesz említést. A Békésmegyei Ellenzék tudósítója 186 községből érkezett 300 küldöttről tájékoztat.[51] A Budapetsi Napló még ezeket az adatokat is túllicitálja, mert 405 településről 867 delegátusról tesz említést.[52] Semmi jel nem mutat arra, hogy két parasztpártnak ilyen befolyása lett volna. Ezek a túlzások nyilván Kristóffy meggyőzését célozták, de főként Ferencz Ferdinánd körének szóltak.

A kongresszus hitet tett az általános választójog mellett és kimondta, hogy elérése édekében általános sztrájkot hirdetnek. A kongresszus legnagyobb hatást kiváltó eseménye Dózsa életnagyságú gipszből készült szobrának felavatása volt. A szónokló Boros Mihályt a főszolgabíró többször is félbeszakította. Ami a parasztpárt programját illeti, radikálisnak nem volt mondható, megmaradt az egyházi és hitbizományi birtokok parcellázásánál, a 10 000 holdas birtokmaximumnál, a progresszív adózás követelésénél, munkásvédő intézkedések szorgalmazásánál. „Áchim, aki voltaképpen 'agrárszocialista' volt, a csabai gyűlés elé túlságosan

[48] FL Fők. eln. res. 443/1908., Polgár, 1908. március 8.
[49] Békésmegyei Ellenzék, 1908. május 31.
[50] OL Bm. res. 345/1908.
[51] Föld Népe, 1908. június 13.; Békésmegyei Ellenzék, 1908. június 14.
[52] Budapesti Napló, 1908. június 19.

konzervatív programot terjesztett. Mind az első, mind a másik szélsőségtől a mi embereink, Hodzsa, Bella és Vlad tartották vissza". Hodzsa Milán szerint komoly földbirtokreform helyett, amit ők tanácsoltak neki, csak 10 000 holdas maximumot követelt. (Bár a Föld Népe 1000 holdat említ — F. J.) „Azt is csak úgy éppen hogy, ami tízezer holdon felül van, azt a nagybirtokos adja bérbe a földmíveseknek. Szerinte a programot mások tanácsának engedve ötletszerűen vetették papírra és az sem agitációs, sem politikai célra nem alkalmas."[53]

Hodzsa Milán részt vett másokkal együtt abban a vitában, amely a Huszadik Század hasábjain indult a Parasztpárt programjáról és létjogosultságáról. Hodzsa természetesen az általános választójogért folytatott harcot emelte ki. Maga is többször felszólalt a kongresszuson és ellenkoalíció létrehozásának szükségességéről beszélt, része volt abban, hogy a kongresszus üdvözlő levelet intézzen Ferencz Józsefhez. Ami Hodzsa valódi szerepét illeti ezen a kongresszuson, az a parasztpárt szlovák jellegének a tudatosítása volt.

A Slovenský Týzdennik, amelyik cikkeit közölte, már magát a pártalakítást is az ő érdemének tudta be olvasói előtt: „1905–1906 óta Hodzsa azzal a tervvel foglalkozott, hogy megszervezi a nem magyar és magyar demokratikus csoportok együttműködését az általános választójog kivívása érdekében. Formális javaslatra csak 1908 szeptemberében került sor: addig az együttműködést készítették elő. 1908 nyarán Áchim végre elszánta magát, hogy formálisan megalakítja a parasztpártot és vidéken kívül is... Hodzsa, az igazi kezdeményező a román Vladdal megjelent a magyar földmíves-nagygyűlésen."[54] Hodzsa leírása szerint Áchim testvérként köszöntötte Vladot és őt, a tömeg pedig Kossuth Ferencet és Apponyit abcugolva óriási ovációval ünnepelte a nemzetiségi képviselőket. Mindketten szóltak a tömeghez az összefogást szorgalmazva és kezdeményezve. Végül Pető képviselő helyett is Hodzsa tartotta meg az előadást az általános választójogért vívott harcról. Majd a kongresszust követő nagygyűlésen is felszólalt, a tömeg követelésére szlovákul — és saját tudósítása szerint — leírhatatlan lelkesedéssel, könnyezve hallgatta a csabai nép beszédét. Hodzsa Milán szlovák öntudatot felkorbácsoló beszéde nem maradt hatás nélkül Csabán és környékén. A megyebeli és országos sajtó egyaránt felháborodva kommentálta a „dákóroman" Vlad és a „pánszláv" Hodzsa csabai szereplését és azt, hogy Áchim szövetkezett velük. Jól látták a veszélyt, mert hamarosan a tótkomlósi képviselőtestület elé, Lehoczky Mihály bíró támogatásával egy olyan javaslat került, hogy eztán „tót" nyelven is vezessék az ülések jegyzőkönyveit.[55]

Áchim pártjának egyik összetartó ereje kétségtelenül az volt, hogy gerincét szlovákok alkották. Elsősorban Csaba, Tótkomlós, Tótbánhegyes, Doboz lakos-

[53] *Hodzsa, M.* 1938. 169–177. o.
[54] *Hodzsa, M.* 1938. 155. o.
[55] Békésmegyei Ellenzék, 1908. június 14.

ságára épített. Hiba lenne azonban tót nemzeti mozgalmat látni a Parasztpárt mögött. Áchim maga a nemzeti kérdésben is ingadozott. Szarvasi gimnazista korában nagy szlovák volt, osztálytársa, Bella Metód — később lipótszentmiklósi szlovák képviselő — hatására, majd teljesen nemzeti függetlenségi érzelmű lett. 1908-ban meghívta Hodzsát Csabára, majd kerülte a nemzetiségi képviselőket. „Olykorolykor azért szívszaggató levelekt írt Bellának és Hodzsának és erősködött, micsoda szlovák akarna lenni, ha tudna." Egyszer fellépett a szlovák iskolák érdekében, majd utána pánszlávoknak szidalmazta azokat, akik ugyanazt követelték.[56]

Hodzsa Milán kiemelte Áchim politikai álhatatlanságát is, magatartásának súlyos fogyatékosságaira is rámutatott. Alig csoda, hogy a nagy előkészületek után megtartott kongresszus múltával semmi komoly előrelépés nem történt. A Föld Népében Boros már azért támadta Áchimot, hogy nem csupán sztrájk nem volt Csabán a választói jogért, de maga Áchim el is felejtette az egészet. A két párt egyesülése formális maradt. Tágabb országos összefogást nem tudott megvalósítani, elveszett a helyi csabai „urak és parasztok" közt folyó egyre hevesebb küzdelemben, melynek küzdő terén végül el is esett. Áchim L. András nem pártjának radikális programjával hívta fel magára a paraszti közvélemény figyelmét — számosan vallottak radikálisabb felfogást —, hanem önmagának és mozgalmának mentalitásával, aroganciájával és ennek Áchim összes hibáinak ismeretében is jelentős pozitív tartalma és hatása volt. Pályafutása pedig olyan tanulságokkal szolgált, melyből utódai tanulhattak.

A Kristóffy által tervezett ellenkoalíció ingatag maradt és nem kovácsolódhatott egységes és komoly politikai erővé. Arra volt alkalmas csupán, hogy a koalícióval szemben potenciális fenyegetést jelentsen, ha az nem enged Bécsnek. A titokban folyó ellenkoalíciós törekvéseket időnként ki is szivárogtatták. Tudni vélték, hogy munkamegosztás történt, miszerint Áchim Parasztpártja Arad, Békés, Csanád, Csongrád, Bács–Bodrog és Bihar megyék szervezését végzi, Borosék — az Országos Földművelő Párt pedig Bihar északi részén, Szabolcs, Szatmár, Szilágy, Hajdu, Heves és Zemplén megyékben végeznék a szervezést. További céljaik közt szerepelt, hogy megerősítsék a román „Lupta" c. lapot, a szlovák „Slovenský Týzdennik"-et — Hodzsa Milán lapja volt — és a Paraszt Újságból fővárosi filléres újságot csinálnak, míg Zalkai Lajos és Zsombor Géza korábbi lapjaikban folytatnák az agitációt. „Földet a népnek!", „Akié a föld, azé az ország!" jelszavakkal akarták a parasztságot felrázni.[57] A cél mindenképpen az volt, hogy a következő választásokon az ellenkoalíció jelentős teret nyerhessen. Főként parasztképviselőket kívántak nagyobb számban a parlamentbe bevinni. Ennek érdekében Boros Brindus Kristóffy költségén, Sárik Gyula ceglédi nyomdájában — itt nyomtatták a Föld Népe c. lapot is — sok százezer példányban felhívást nyomtatott ki.

[56] *Hodzsa, M.* 1938. 190–192. o.

[57] Magyar Lobogó, 1908. szeptember 20.

Ebben a földmívesekhez fordulnak, hogy az urakat leleplezzék, azok bűnlajstromával lázítsanak. A cél pedig az, hogy a következő választáson minden községben földmívelő embert állítsanak jelöltnek.[58]

A politikai válság idején újra kibontakozott nagyarányú parasztmozgalmak újra megmozgatták a föld népét. A politikai válság idején egyszerre négy parasztképviselő jutott a parlamentbe, mellettük négy demokrata (Vázsonyi Vilmos, Bródy Ernő, Leitner Adolf és végül Áchim helyett Pető Sándor). Közel állt hozzájuk Sándor Pál (pártonkívüli), Benedek János függetlenségi, Eötvös Károly (ekkor pártonkívüli), 1907.ben Polónyi Géza igazságügyi minisztert buktató Lengyel Zoltán és Farkasházy Zsigmond (még függetlenségi) képviselők. Mellettük ott ült a parlamentben a nemzetiségiek nacionalista, de iskolázott és politikai beállítottságukat tekintve, következetesen demokrata képviselőinek egész sora. Egyre nagyobb befolyást képviselt a Huszadik Század c. folyóirat köré tömörülő Társadalomtudományi Társaság, amelyik éppen erre az időre radikalizálódott és szabadult meg következetlen vezéreitől (Gratz Gusztáv és Farkas (Wolfner) Pál). Közöttük különösen Rácz Gyula és Dániel Arnolt szakszerű és alapos cikkeik sorozatában foglalkoztak a birtokos parasztság helyzetével. A Huszadik Század nem jutott el a parasztokhoz, ám számos vidéki lap átvette az ott közölt információkat. Olyan baloldali újságírók hada jelent meg, mint Kabos Ede (Budapesti Napló), Zigány Zoltán, Fényes László, Fényes Samu, Kalmár Antal stb. Nem beszélve az ekkorra már iskolázott szociáldemokrata publicisták táboráról és a nemzetébresztő verseket és publicisztikai munkákat író Ady Endréről.

A demokratikus erők egyre szélesedő tábora azonban meglehetősen megosztott volt. A szociáldemokraták és a különböző demokrata és radikális tömörülések közjogi színezet nélküli politkát hirdettek, ennek a tábornak jelentős bázisa volt a fővárosi zsidó polgárság, zömmel Vázsonyi vezetésével, jelentős teret foglalva el a főváros képviselőtestületében is. A birtokos parasztság felé kevés mondanivalójuk volt, viszont teljes erővel támogattak minden paraszti, demokratikus mozgalmat. A Budapesti Napló és a Polgár (Vázsonyi lapja) rokonszenvvel szemlélte elsősorban Áchim tevékenységét. A radikális lapok publicisztái a Huszadik Század köré tömörülő erőkkel együtt elérkeztek a nagybirtok elleni következetes harcig. Kristóffy a közjogi színezet nélküli, demokratikus erők táborára kívánt építeni. Volt azonban a demokratikus és radikális átalakulást sürgetőknek egy nemzeti tábora is, amely kezdetben a Függetlenségi Pártban bízva remélte az általános választójog kivívását, a demokratikus reformokat és nemzeti függetlenséget megvalósítani. Pártjukban csatlakozva ezek az erők felmorzsolódtak. Egyik részük együttműködött a közjogi színezet nélküli demokratákkal, másik részük próbált igazi radikális 48-as politikai tábort létrehozni. A csalódott függetlenségiek jelentős része átmenetileg létrehozza a heterogén elemeket összefogó Balpártot, amely

[58] Somogyvármegye, 1909. augusztus 20.

később beleolvadt a Justh-pártba. kisebb csoportja Nagy György vezetésével megalapította a Köztársasági Pártot (ügyvédek pártja), amelyik szintén nem tudott paraszti tömegeket maga mellé állítani.

A nemzeti és radikális törekvéseket összekapcsoló tábor egyik vezére Kalmár Antal volt és 1907 júniusában megindította a „Radikális 48" c. lapot. Felelős szerkesztője Horváth Jenő volt. Kettőjük eláírásával tették közzé új programjukat, amely a hajdani Sima-féle programra emlékeztetett. Érdekessége volt, hogy a Függetlenségi Párt korábbi összes nemzeti követelését megismételve, hitet tett a Habsburgok mellett a német birodalom veszélyessége miatt, de a felségjogokat nemzeti jogokká kívánta tenni, ami azt jelentette volna, hogy azokat a magyar népparlament gyakorolja és az uralkodó szerepe az angolhoz hasonló lenne. Fontosabbak a program további részei: „Magyarországon minden latifundiumot — a tulajdonosok méltányos kártalanítása mellett — oda kell adni a parasztnak — teljesen ingyen, esetleg törvényes kényszer útján: örök haszonbérbe... Törvénybe kell iktatni, hogy egy ember pedig ötszáz hold földnél tulajdonul többet ne bírhasson. Az összes főpapi javakat szekularizálva oda kell adni a munkás paraszt-kéznek."[59]

A demokratikus tábor felvázolt sokszínűsége: 48-as és 67-es, magyar és nem magyar, katolikus és protestáns vagy zsidó, darabont és darabont-ellenes, városi kispolgár és paraszt, szocialista és „hazafi" stb. lehetetlenné tette a XX. sz. elején, hogy a birtokos parasztság egy erős és demokratikus polgárpárt keretei között maga is komoly politikai tényezővé váljék. Ezért egyedüli lehetőségként az önálló, mindenki mástól független szervezkedés és fellépés kínálkozott. Jelentős segítség nélkül maga a felismerés és pláne a cselekvés hosszú időt vett igénybe.

A gyámkodástól mentesen — saját úton

Az 1907. február 4-i, kaposvári megyegyűlés híre eljutott a fővárosba is, bejárta a sajtó lapjait. „Megmozdul a vidék... Az értelmes, józan földmíves nép, ez az élesen látó réteg, amelynek nem a szocialista agitátorok, hanem a rideg tapasztalás nyitotta fel a szemét. S mellettük állnak a református lekészek, akikre szintén nem lehet ráfogni, hogy félrevezették őket. Ez a két világosfejű csoport még csak maroknyi had, de a küzdelem meg fog erősödni." Történt, hogy a „koalíciós feudálisok vezére", Széchenyi Aladár gróf a kivándorlást ecsetelte és — tőle szokásosan — az egyke ellen emelt szót. A kivándorlás ellen rendőri intézkedéseket követelt, az egyke ellen pedig új örökösödési törvényt sürgetett. „Földet a népnek! Hol a 48. XX. törvénycikk! Le a hitbizománnyal! Le a papi birtokkal!" — közbeszólásokkal árasztották el. Utána Novák János, sandi bíró keserűen állapította meg, hogy nem csupán a napszámos vándorol ki, hanem a kisbirtokos is,

[59] Radikális 48, 1907. június 8.

mert a kormány értük sem tesz semmit. A nemzeti kormány, amelyet nagy örömmel fogadtak, semmit nem tesz. Valósítsák meg a progresszív adózást. Varga Dezső, darányi református pap következett szólásra és nagy beszédében követelte a kötött birtokok parcellázását. Indítványozta, hogy a megye írjon fel a törvényhozásnak, melyben követeljék a hitbizományi rendszer megszüntetését, kincstári és alapítványi birtokok parcellázást, papi birtokok és alapítványi birtokok kisbérletbe adását, 500 holdon felüli bérleteket ne engedélyezzenek. Követelte a létminimum megállapítását, új kataszterrendszer bevezetését és végül progresszív adózást.

Szabó István, csokonyai bíró szemléletesen mutatta ki, hogy a kisbirtok 9 korona 78 fillér adót fizet 1 hold föld után, míg ezért az uradalom csak 52 fillért, ezért kell a progresszív adó. Mindhárom szónok szavait el akarták nyomni az urak, de ők rendületlenül beszéltek. Szabó Isván nagy méltánytalanságnak nevezte, hogy mikor a nép jogokat kér, akkor az urak nem akarják meghallgatni. „Bezzeg jók voltunk a nemzeti ellenálláskor. Eddig a földműves nép az úri osztállyal együtt akarta a jogait megszerezni, de ha az urak nem úgy bánnak velük, ahogy illik, akkor *a nép nélkülük és ellenük is kivívja jogait*!" Az urak nevetve fogadták a fenyegetést, mire Szabó István odavágta nekik, hogy a nemzet gerince, a földműves nép meg is fogja mutatni erejét.[60]

A Somogy megyei lapoktól átvett híren fellelkesedve másnap maga a főszerkesztő „(K)" — Kabos Ede, nagy vezércikkben ad kifejezést csodálatának. „Somogyban, ahol még az imént a csecsemő is 48-as volt, sorra állnak fel az új Tiborcok, református papok, a sandi bíró, a csokonyai bíró és odakiáltják a oligarchiák fülébe, hogy a türelem gyertyája csonkig égett." A dicséret oroszlánrésze a „csokonyai bírónak" szól, pedig a cikkíró még nevét sem tudja — az előző számban Kovácsnak írták — valami hetedik érzékkel jósolja meg karrierjét: „A csokonyai bíró európai ember a magyar parlament középkori uraival szemben. A keserűsége a Tiborcé, de a hangja a modern európai emberé, aki keserűen mondja el panaszát, de meg is tudja mondani az orvosságát. Micsoda toronymagasan áll ez a somogyi megyegyűlés a magyar parlament fölött!" „A csokonyai bírót tehát nem fogják többé elnémítani. A Tiborcok meg fognak szólalni mindenfelé és recsegni fog a parlament, inogni fog minden latifundium."[61] A lap munkatársa volt Ady Endre is, zömmel verseit, tárcáit is a Budapesti Napló közölte. Ekkor éppen Párizsban tartózkodott, ám a somogyi megyeházban történtek hatására a következő postával küldte a „Fölszállott a páva" c. híres költeményét.[62]

Somogy már egy a sok közül, a kisbirtokosok elégedetlensége országos méreteket ölt. 1905–1907-ben jelentős aratási sztrájkok lobbannak fel, gyámkodás-

[60] Budapesti Napló, 1907. február 8.

[61] Budapesti Napló, 1907. február 10. „A somogyi Tiborcok". Nagyatádi Szabó Istvánnak a megyei képviselőtestületben játszott szerepéről és pályafutásáról bővebben: *Király I.* 1966.

[62] Budapesti Napló, 1907. március 10.

sal ugyan, de a területi kisbirtokos szövetségek behálózzák az országot, Várkonyi és Áchim az Alföldön a birtokos parasztok megnyerésével új országos politikai párttal fenyeget. Közben Romániában véres felkelésbe megy át a paraszti elégedetlenség. Mindezek arra ösztökélik a függetlenségi atyafiakat, hogy valamilyen módon okos politikával ki kellene fogni a szelet a vitorlából és levezetni a feszültséget. A terv a *Magyar Lobogó* c. függetlenségi laptól indult el. A lapnak oka volt arra, hogy a kisbirtokosokat mozgósítsa, hiszen a párt elit lapjai mellett vegetált, szüksége volt olvasótáborra és a szerkesztőség úgy gondolta, hogy a kisbirtokosok olvasótábora megmentheti a lapot. Barabás Béla szerkesztésében megjelenő lap Kossuth Ferenc pártfogását is élvezte és elítélőleg nyilatkozott a párton belüli baloldalról. A bábáskodók közé tartozott Laehne Hugó a nyugat-magyarországi és Paur Ödön, a közben megalakult alföldi földművelők gazdasági egyesületének ügyvezető igazgatója is. A cél nem lehetett más, mint egy országos kisbirtokos szövetség létrehozása központi irányítással, gyámkodással felhasználva a Függetlenségi párt bázisának erősítésére, a kormány politikájának támogatására. Egyben a Kristóffy törekvéseinek lehetetlenné tételét, a szocialisták elszigetelését is szolgálta volna a törekvés. Minden lépésről tájékoztatták Kossuth Ferencet és kikérték a véleményét.

A meghirdetett akció nem várt eredményeket hozott, százával érkeztek a kisbirtokosoktól a levelek, tele panasszal, javaslattal. A leveleknek a szerkesztőségnek is tetsző részét közzé is tették, a nemtetszőkre pedig válaszoltak, hogy ez még nem időszerű és megmagyarázták, hogy mi a helyes. Egy jellemző tudósítás erről: „Lapunk szerkesztője, Soós Antal az összes leveleket és panaszokat dicső nevű pártvezérünk, Kossuth Ferencz kereskedelmi miniszternek tudomására hozta. El sem lehet mondani, hogy Kossuth Ferenczre míly nagy hatást tettek a levelek. Jóságos szíve, mely csak a magyar nép boldogságáért ver, összeszorult. Rögtön ki is jelentette, hogy ő majd a kisbirtokosok érdekében beszél Darányi Ignácz földmívelésügyi miniszterrel... Mindebből világosan kitűnik, hogy Kossuth Ferencz és a kormány minden egyes tagja szívén hordja a nép javát."[63] Az idézethez semmit nem kell hozzátenni, magáért beszél.

Következő lépésként Szendrey Mihály és Soós Antal szerkesztők megkeresték Gyomán B. Kis Imrét, hogy megbízzák a kisbirtokosok országos kongresszusának előkészítésével. A választás oka az volt, hogy 1903-ban Várkonyi innen kiindulva akarta a kisbirtokosok szövetségét létrehozni, de a Magyar Lobogó is erre a környékre, Szeghalom, Vésztő, Füzesgyarmat járt a legnagyobb számban. B. Kis Imre és társai meghallgatták az elképzeléseket és vitába szálltak, meglepő történelmi ismeretekről számot adva elmondták, hogy mit köszönhet a nemzet a parasztságnak és ma egy képviselő sincs a parlamentben, aki érdekeit védené. Csak Mezőfit

[63] Magyar Lobogó, 1907. január 20.

dicsérték, aki eleget tesz kötelességének.[64] Telt az idő és a Magyar Lobogó továbbra is fújta a régi nótát, amikor a gyomaiak megtartották az előkészületi értekezletet. Jellemző, hogy a lap ennek anyagát nem közölte, csak megjegyzéseket fűzött hozzá: „Anélkül, hogy akartuk volna, megtartatott Gyomán a mi kezdeményezésünkre az első értekezlet a kongresszusra vonatkozólag. Mi ezt nem akartuk még... ismételve hangoztatjuk annak elkerülhetetlen szükségességét, hogy egy központból vezetve, egyöntetűen kell eljárnunk... Különösen pedig figyelmeztetjük a kisbirtokosságot, hogy jól fontolják meg mindazt, amit a kongresszuson tárgyalni óhajtanak, ne essenek túlzásba, mert aki sokat markol, keveset fog." A lényeg azonban a cikk után következett, egy felhívás: „A kongresszusra való tekintettel pedig kérjük a lejáró előfizetéseket most pontosan megújítani, mert a következő számunkban már igen fontos közlemények lesznek a kongresszus idejére és helyére vonatkozóan."[65]

Ez volt a lényeg, a lap egy évig húzta-halasztotta a kongresszus összehívását, közben egyre nagyobb kisbirtokos tábort mozgatott meg és növelte előfizetőit. Kezdett az ügy kellemetlenné válni, hiszen a levelek döntő többségében kifejeződött a kormánnyal és a parlamenttel szembeni elégedetlenség és ami ennél is kellemetlenebb volt, nem elégedtek meg a kormány reformterveivel, hanem a kisbirtokosság valós követeléseit fejezték ki. Félő volt, hogy a kongresszus földcsuszamlást idéz elő és a vezetés is, az elképzelés is azok kezébe kerül, akiket éppen el kívánnak szigetelni. Jellemző, hogy a leendő kongresszus programjául csupa periferikus javaslatot tűzött napirendre a szerkesztőség. Ilyen volt a kisbirtokosok nyugdíjintézetének felállítása, a kisbirtokosok tehermentesítésére vonatkozó spekulációk, katonaság által okozott károk ügye stb.

Végül a kongresszus összehívása elodázhatatlanná vált, mert fennállt annak a veszélye, hogy az egybegyűjtött tábor elszakad a gyámkodástól, ezért 1908. március 22-re előértekezletet hívtak össze Kisújszállásra. Leutazott a lap négy szerkesztője, Baross Kálmán, Hunyár László, Fekete János, Faragó Andor és velük ment P. Ábrahám Dezső, orszaggyűlési képviselő, karcagi ügyvéd. Az volt a cél, hogy egy előértekezleten a napirend meghatározásával, az ott lévők meggyőzésével mederben lehessen tartani a kongresszust. Mentő ötletként megnyerték a körzet országgyűlési képviselőjét, aki a vezérszerepet elvállalta. Barabás Béla főmunkatárs, a lap főtulajdonosa nem vállalt közösséget. Már az előértekezleten bajt lehetett szimatolni, mert a kisgazdák igazi hangadói, mint a karcagi Csontos Imre és Czina János és társaik, de a dunántúliak közül a nagyigmándi Szíjj Bálint és a szentgáli Zsebeházy Károly, határozottan kiálltak amellett, hogy a gazdasági szervezkedés nem elég, hanem a szervezetnek politikai erővé, sőt párttá kell válnia. A közhangulat láttán P. Ábrahám Dezső elnöki záróbeszédét csak azzal zárhatta

[64] Magyar Lobogó, 1907. április 7.
[65] Magyar Lobogó, 1907. július 7.

le, hogy „Magyarország kisbirtokosainak és kisiparosainak gazdasági boldogulása és politikai érvényesülése céljából való szervezkedést feltétlenül szükségesnek tartja".[66]

Jellemző, hogy az előértekezletre kiadott felhívásnak csak egyetlen fontos mondanivalója volt, hogy mindenki szerezzen még két további előfizetőt a lap számára. Úgy gondolták, hogy itt mindenki kibeszéli magát és az új vezetőség pedig tetszése szerinti irányba vezeti el a szervezetet, és ezzel a kedélyek le is csillapodnak. Nem így történt. A hangadók nyomására a kongresszust, szintén Kisújszállásra, már húsvétra (április 20-ra) kénytelenek voltak összehívni. A veszélyt látva, Kossuth Ferenc erre az eseményre már nem ígért vasúti kedvezményt, mint tette az előértekezlet esetében.

A húsvéti kongresszus előkészítésére végrehajtó bizottságot hoztak létre P. Ábrahám Dezső vezetésével. Meghatározták a napirendet is, melyre jellemző volt, hogy nem szerepelt benne a Magyarországi Kisbirtokos Szövetség (MKSZ) alapszabályainak elfogadása és a vezetőség megválasztása. Az előbbit ennek ellenére megtárgyalták, de vezetőséget nem választottak. Hunyár László szerkesztő, mintegy kinevezte magát ügyvezető igazgatónak, P. Ábrahám Dezsőt pedig elnöknek.

A kongresszus sikere az előzetes várakozást is felülmúlta. Jelenlétet nem állapítottak meg, tekintettel a több ezres tömegre. Annyit konstatáltak, hogy az ország 14 vármegyéje képviseltette magát. Ez volt az ország történetében az agrárszocialista kongresszusokat is beszámítva a legnépesebb fóruma a parasztságnak. Olyan igazi népparlamentté vált a kisújszállási kongresszus, ahol a kisbirtokos parasztság összes sérelme terítékre került. Nem maradtak el a liberális követelések, mint az általános választójog, az ingyenes népoktatás stb. sem. Az alapszabályt úgy állították össze, hogy a szervezet könnyen kormányozható legyen és a kormányzat lojális partnerévé válhasson. Elsősorban a mezőgazdasági termelés, értékesítés, állattenyésztés, egyszóval a gazdálkodás korszerűsítését szolgálta. Indítványokat tehetett a szervezet az önkormányzatok, parlament és kormány felé. Az éves közgyűlés hatáskörébe csupán formális dolgokat utalt az alapszabály. Kimondta, hogy községi szervezetek is hozhatók létre, de azokat nem szorgalmazta. Lényeges volt, hogy végül az alapító tagsági díjat 100 koronában, az éves tagsági díjat 1 koronában állapították meg.[67] Ez azt jelentette, hogy a szövetségben érdemes volt vezéreskedni. Hunyár László és társai Barabás Bélától meg is váltották a Magyar Lobogót és azt a szövetség hivatalos lapjává tették.

A kedvező kamatú hitelek követelése érlelte meg a kisbirtokos bank gondolatát. Alapítóként belépett az MKSz, P. Ábrahám Dezső és báró Thoroczkay Viktor, országgyűlési képviselő, Laehne Hugó, Paur Ödön, Rusznyák József bankigazgató

[66] Magyar Lobogó, 1908. március 29.
[67] Magyar Lobogó, 1908. április 26.

és megnyertek továbbá 21 birtokos parasztot. 25 koronás részvények kibocsátását tervezték.[68]

A megkezdett úton végig kellett menni, 1908. június 8-ra, pünkösdre újabb kongresszust hívtak össze Pécsre. Itt elfogadták a végleges alapszabályt. Hunyár László megpróbálta elfogadtatni, hogy a helyi szervezetek jegyzőjét ne válasszák, hanem a szövetség nevezze ki, hasztalan erőlködés volt, elutasították. Megválasztották a szövetség vezetőségét is. Hunyár László elnökigazgató lett, tehát elérte célját. A szerkesztőségből alelnök lett Baross Kálmán, titkár Fekete János, jegyző Faragó Andor. A választás azonban mégsem sikerült teljesen a gyámkodók akarata szerint, mert elnökké nem P. Ábrahám Dezső, hanem Oláh Mihály békési kisbirtokost választották. Ezután P. Ábrahám nyomban le is mondott választmányi tagságáról és visszavonult a mozgalomtól. Alelnök lett még Csontos Imre Karcagról és a kisbirtokosok számos bátor képviselője került a választmány tagjai sorába. P. Ábrahám búcsúzásul még elérte, hogy a jelenlévők előtt dicshimnuszt zenghessen Darányi Ignáczról és küldjenek neki üdvözlő táviratot.[69] Ezzel le is zárult egy korszak a birtokos parasztság történetében.

A pécsi kongresszus után országszerte megindult a helyi szövetségek alakulása. Kezdődött augusztus 30-án Békésen, majd szeptember 6-án Szentgál következett, s jött sorra Karcag, Kisújszállás, Törökszentmiklós, Gyoma, Szeghalom, Takácsi, Bácsfeketehegy és 1909 novemberében Szarvason már a 40. helyi szövetség alakult meg gyámkodástól mentesen.

A látszólag gazdasági szervezkedés mellett feltartóztathatatlanul elindult a kisbirtokosok burkolt, vagy nyílt politikai szervezkedése is. Ebben élen jártak a somogyi kisgazdák. 1908. január 12-én megalakították a Somogy megyei kisgazdák egyesületét. Alapszabályaikat minta szerint készítették el, ami azt jelenti, hogy kizárólagosan gazdasági, mezőgazdasági érdekvédelmi tömörülést alakítottak. Alapszabályait az alispán május 8-án jóváhagyásra felterjesztette a földművelésügyi miniszterhez. Megjegyezte, hogy ezzel a szervezettel a jövőben számolni kell a megüresedett mandátum betöltésénél és „a szereplők közt vannak olyanok, akik a vármegyei közgyűléseken történt szerepléseik alapján nagyon is fogékonyak azon eszmék iránt, melyek a kisbirtokos földmíves osztályt szembeállítják az urakkal".[70] Ezt a megjegyzést figyelembe véve, a miniszter az alapszabályok jóváhagyását meg is tagadta. Az alakulat valódi célja nem volt más, mint a megyei képviselőtestület birtokos paraszti táborának egy szervezetbe tömörítése. A meghívókat is 40 törvényhatósági tag, kisgazda számára küldte szét Kisiván János. A szervezet valódi szervezője és feje Szabó István csokonyai bíró volt. Nem véletlenül a megyei sajtó „Kisbirtokosok pártjának" nevezte a tömörülést. Magya Szabó István is

[68] Magyar Lobogó, 1908. május 17.
[69] Magyar Lobogó, 1909. június 14.
[70] OL Bm. res. 760/1908.

a sajtónak tett nyilatkozatában arról beszél, hogy „Az idők jele, az élet tapasztalatai, a másokba vetett bizalomból való kiábrándulás érlelte meg bennünk, földmívelő kisbirtokosokban azt az elhatározást, hogy minden más társadalmi osztálytól függetlenül, a magunk körében, az egész Somogyvármegyére kiterjedő egyesületet létesítsünk".[71]

A somogyi kisbirtokosok példáját követték a Tolna megyei „svábok", 1908-ban szintén önálló szervezkedésbe kezdtek, szintén minden gyámkodás nélkül a kisbirtokosok vezetésével. 1909-ben Betnár Béla, bonyhádi lapszerkesztő és laptulajdonos kiadta a Bauernbund c. lapot. Célja német kisgazdák összefogása és csatlakoztatása az MKSZ-hez.

1909. február 5-én alakult meg a kisbirtokosok megyei pártja Temes megyében. Ez már minden leplezés nélkül politikai szerveződés volt, nyíltan azzal a céllal, hogy a megyei birtokos paraszti képviselői egyeztessék álláspontjukat a megyegyűlések előtt. Azt is kimondta az alakuló ülés, hogy a párt tagjai minden megyei közgyűlés előtt találkoznak a temesvári Szarvas Szállóban és közös álláspontot foglalnak el. Az alapítók zöme német kisbirtokos volt.[72]

1909. március 8-án alakult meg a „Vármegyei Gazdapárt" Veszprém megyében. A szerveződésről tudósító Mohácsy Lajos, marczalgergelyi evangélikus lelkész, már rég szerepet játszott a Kisbirtokosok Országos Szövetségében, így ír: „Az Alföld legnagyobb városai, községei: Békés, Mezőtúr, Karcag, Kisújszállás, Gyoma, Orosháza, Törökszentmiklós, stb. már mind be vannak szervezve... E nagyarányú mozgalomnak a hullámai átcsaptak a Dunán s elhatoltak ide, a mi vármegyénkbe is. Somogy, Zala, Vasvármegye után jött Veszprémvármegye. Szentgál, Takácsi, Sikátor, Görzsöny, Acsád, Gergelyi, Nemesszalók, Pórszalók, Mihályháza — sorra kitűzte már a Magyarországi Kisgazdák Szövetsége zászlaját... Ez a közös cél hozta össze a mi vármegyénk kisgazdáit is. Ez bírta őket arra, hogy szervezkedjenek. S míg a toborzás lépésről-lépésre halad ott kint a falvakban, addig egy egységes párttá tömörültek a vármegye törvényhatósági bizottságában helyet foglaló kisgazdák is."[73]

Mohácsy lelkész azt is megjegyzi, hogy a kisbirtokos osztály szóhoz kíván jutni a község, a megye és az ország ügyeinek vezetésében. Hogyan jutott idáig a Magyar Lobogó félkomoly, lényegében kalandor vállalkozása? 1908 augusztusa után nagyot változott a helyzet, két olyan férfi lépett a színre, akik visszavonhatatlanná tették a további sikereket. Az egyik Szabó István, a csokonyai bíró, akit a nagyatádi kerületben hívei képviselőnek jelöltek az időközi választáson, Piszár Antal, barcsi ügyvéddel szemben. Mindkét jelölt 48-as függetlenségi programmal lépett fel, de országosan először az „úri" párt és a „polgárpárt" — ahogy ott a

[71] Somogyvármegye, 1908. január 23.
[72] Temesvári Hírlap, 1909. február 25.
[73] Veszprémi Napló, 1909. március 14.

parasztpártiakat nevezték — megkülönböztetéssel. Az alispánnak igaza volt, amikor azt jelentette, hogy a kisbirtokosok pártjával számolni kell az időközi választáson. A kisgazdák összefogtak vezérük mellett és fuvardíj fizetése nélkül, saját költségükre mentek szavazni jelöltjükre, Szabó Istvánra. A Magyar Lobogó is meglepődött a jelölés és a bíztató kilátások láttán, ezért gyorsan igyekezett kisajátítani a sikert. Napok alatt választási irodát nyitottak és minden segítséget megadtak Szabónak, akit képviselővé is választottak. Ő volt az egyik férfi, aki döntő fordulatot hozott a szervezet történetében, a másik Hercegh Sándor túrkevei jómódú parasztgazda, aki egyelőre nem mandátummal, hanem pénzével avatkozott be a küzdelembe.

1908. november 29-én új felhívás jelent meg a kisbirtokosok hitelintézetével kapcsolatosan, neve is megváltozott „Hitelszövetkezet"-re és az előkészítő bizottság elnökeként Herczegh Sándor túrkevei birtokos szerepelt. Eltűnt a listáról sok gyám neve, mint P. Ábrahám Dezső, báró Thoroczkay stb. Felkerült az előkészítő bizottság listájára viszont Szabó István országgyűlési képviselő is. Herczegh Sándor nem csupán a hitelintézet ügyét racionalizálta, hanem megvásárolta a Magyar Lobogó részvényeinek zömét is. A szerkesztőség egy részét elcsapta, akik Kristóffy pénzén próbálták ugyan a lapot visszavenni, de sikertelenül. A lap fejlapjára felkerült Szabó István neve, mint fő munkatárs és új munkatársak, mint Pál Miklós, majd Ágh Endre már egyértelműen előkészítik cikkeikkel a szervezet politikai párttá alakulását. Nem állapítható meg, hogy Szabó István és Herczegh Sándor mikor és hol találkozott először egymással, de tény, hogy egymásra találtak és a találkozás mindkét férfire nézve szerencsés volt. Alkatuk hasonló volt, óvatosak voltak, megvárták mindketten, hogy a kisbirtokosok szövetsége merre megy és mi lesz belőle és utána léptek, mindkettő reálpolitikus volt, minden túlzástól elhatárolták magukat, de ha elérkezettnek látták a cselekvés pillanatát, mindketten teljes emberként vetették magukat a küzdelembe. Nekik kettőjüknek köszönhető, hogy a szervezet országosan kiépült és párttá alakult. Csatlakozásuk után indult meg a helyi szövetségek hálózatának kiépülése, szinte minden helyi gyűlésen ott voltak, lelkesítő beszédet mondtak. Mindketten a legfelkapottabb cikkírói voltak a vidéki, kisgazdák mozgalmával szimpatizáló sajtónak. Dicséretes módon azt is tudták, hogy mely vidékeken, mit és hogyan kell elmondani.

Reálisan jellemzi a helyzetet az egyik Szentesen megjelenő vidéki lap, amikor azt írja, hogy a birtokos parasztság törekvései eddig kísérletek voltak, nem lehettek életképesek. „Mert téves felfogás szocialista alanyt látni a magyar kisbirtokosságban, viszont azonban téves hit, hogy a mi kisbirtokosságunk megelégszik a gyámkodással s az ügyes vezetéssel, amely azonban oda vezeti őt, ahol a nagybirtok érdeke mindenek előtt. A magyar kisbirtokosság érzi önmagában az erőt s jól tudja, hogy a nép fájának gyökere. Tudja azt, hogy ő van hivatva a többi osztályoknál a létért való küzdelemben támadt hiányokat pótolni, viszont azonban meg van

győződve arról, hogy hivatását csakis függetlenségével, jogi előbbre tolásával és gazdasági megerősödésével fejtheti ki sikeresen... S ehhez nem volt egyébre szükség, mint egy-két józan gondolkodású, a nép baját ismerő önzetlen egyénre. Egy *Szabó Istvánra*, aki mint a kisbirtokosok vére a nagyatádi választókerület megértéséből képviseli odafent az országházban a kisbirtokosság érdekeit, s aki a maga józan gondolkodásával eddig is tekintélyt és súlyt adott a kisbirtokosság törekvéseinek. Vagy mondjuk egy *Herczegh Sándorra* volt szükség, aki mint tehetős kisbirtokos, kész mindenét feláldozni a kisbirtokos érdekek előbbrevitelére, mert legszentebb meggyőződése, hogy csupán a független, jogait megvédelmező s gazdasági megerősödését szívén viselő kisbirtokos osztállyal lehet megmenteni a magyarság szupremáciáját."[74]

Herczegh Sándor elmondása alapján 1908 őszén családjával Budapestre költözött, ott töltötte a telet. Látva a Magyar Lobogó siralmas helyzetét, 8500 koronáért megvette a tulajdonjog felét, majd a bevételt nem számítva, további 6000 koronát áldozott a lapra. Egyben látva Hunyár szerkesztő és Maár Zoltán pazarló, hanyag pénzkezelését, megszigorította az ellenőrzést és gazdálkodást a lapnál. Ekkor ment el Hunyár és Maár Kristóffyhoz, hogy pénzt szerezzen és visszaváltsa a lapot Herczeghtől.[75] Herczegh Sándor a lap földötti befolyás és Hitelszövetkezet létrehozásában játszott vezető szerepe révén lassan átvette a mozgalom irányítását. Őt bízták meg a párttá alakulás előkészítésével is. Vezérként tisztelték Szabó Istvánt is, főként a dunántúliak, mivel parlamenti szereplésével, újságcikkeivel, választói beszámolóival kivívta nem csupán a nagyatádi körzet, de az egész környék kisbirtokosainak tiszteletét. Természetesen nem volt mellékes, hogy ő már képviselő volt. A két vezér nem rivalizált egymással, hanem a legnagyobb bölcsességgel egymást segítve dolgoztak, és a mozgalmat is teljes egységben tartották, ami szintén nem megszokott volt más politikai mozgalmaknál. Szabó István joggal jegyezte meg barcsi beszámolójakor, a koalíción belüli széthúzásra célozva: „Szegény ország az, amelynek ilyen pártoskodó, összetartani nem tudó vezérei vannak."[76]

Hetekig tartó előkészületek után, 1909. november 21-én, Szentgálon megalakult a 48-as Függetlenségi Országos Gazdapárt. A felhívást az előkészítő bizottság elnökeként Herczegh Sándor tette közzé a Magyar Lobogóban. Két dolog miatt esett a Veszprém megyei falura a választás, az egyik, hogy itt már korábban megalakították a megyei Gazdapártot, a másik pedig az, hogy készségesen felajánlkoztak az alapító kongresszus megtartására. Ebben jelentős szerep jutott Mohácsy Lajos evangélikus lelkésznek, Gózon Gyula, szentgáli református papnak. Mintegy 5000 ember sereglett össze Szentgálra az ország különböző pontjairól,

[74] Alföldi Ellenzék, 1909. augusztus 1.
[75] Vásárhelyi Reggeli Újság, 1909. július 28.
[76] Magyar Lobogó, 1909. november 7.

zömükben kisbirtokos parasztok, köztük helyi újságírók, protestáns lelkészek, községi elöljárók. Az összegyűltek óriási lelkesedéssel fogadták a politikai párttá alakulást és választották meg a párt elnökeivé Szabó Istvánt és Herczegh Sándort. Herczegh Sándor tolmácsolásában meghallgatták és nagy lelkesedéssel elfogadták a párt programját. Utána Csontos Imre bejelentette az Alföld csatlakozását, Betnár Béla, a Bonyhádon megjelenő Bauernbund és Tolnamegyei Hírlap szerkesztője pedig a Dunántúl németajkú kisgazdáinak csatlakozását. Betnár Béla által vezetett Bauernbund már csatlakozását jelentette be Szabó István nagyatádi képviselői beszámolója idején. Tolmácsolta Tolna, Somogy, Veszprém és Fejér megyék hazafias németajkú kisbirtokosainak üdvözletét, és bejelentette a Bauernbund csatlakozását a kisbirtokosok szövetségéhez.[77] A szentgáli kongresszus előtt lapja közölte Szabó István, Herczegh Sándor, Majer János cikkeit, Szabó István képviselői beszámolóját, népszerűsítette a kisbirtokos szövetség eszméjét.[78]

Az országos zászlóbontás után sorra alakultak a helyi községi, városi és megyei pártszervezetek az Alföldön és Dunántúlon egyaránt. A sorban első volt Szabó István választói körzete, a nagyatádi, utána következett Hódmezővásárhely, Gyula, Orosháza, Mezőberény, Veszprém, Somogy megyék községi szervezetei. Külön figyelmet érdemel, hogy Békés megyében, Áchim szűkebb hazájában is teret hódított a párt, és a környéken, így Szarvason, Gyomán, Orosházán, Nagylakon és Hódmezővásárhelyen képviselőjelöltet állított. Az események sorában feltétlenül meg kell említeni a Gazdapárt Tolna megyei szervezetének megalakítását. Az alakuló ülést 1909. március 6-ra hirdették meg a Walter-szálló nagytermébe, Bonyhádon. Az összesereglett 2500 ember számára azonban a terem szűknek bizonyult, ezért szabad téren tartották meg a gyűlést Herczegh Sándor jelenlétében. Tolna, Baranya, Bács és a szomszédos megyék száznál több községe képviseltette magát, zömmel németajkú kisgazdák. Herczegh Sándor beszédét német nyelven Ermel Gyula evangélikus lelkész ismertette. Megjelent és beszédet mondott a körzet országgyűlési képviselője, Wéber János, továbbá Engelmann József, a Neues Politisches Volksblatt szerkesztője. A megyei Gazdapárt Haypál István, tolnanémedi gazda vezetésével alakult meg, de a vezetésben zömmel magyar kisbirtokosok kaptak helyet. Ugyanezen a gyűlésen megalakították az „Országos Deutsch–Ungarischer Bauernbundot" Betnár Béla ügyvezető elnök vezetésével, a vezetőségben helyet kaptak a Baranya és a Bács megyei német kisgazdák is.[79]

A Gazdapárt meghódította rövid idő alatt az Alföld, Dunántúl és Erdély elsősorban protestáns kisbirtokos társadalmát, nemzetiségi hovatartozásra való tekintet nélkül. A szervezésben és eszmei segítségadásban élen jártak a protestáns lel-

[77] Magyar Lobogó, 1909. október 10.

[78] Bauernbund, 1909. szeptember 18., szeptember 25., október 9., október 16.

[79] Bauernbund, 1910. március 12., március 19., Tolnamegyei Hírlap, 1910. március 13., Magyar Lobogó, 1910. március 13.

készek, akik igen bölcsen a szervezetek megalakulása után a vezető szerepet átengedték a legtalpraesettebb kisbirtokosoknak. Számosan közülük azonban az 1910-es országgyűlési választásokon a Gazdapárt jelöltjei is voltak, mint Gózon Gyula és a proszlói Diószeghy Mihály, aki a legközelebb állt a megválasztáshoz. Végül a Gazdapárthoz csatlakozott Csányi Sándor a dárdai, K. Schriffert József gyulai képviselő is, de egyikőjüket sem választották újra. A Gazdapárt végül három képviselővel vonult be a parlamentbe. Szabó István mellett Szigetvárott Herczegh Sándort, Csurgón Novák János kisbirtokost választották meg. Drámai küzdelemben maradt alul Gyomán Winter Ádám, mezőberényi néemtajkú kisgazda és Kápolnán — Károlyi Mihállyal szemben — Majer János. Az 1910-es választásokon az alulmaradt gazdapártiakkal szemben, egy-két kivétellel, Justh-pártiak diadalmaskodtak, ami azt jelenti, hogy a radikális függetlenségi jelölt még ekkor népszerűbb volt a birtokos parasztság számára, mint a frissen alakult gazdapárti. Ezzel együtt az 1910-es választás siker volt, a párt számára egy új szakasz kezdete.

Az egykori csokonyai bíró, Szabó István, aki egyre inkább a párt vezérének számított, valóban „európai ember"-nek bizonyult. Új korszakot nyitott nem csupán a birtokos, hanem az egész parasztság történetében. Fellépése után vált először a történelemben politikai tényezővé a birtokos parasztság, vagyis ekkor még ez azt jelentette, hogy esélyt kapott egy hosszú emancipációs küzdelem megvívására, súlyának megfelelő politikai szerep betöltésére. Tette ezt Szabó István, elődeihez hasonlítva is, a legbölcsebben. Az új párt 48-as függetlenségi alapokon szerveződött, mert a kisbirtokos parasztság politikailag legfogékonyabb tábora még ezt igényelte. Továbbá olyan reálpolitikai érzékkel fogalmazta meg programját, ami a birtokos parasztság adott sérelmeit maximálisan tartalmazta, nem lehetett szocialistasággal vádolni, de azzal sem, hogy a nagybirtokos uszályba kerül. A program az addigi paraszti programok közül a legszakszerűbb volt, radikalizmusát tekintve sokban elmaradt, de az Áchim parasztpárti törekvéseit felülmúlta. A parasztmozgalmak addigi vezetőit kínálkozna 1848–1849. analógiája alapján besorolni, de felesleges. Ami viszont vitathatatlan, hogy a magyar parasztság Deák Ferencze Szabó István volt, aki később Nagyatádi előnévvel vonult be a magyar történelembe. Nem annyira elindítója, de visszavonhatatlanná tevője volt a magyar birtokos parasztság gyámkodástól mentes, önálló politikai tényezővé válásának.

IRODALOM- ÉS RÖVIDÍTÉSJEGYZÉK

De Pottere Bruno 1909. Magyar szociális agrárpolitika. Bp.
Dolmányos István 1960. Mezőfi és a koalíció. Bp.
Domonkos József 1971. Áchim L. András. Bp.
Farkas József 1989. „Ne legyen többé se úr, se szolga." Bp.

Farkas József 1990. „Földet és jogot a népnek!" (A függetlenségi baloldal útkeresése, Sima Ferenc útja a radikalizmusig.) Tanulmányok Csongrád megye Történetéből, XVI. Szerkesztette *Blazovich László*. Szeged

Hodzsa Milán 1938. Közép-Európa országútján. Bratislava–Pozsony

Király István: Áchim parasztpártjának fő történeti problémái. Agrártörténeti Szemle 1969/3–4. sz.

Király István 1966. Nagyatádi Szabó István és pártja az első világháború előtt. MTA Dunántúli Tudományos Intézete, Értekezések 1964–1965. Bp.

Kristóffy József 1928. Magyarország kálváriája. Bp.

Rácz Gyula 1906. A magyar földbirtokosság anyagi pusztulása. Bp.

Tibori János 1972. Agrárszocializmus és demokratikus parasztmozgalom Békéscsabán (Kandidátusi értekezés, kézirat). Debrecen.

Dr. Scherer Ferenc 1938. Gyula város története. Gyula.

Vadnay Andor 1900. A Tiszamellékről. Bp.

Varga Lajos: Az MSZDP 1900. évi szakadása. A magyarországi Újjászervezett Szociáldemokrata Párt megalakulása, Párttörténeti Közlemények 1984/3.

V. Windisch Éva: Kísérletek a dél-magyarországi németség megszervezésére. Történelmi Szemle 1965/1.

Magyarország története 1890–1918. Bp. 1978. Szerkesztő *Mucsi Ferenc*, főszerkesztő *Hanák Péter*.

Földmunkás- és szegényparaszt-mozgalmak Magyarországon 1848–1948. Szerkesztette *Pölöskei Ferenc* és *Szakács Kálmán*. Bp. 1962.

Országos Levéltár, Belügyminiszter bizalmas elnöki iratai (OL, Bm. res. /Mikrofilmtár/ Mft.).

Fővárosi Levéltár, Budapest főkapitányának elnöki bizalmas iratai (FL, Fők. eln. res.).

Képviselőházi Napló, 1906–1911-es ciklus (K. N.).

Országos Széchényi Könyvtár, Kisnyomtatványok Tára (OSZK K.T.).

TAGÁNYI ZOLTÁN

TANYA, FALU ÉS MEZŐVÁROSI PARASZTSÁG. EGY MAGYAR JELENSÉG?*

A kérdés feltevése és bevezető gondolatok

A magyar történetírás, néprajz és agrár-szociológia — és így Erdei Ferenc munkái adatai alapján — elméletileg is meghatározhatjuk a parasztság fogalmát.[1] A két világháború közötti korszakban Erdei Ferenc olyan körülmények közepette írta munkáit a magyar parasztságra vonatkozóan és tett kísérletet ennek települési képe formái meghatározására, amikor is a magyar tudósok nemzetközi kapcsolatai nem voltak olyan intenzívek mint a 70-es és 80-as évektől kezdve és az utazási lehetőségek is korlátozottak voltak. A tudomány akkori állapota alapján is felhívta a figyelmet arra, hogy a mezőváros belsőségein túl a külső határrészekben szilaj állattartás folyt valamikor, amit későbbiekben az állandó jellegű gabonaművelés

* Tanulmányunk egy agrárszociológiai tanulmánysorozat történeti bevezető dolgozataként íródott. E munkában idézett *Györffy* és *Erdei*-féle tudományos hagyaték elemzésével kapcsolatban megjegyezni kívánjuk, hogy az alföldi mezővárosok határrendszerének vizsgálatával kapcsolatosan: Mezőváros, falu, tanya (A megosztott települések és határhasználati rendszerének közép-kelet-európai összehasonlító vizsgálata) címmel 1989-ben egy dolgozatot írtunk, melyet az Ethnographia című folyóirat számára adtunk le. E korábbi dolgozatunkban Erdei munkásságát nem elemeztük, majd jelen dolgozatunkban az 1989-es év után megjelent munkákat vettük közelebbről szemügyre. Tanulmányunk kimondottan agrártörténeti jellegű, azonban írásakor az 1991-es évben beindított mezőgazdasági „átalakulás" és „átalakítás" miatt a magyar mezőgazdaságban a 60-as és 70-es, valamint a 80-as években alkalmazott művelési szervezeti formákat analizáljuk a maguk történeti eredetével együtt. A termelőszövetkezeti gazdálkodás leépülése következtében is indokolt olyan megoldási formákat bemutatni – az intenzív háztáji termelésen túl – mint a feles és részművelési formák, melyek történeti eredete köztudott és meglelte a maga helyét az egykori magyar termelőszövetkezeti gazdálkodásban.

[1] Itt arra szeretnénk utalni, hogy Erdei Ferencnél is – mint ahogy ezt a későbbiekben bemutatjuk – a parasztság olyan definiálása figyelhető meg, melynek párhuzamait az angolszász klasszikusok: *Redfield*, *Linton* és *Sjöberg* elképzeléseiben láthatunk viszont, ezt pl. a *Childe*-féle neolitikus városforradalom jelenségével is összevethetjük (lásd a 35. lábjegyzet irodalmi felsorolását).

váltott fel. Az alföldi mezővárosokhoz közelebb eső részeken, vagyis a határ belső részén a későbbiekben már intenzívebb művelés folyt.[2] A mezővárosi határszerkezet ilyen meghatározásával ő is elkülönítette a külterületektől a beltelkeket, mely utóbbin, a városi portákon tanyáztak házaikban az idősebbek, majd a családi munkamegosztás olyan volt, hogy a szilaj állattartás területei a fiataloké voltak. A mezővárosi fejlődés kapitalisztikus jegyei kialakulásával együtt az itteni paraszti gazdálkodás sajátos jegyei kiformálódását figyelhetjük meg. Az árutermelés, majd a társadalmi rétegződés jelentkezése következtében az alföldi mezővárosok és a tanyák lakói között olyan alárendeltségi viszonyok figyelhetők meg, mint a „kommenció"-sok, részes és feles művelői megállapodások függési viszonyai és ezen művelők körét a cselédek és napszámosok rétege is bővítette. Erdei munkái alapján nem csak az alföldi parasztság társadalmi rétegződését mutathatjuk be, hanem ennek révén magának a parasztságnak a fogalmát is meghatározhatjuk általános jelleggel.

Erdei Györffy István tézisei interpretálása révén egy sajátos alföldi települési módot határozott meg. Az alföldi mezőváros jellemző vonása a külső és belső határrészeik közötti megoszlás, amit a Györffyt követő Tálasi István egykori értelmezése szerint megosztott településeknek neveznek.[3] Korábban is, de pl. a török hódoltság korszaka idejében is jól látható volt, hogy a város központi magját övező külső határok félig nomád, szilaj és rideg állattartói és állattenyésztői területei övezték és ennek érdekében a külső határokban ideiglenes jelleggel ólakat, aklokat, szállásokat, majd pedig később ún. tanyákat tartottak fenn a város lakói. E külső szilaj állattartó telepek legelőin a XVII.–XIX. sz-tól kezdődően a gabonaművelés jelent meg, valamint ezzel együttjáróan a határban elszórtan tanyás települések egész hálózata és rendszere alakulhatott ki. A jelzett határú városképletet

[2] Az alföldi mezővárosok esetében a határ belső részén, közel a lakott területekhez – legelőször is a szántók rovására – szőlők művelését kezdték meg, majd a XX. századi fejlemények következtében ezen belsőségekhez közel eső területeken intenzív kertészeti kultúrák jelentek meg. Így pl. *Erdei Ferenc:* Makó társadalomrajza. (A Makói Múzeum Kötetei 27. Makó, 1982. 95. o.) című munkáját azért írta meg, hogy bemutassa milyen volt az intenzív hagymakultúrával foglalkozó makói társadalom képe. Továbbiakban a belterjes tanyákkal foglalkozott, majd pedig az azokban később megjelenő intenzív gyümölcs és zöldségkultúrák termelésének kialakítását mutatta be. *Für Lajos:* Kertes tanyák a futóhomokon. (Tájtörténeti tanulmány). Szerkesztő: Gunst Péter és Hoffmann Tamás. Budapest, 1983. 248. o. című munkájában. Für Lajos e kötetben a század 30-as éveire a kertes tanyákon kialakuló intenzív gyümölcstermesztésről értekezik, mely a maga korában lehetővé tette a kecskeméti konzervipar kialakulását.

A „termelőszövetkezeti mozgalom" idejében a mezővárosokhoz közel, a „háztáji kertekben" való intenzív művelésről írunk a későbbiekben, Erdei Ferenc ide vonatkozó tevékenységét analizálva, majd ugyanezen kérdéskörre vonatkozóan lásd: *Márkus István:* Nagykőrös. Magyarország felfedezése. Budapest, 1979. 406. o. című munkáját.

[3] Az ún. megosztott településekről a később elemezendő munkában *Györffy István* emlékezett meg, lásd: Magyar falu, magyar ház. Budapest, 1943. Lásd az 1943-as tanulmánykötetben: A magyar tanyáról szóló írásait. (A magános telep. 31–49. o.). Ennek a kérdésnek későbbi publikálását lásd: *Györffy István:* Alföldi népélet. Budapest, 1983. Lásd 315–325. o.

Györffy István és később Erdei Ferenc is igyekezett egy sajátos magyar települési formaként értelmezni. Györffy István: Magyar falu magyar ház című tanulmánykötetében több fajtájú ún. megosztott településeket tart számon. Megemlíti a megosztott településeknek azon fajtáját — vagyis az ólas, aklos településeket —, ahol is a mezőváros központi részein túl a külső ideiglenes szálláshelyeken szilaj és rideg állattenyésztés folyik. Megítélése szerint az ólas, aklos vagy szállásos települések előzményeit a magyarság egykori nomád múltjában kell keresni és feltételezése szerint a magyarság ilyen települési formában élhetett vándorlásai idején a dél-oroszországi nomád sztyeppei vidékeken a bolgár törökökkel érintkezve.[4] Erdei Ferenc is utal munkáiban arra, hogy ez a megosztott településfajta az egykori magyar nomadizáló életforma maradványa és ez egyben a régi, egykori nomadizáló magyar pásztorok szabadságának szimbóluma az alföldi megosztott határú magyar mezővárosok esetében.[5]

[4] Lásd: *Györffy István:* Alföldi népélet. I. m. 296. o. Lásd A nomád téli szállásunk ősi formája. 295–302. o. című írást. E tanulmányban az ólas, aklos vagy kertes települési módot ősi nomád intézménynek tartja, majd még ráadásul azt is jelzi, hogy a magyar „kert" kifejezés iráni eredetű szó és ez a baskír nyelven is aklot jelent. Ezen az ólas vagy aklos települési móddal kapcsolható össze későbbiekben a kunok által lakott területeken megjelenő ólas vagy kertes település. (*Györffy:* i. m. 1983. 306. o.)

[5] Györffy István megállapításaihoz hasonlóan Erdei Ferencnél is több helyen találhatók utalások arra vonatkozóan, hogy a kertes, ólas, aklos vagy szállásos megosztott települések a régi dél-oroszországi nomád múlt maradványai. Így a Magyar város című munkájában (Hasonmás kiadás, Budapest, 1974.) ezt a települési módot a dél-orosz sztyeppei nomadizálása maradványainak tekinti, az ottani török nomádok „aul"-jaihoz hasonlóan (lásd 55–56. o.). Ugyanebben a munkában (lásd 95. o.) szintén ezt állítja, hogy ez a települési fajta a szabad nomád múlt maradványa és ha valaki egyszer ennek szabadságába belekóstolt, az erről nem tud leszokni és mindig ezen életforma keretei között kíván élni. A magyar tanyák című könyvében (Hasonmás kiadás, Budapest, 1976.) szintén arról emlékezik meg, hogy a szállásos település a dél-oroszországi nomád múlt maradványa és annak emléke (lásd 12–15. o.).

Erdei állításával kapcsolatban csak azt kívánjuk röviden megjegyezni, hogy Györffy szerint a félnomád magyarok közvetlenül a Kárpát-medencébe való betelepedés után ilyen településformában élhettek (lásd pl. a -szállása végződésű helyneveket. *Györffy István:* i. m. 1983. 300. o.). Így tehát ilyen összefüggésben a magyar településképletet illetően e korszakra vonatkozóan is használni lehet az ólas, aklos vagy szállásos képlet gondolatát. Viszont ahogy Erdei jelzett munkájában feltünteti a nomád múlt maradványait és a dél-orosz sztyeppei hagyományok folytatását, ez némi kételyt ébreszthet. Az a települési képlet, amit Erdei leír, jobbára a török hódoltság korszaka utáni fejlődés eredménye, mégis Erdei a dél-orosz sztyeppei múlt hagyományaként kezeli. Valamikor a néprajz egyedüli feladata az etnogenezis és az őshaza kutatása volt és abból, ahogy Erdei a kárpát-medencei tényeket a dél-orosz sztyeppei viszonyokkal veti össze az őshaza kutatásának és definiálásának kísérlete olvasható ki, az etnikus specifikum kutatásával egyetemben. Itt ezen a helyen csak azt említjük, hogy a szintén alföldkutató Lükő Gábor kimondottan a „magyar nemzeti lélek" fogalmával operált a maga idejében.

Györffy István idézett munkájában vannak utalások a továbbiakban a frank, csűrös településekre vonatkozóan is. Ezek szerint a belsőségen, a faluban porták találhatók, majd pedig a belső porták, a telkek hátsó részén gazdasági épületek, csűrök és pajták öve figyelhető meg. A lakóház és a gazdasági épületek elkülönülése egy jellegzetesen megosztott település képét alakítja ki.[6] Györffy kijelentései többrétegűek. A korai bolgár-török hatásoknak tulajdonítja a hódoltság előtti kertes és ólas településeket, majd Erdei Ferenc is a hódoltság után kialakult megosztott és tanyás településeket szintén a régi nomád múlt hagyományainak tekinti, ebben magyar fenomenológiaként egy etnikus specifikumot látva. A szilaj állattartók megosztott településeivel szemben a frank települési rendszer és ennek telekszerkezetében a csűrök és pajták a telek első felében lévő lakóházaktól elkülönülnek, egy sajátos megosztottságot kialakítva. Az ólas, aklos és szállásos vagy pedig a megosztott települések kérdése így sommázható Györffy és Erdei elemzései alapján, mely fajtájú településekre vonatkozóan a magyar történészek és néprajzosok tollából több munka is származik az utóbbi időkből, a 80-as évek második feléből.

A megosztott települések kutatása az újabb magyar történeti és néprajzi irodalomban[7]

Korábbi munkáinkban megemlékeztünk: a középkori városok rurális, mezővárosi jellegéről, majd arról, hogy a céhes ipar kialakulása következményeként a falu és a város közötti merev elkülönülés csak a későbbiekben következett be (lásd a mondást: „Bürger und Bauer scheidet die Mauer").[8] Így Szűcs Jenő kutatásai alapján jeleztük, hogy a XII.–XIII. sz-i Sopron egy nagy falu vagy mezőváros volt és Granasztói György is megemlékezett tanulmányában arról, hogy a középkori bu-

[6] *Györffy István* erre vonatkozó korábbi téziseit lásd: Magyar falu, magyar ház. Budapest, 1943. (lásd 86–87. o.). Ugyanerre vonatkozóan *Györffy István:* Alföldi népélet. I. m. 1983. 322. o. Itt is a csűrös települési módról emlékezik meg, majd a kerttel együtt a kültelek és beltelek jelenségéről ír: 311. o.

[7] A megosztot településeket és az alföldi mezővárosokat illetően több munkában is írtunk ez idáig. Bevezetőként lásd: Mezőváros, falu, tanya (A megosztott települések és határhasználati rendszerének közép-kelet-európai összehasonlító vizsgálata.) Viszont korábbi és publikálatlan kandidátusi disszertációnkban: A városi agglomerációk képződési folyamata és a migrációs mozgások különös tekintettel az 1960-as és 1970-es évekre (avagy a városi agglomerációk rurális háttere. Budapest, 1984. 273. o.). *Szűcs Jenő, Granasztói György, Bácskai Vera,* valamint *Tárkány-Szűcs Ernő* idevágó középkori ás alföldi mezővárosi kutatásaival is foglalkoztunk és ezeket analizáltuk.

[8] *Gyimesi Sándor:* A városok a feudalizmusból a kapitalizmusba való átmenet időszakában. Budapest, 1975. 36. o. Gyimesi Sándor elsősorban az ipar és a kihelyezés „Verlag" jellegű ipar kialakulása szempontjából közelít a nyugat-európai falvak, mezővárosok és céhes városok kérdéseihez. Különös figyelmet szentel a falusi és a mezővárosi kontár iparok kialakulásának.

dai polgárok a XII. és XIII. sz-ban mezőgazdasági termeléssel, szőlőműveléssel is foglalkoztak. E korból, majd pedig a későbbi korszakokra vonatkozóan is a német nyelvterületről jól ismert a szintén mezővárosi kategória, németül „Ackerbürgerstadt". Werner Sombart nyomán ennek következő képe bontakozik ki a XII. és XIII. századokban: „Az, aki a városba reggel belép, az először a város kondájával találkozik. Úgyszintén a nagyobb birodalmi városokban a polgárok földművelést folytatnak a kaszálókon, a legelőkön, a szántóföldeken és a város mezőgazdasági határaiban fekvő szőlőhegyeken, úgy hogy továbbiakban minden udvarnak van istállója és pajtája. A cséplés munkája 1350-ben Nürnbergben, Augsburgban és Ulmban még a városi tanács felügyelete alá tartozott, és a falak mentén pajták és istálló álltak, majd minden egyes háznak volt szántóföldje és pincetérsége... A város utcáján hajtják a marhákat, ugyanakkor juhászkutya segítségével a közeli hegyre terelik a juhnyájat, úgyszintén a város erdejében legeltetik a marhákat. A sertések a házakba behatolva keresik a maguk nem igen tiszta táplálékát. Azon a folyamparton, mely a városba vezet, a marhák keresik a maguk takarmányát. Úgyszintén nem hiányzik a malom, a rakodó területeken hatalmas gabonahegyek fekszenek. Úgy tűnik, ez az állapot a XII. században még általános volt."[9]

A már említett más tanulmányainkban is írtunk arról, hogy pl. az olasz mezőváros a „cita conditone" volt, majd pedig Oroszországban még a XX. században is a kimondottan munkástelepülések agrárjellegűek voltak. Figyelmet érdemel a szintén kelet-európai, így az orosz települési képlet „poszelki gorodszkovo tyipa" nevű település fajtája, mely városi funkciójú falvakat, vagy mondhatnánk mezővárosokat takar és fed. A településtudomány tézisei között közismert, hogy Európában, Ázsiában és Afrikában; — így konkrétan pl. Dél-Koreában vagy pedig Egyiptomban — léteznek 10 vagy 50 ezer lakost magukban foglaló települések, melyek nagyságuk ellenére nem városként, hanem faluként funkcionálnak. Erdei Ferenc is említést tesz óriásfalvakról pl. Lengyelországban, Oroszországban, Ukrajnában, Olaszországban és továbbiakban ilyen óriásfalvakkal van dolgunk a magyar mezővárosok paraszt-polgári városi közösségei esetében.[10]

A mezővárosok problémakörével kapcsolatosan említenünk kell az egykori román szisztematizációs törekvéseket is. Kelet-Európában a kolhoz, ill. a termelőszövetkezeti mozgalomnak a tanyasi és mezővárosi vidéken való bevezetése és

[9] Idézet *Werner Sombart* munkájából: *Tagányi Zoltán:* Hagyomány és modernizáció. Kéziratos, publikálatlan könyv. Budapest, 1982. 650 o. Lásd 65. o. Az idézet kandidátusi disszertációnk alapján, *Werner Sombart:* Der moderne Kapitalismus című munkájából. München–Leipzig, 1919. III. Auflage. Erster Band, Erste Hälfte. 136. o.

[10] *Erdei Ferenc* a Magyar falu című munkájában említi legelőször (Hasonmás kiadás, Budapest, 1974.) 101. o., hogy vannak olyan 10–50 ezres és annál nagyobb települések is, melyek akár 10 000 hektáron is gazdálkodhatnak, azonban ennek ellenére nem városokként, hanem faluként funkcionálnak. Hasonló nagy vagy óriásfalvakról értekezik még továbbiakban: *Enyedi György:* Falvaink sorsa. Gyorsuló idő. Budapest, 1980. 29. o.

elterjesztése esetében mintaként olyan agrárvárosokat tartottak szem előtt a korabeli szervek és várostervezők, mint például az olasz agrárvárosok. Így a volt Szovjetunióban a tanyás vidékeken („chutor") a kolhozszervezet kialakítása érdekében adminisztratív eszközökkel a mezőgazdasággal foglalkozó népesség számára „agrogorodokat" alakítottak ki, majd pedig a magyar Alföld háború utáni — felsőbb utasításra történő — rendelkezései kísérleteiben is ilyen mozzanatok voltak megfigyelhetők. Így a Tanyai Tanács tevékenysége és politikája következtében a tanyarendszert igyekeztek — egyébként nem először — felszámolni. Ekkor olyan magyar építészeti iskolák, melyeket Granasztói, Perczel Károly, Bierbauer Virgil és Korompay Bertalan vezetett, a tanyás települések visszaszorítása érdekében 100 vagy 200 ezres (!!!) lakosságú agrár- és mezővárosokat terveztek. Ezt a települési népességi számot tekintették az optimális nagyságúnak az agrárközegekben. A román ún. szisztematizációnak is ez volt a lényege, addig, amíg véget nem ért.[11]

A magyar mezővárosok azon, történetileg kialakult határrendszere, amikor a külső határrészeken szilaj állattartás, majd a földek szűkössé válása következtében azok határában a gabonatermelés jelent meg, jól ismert Wellmann Imre idevágó analízisei alapján.[12] Elemzéseiből jól látható, hogy a Nagy Magyar Alföld mezővárosai esetében a XVII.–XVIII. században figyelhető meg, hogy kezdetben a határban szilaj állattartás folyt, majd pedig a mezővárosok növekedésével együtt, s a művelés intenzívebbé való válása következtében a külső szilaj legelőket nyomásos rendszerben művelt gabonaföldekké alakították át. Az itteni, ilyen jellegű települési folyamatok — a koraközépkori mintákat követve — az alföldi mezővárosok esetében a XVII. és XVIII. században indultak be ismételten és ezeket más dolgozatainkban is analizáltuk már. A határrendszerek elemzése alapján állíthatjuk, hogy a mezővárosok hatalmas falvakként jelentkeznek és tűnnek fel határhasználati rendszerük jegyei következtében. Ezt azért említjük, mert az újabb és a jelenlegi vizsgálatok alapján is egyre inkább szembetűnik a Nagy Magyar Alföld mezővárosainak falusias jellege, ezeknek ilyen fajtájú telekrendszerével egyetemben. Az újabb publikációkat azért is érdemes nyomon követni, mert ezekben több utalás van arra vonatkozóan, hogy a városrendészeti hatóságok miként avatkoztak be általában a városok és így az alföldi mezővárosok képének kialakításába.

[11] Az agrárpropaganda és általában a mezővárosi települések és az agrárvárosok optimális nagyságára vonatkozóan lásd a már említett és idézett: Hagyomány és modernizáció című (1982) kéziratos könyvünket és publikálatlan kandidátusi disszertációnkat. (A városi agglomerációk képződési folyamata... etc. 1984.). A román szisztematizációs törekvésekre vonatkozóan lásd: *Mary Ellen Fischer:* Nicolae Ceausescu. A Study in Political Leadership. Boulder and London. 1989. 324 o. Lásd 253–256. o.

[12] Erre vonatkozóan lásd *Wellmann Imré*nek az Agrártörténeti Szemle 1960-as évfolyamaiban publikált tanulmányait, úgyszintén nagydoktori disszertációját: A magyar mezőgazdaság a XVIII. században. Agrártörténeti Tanulmányok. Szerkesztők: Gunst Péter és Hoffmann Tamás. Budapest, 1979. 194 o.

Az újabb, idevágó kutatások alapján láthatjuk, hogy a mezővárosok esetében a „possessio", vagyis a telek fogalma adott a mezőváros határhasználati rendjében, mely telek az „oppidium" lakóinak, szabad és egyenjogú polgárainak általában kijárt. Rácz István egyik tanulmányából látható, hogy az „armalis", telkes „kurialista" kisnemesség igyekezett bejutni az alföldi városok „oppidium"-jaiba, úgy hogy „possessio"-hoz jusson és ilyen módon „kurialista", „possessionalista" mezővárosi polgárrá válhasson. Ez a folyamat az alföldi mezővárosokban a XVII. és XVIII. század folyamán indult be. A „possessio curialis" birtoklása révén a nemesség a városi faluközösség vagy a mezővárosi közösség tagjává válhatott s ezzel egyidőben, mivel telekkel, vagyis „possessio"-val rendelkezett a „contributio"-nak nevezett adó fizetésére volt kötelezve és kényszerítve. Az „armalis" nemességre vonatkozóan Nagykőrösről is állnak rendelkezésre adatok.[13]

Rácz Istvánnak kimondottan Debrecen mezővárosára vonatkozó analízise alapján látható, hogy a szilárd határrendszer és a telekrendszer képződése folyamatában a XVII. és XVIII. században a telken „fundus"-sal, ill. „domus"-sal is rendelkeztek a civis társadalom tagjai. Így a telek „fundus" vagy „domus" birtoklása alapján részesedhettek a külső szántóföldek nyilas, szabályozott, háromnyomásos művelésű telkek földjeiből, sőt mi több pl. a város keleti határában lévő erdők „fakompetenciája" esetében is ez volt a rendszer. Debrecen esetében már a XVI. századtól kezdve jól elkülönültek a külsőségek és belsőségektől. A külső és belső határrendszer kialakulása a városi magisztrátus beavatkozásának következménye. Ennek előírásai alapján a belső és külső határrészeket sánc, berena vagy palánk választotta el egymástól. A magisztrátus a városon belül kialakította az utcás rendszert és egy nagyobb települési, utca-egységhez és körzethez 19–20 út vagy utca tartozott. A település belső részein kiskert, házikert vagy veteményes kert volt található, majd pedig a telkek végeiben a telkek hátsó, elkülönülő részeiben gazdasági épületeket emeltek. A rendelkezések szerint az utcai front felé eső részben palánk vagy kőkerítés is elő volt írva, de a telkek hátulsó részei mögött, a kiskertek, a házikertek és a veteményes kertek mögött is húzódtak sáncok, tövises vagy boronás kerítések. A telkek egyes részei így különültek el egymástól. A XVII. és XIX. századi tűzvészek után az utcák és utcai frontok kialakítását és megépítésének módját szintén így rendelte el a városi magisztrátus. A tűzvészek után ez írta elő a rendezett utcás és telkes elrendeződés kialakítását sövény, tövis, palánk, borona vagy pedig kőkerítések építésével. Az így kialakított porta a „fundus", melynek egysége után részesedhettek a debreceni civisek a „terrae postfundualis", vagyis a

[13] Lásd: *Rácz István:* Városlakó nemesek az Alföldön. 1541–1848. Budapest, 1988. 271. o. Mondandónkat elsősorban Rácz István ezen könyve alapján fogalmaztuk meg az eddigiekben. Azonban az alföldi armalis nemesség megadóztatásának kérdése más munkákban is fellelhető: lásd: *Novák László:* „Szabados Nagy Körös várossa" nevezetes főbírája Bakos Ambrus. Nagykőrös, 1987. 124 o. Lásd 35. o.

telek után kijáró nyílföldből és legelőföldekből.[14] Az a települési megosztottság, amely Rácz leírása alapján látható Debrecenben, világosan látható Nagykőrös esetében is a Forgách famíliával 1818-ban kötött adásvételi szerződés tanúsága szerint: a külső és belső haszonélvezetek csekély adó ellenében a városi polgárok rendelkezésére állnak.[15] Novák László „Három város" tanulmánya alapján a külsőségek és belsőségek elkülönülése olyan világos, hogy 1875-ben Nagykőrösön egyesek az aklok helyére épült tanyákra telepedtek ki úgy, hogy a nagykőrösi lakásukat is feladták.[16]

Rácz István említett tanulmánykötetei Novák László írásaival párhuzamosan azt dokumentálják, hogy a mezővárosi rendszerben alapvető szerepet játszott a telken, a „possessio"-on lévő „curia", „fundus" vagy „domus" s ezzel együtt a teleknyi egység birtoklása, valamint az utánuk fizetett adó, vagy másként „contributio" lerovása révén válhattak a mezőváros egyenjogú nemesi polgáraivá; részesedhettek nyílas szántóföldekből, külső legelőkből és farészből, vagy másként „fakompetenciá"-ból.[17] A városi magisztrátusok — Rácz István analízisei alapján bizonyítottan — beavatkoztak ezen városok esetében a város képének formálásába, és annak építészeti rendjének kialakításában a tűzvészek utáni új város- és utcaképek kiépítésével. Így e mozzanat azért is érdemel figyelmet, mert a nem alföldi Székesfehérvár esetében is ez látható. Itt szintén a városi magisztrátus tűzvédelmi és higiéniai okokból bizonyos épületeket és tevékenységfajtákat nem engedélyezett a város központjában.[18]

[14] Lásd *Rácz István:* A debreceni civisvagyon. Agrártörténeti Tanulmányok. 14. Budapest, 1989. 402. o. Rácz István a városi magisztrátusnak a földhasználatba való beavatkozását, a földingatlanok, szántók, kaszálók s szőlők, valamint a beneficíumok használata szabályozása menetében mutatja be. Továbbiakban említhetjük, hogy a regale beneficiumok Nagykőrös városa esetében is a városközösség kompetenciájába tartoztak. Lásd *Novák László:* „Szabados Nagy Körös ..." i. m. 38–50. o.

[15] *Novák László:* „Szabados Nagy Körös ..." i. m. 37. o.

[16] *Novák László:* A három város. Budapest, 1986. 360 o. ebben is lásd különösen a 134–140., valamint a 158–159. o.

[17] *Rácz István:* Városlakó nemesek az Alföldön. 1541–1848. Budapest, 1988. 274. o., valamint uő: A debreceni civisvagyon. Agrártörténeti tanulmányok. 14. Budapes, 1989. 402. o. i. m. Rácz István elsősorban ezen munkáiban dokumentálja, hogy az alföldi mezővárosok esetében miként működött a mezővárosi telekrendszer, mely telekrendszer a birtoklás és az adózás egysége. Azonban a Rácz által említett „fakompetencia" kérdés a mezővárosok faluközösségi rendszerével és ilyen jellegű haszonélvezeteivel is kapcsolatba hozható. Így ezt kiegészítik Novák László adatai, melyek a redemptusok közbirtokosságairól is tudósítanak. Lásd: *Novák László:* A három város i. m. 87. o., valamint *Novák László:* „Szabados Nagy Körös várossa" nevezetes főbírája... i. m. 38–50. o. Itt elsősorban a redemptioról tudósít Nagykőrös esetében és tesz említést a közbirtokosság intézményének fennlétéről.

[18] Rácz István tanulmánykötetei is jól dokumentálják, hogy a városi magisztrátusok miként avatkoztak be a mezővárosok gazdálkodásába és települési képének kialakításába. Ugyanezen jelenségeket az alföldi mezővárosoktól függetlenül elemzi *Kállay István:* A városi önkormányzat hatásköre Magyarországon. 1686–1848. Budapest, 1989. 412. o. Székesfehérvár esetében.

Székesfehérvár esetében a városrendészeti eljárások és gyakorlat Kállay István adatai alapján a következőkben mutatható be. A székesfehérvári magisztrátus előírta, hogy tűzre, vízre vigyázzanak a polgárok.[19] Az itteni előírások alapján a továbbiakban: 1731-ben a fertálymesterek kimondták, hogy a szérűn és pajtán, valamint kerten senki se dohányozzon, sőt a következő évben 12 Ft. büntetést helyeztek kilátásba az utcán, udvaron és istállóban való dohányzásért. 1734-ben ezt kiegészítették 50 botütéssel.[20] 1753-ban a város hitelbe adott téglát azoknak, akik faházuk kéményét kőből építették át. 1756-ban — a nagy tűzveszély miatt a Belvárosban megtiltották a fazékégetést. Az 1769-ben hozott határozat 12 Ft. büntetést ígért annak, aki a szobán vagy konyhán kívül dohányzott, „mert az ilyetén képtelen cselekedetek az városnak kárt okozhattak". 1775-ben négy zsellérnek csak akkor engedték újonnan épült házukba a beköltözést, ha kéményt is építenek hozzá.[21] A tüzet pipa is okozhatta; tiltották a szobán és konyhán kívüli pipázást.[22] „1794-ben tanácsost küldtek egy Budai külvárosi ház tűzveszélyes kéményének megvizsgálására. 1796-ban megtiltották, hogy a terményeket, beleértve a kazlakat is, a köztereken (vásártéren), utcákon tárolják. 1799-ben javasolta a város a gvardiánnak, hogy a ferencesek tűzifáját ne a kolostorban, hanem a külvárosi raktárakban őrizzék. Továbbiakban a tűzvészek után tiltották a tűzveszélyes sövény és boronakerítések építését."[23]

Székesfehérváron a „calcatura", a háromnyomásos rendszer helytartótanácsi kialakítása előtt kettős nyomásrendszer volt érvényben. 1764-ben ugyan kettős vetésforgó van; ősziek és tavasziak, de ezeken túl még kendert is termelnek, lent nagyon kis mértékben. A polgárok helyben a határban csépelik el gabonájukat — s feltételezhetően — csűrjeik és pajtáik a városban is vannak.[24]

Más előírások alapján is látható, hogy a városi magisztrátus miként igyekezett az egyes gazdasági tevékenységek helyének meghatározását és kijelölését szabályozni. 1833-ban a város azoknak a szántóföld-birtokosoknak, akiknek erre más helyük nem volt: szérűhelyet osztott ki a rác-városi részben a Babai út melletti Halmoknál, valamint a Lövöldöző ház végénél a téglakemence helyén, majd a

[19] *Kállay István:* A városi önkormányzat... i. m. 76. o. Protocollum sessionale 1695. szept. 13.; 1715. ápr. 2; Corpus statutorum V/2 341. Székesfehérvár. 1697.

[20] *Kállay István:* A városi önkormányzat... i. m. 76. o., forrás: Prot. sess. 1831. aug. 25.; 1734. márc. 2; 1835. máj. 7.; Corp. Stat. V/2 455, 459 Székesfehérvár.

[21] *Kállay István:* A városi önkormányzat... i. m. 76. o., forrás: Correspondenzbuch 1753. nov. Prot. sess. 1756. jan. 23.; 1760. aug. 4.; 1775. dec. 18.

[22] *Kállay István:* A városi önkormányzat... i. m. 76–77. o., forrás: Prot. sess. 1787. júl. 6. No. 688.; 1804. ápr. 30. No. 579.; 1810. szept. 7. No. 134.; 1820. júl. 2. No. 1289.; 1826. jún. 16. No. 953.; 1830. ápr. No. 574.; 1832. aug. 18. No.; 1856. szept. 3. No. 1749.

[23] *Kállay István:* A városi önkormányzat... i. m. 77. o., forrás: Prot. sess. 1794. febr. 21. No. 290.; 1769. aug. 5. No. 1079.; 1799. máj. 27. No. 677.

[24] *Kállay István:* A városi önkormányzat... i. m. 117. o., forrás: Correspondenzbuch: 1764. máj. 11., 14.; 1769. ápr. 14.

felsővárosi részen a zólyomi sorompónál és a Csutora temető melletti Peres rét dombjain (ahol az új téglaégető is létesült). A gazdáknak hat évre kellett vállalniuk a szérűhelyet évi 1 Ft. konvenciós díjért. A szérűhelyek végeit fel kellett árkolni, azonban ott lakni vagy marhákat tartani tilos volt. Akiknek kevesebb szántójuk volt, ketten-hárman álltak össze egy-egy szérűhelyre. Ha valaki szántóföldjét eladta, a szérűhelyet is vissza kellett adnia a városnak. 1844-ben pl. több mint 100 szérűhelyet osztott ki a tanács azoknak, aki „arra takarmányokkal kitakarodni kívánnának".[25]

Így tehát a fentebbi és idézett rendelkezések is arról tanúskodnak, hogy általában a városi magisztrátusok milyen fajtájú gazdasági és kézműipari tevékenységet utasítottak ki a városok központi részeiből a városok külső határaiba. Ennek alapján ugyanolyan megosztott települési mód és forma alakult ki a magyar városok történeti múltjában, amit korábban kizárólag az alföldi megosztott településekkel kapcsolatban jeleztek és láttak a maguk idejében Györffy István és Erdei Ferenc is.

Az említett és elemzett újabb székesfehérvári adatok alapján láthatjuk, hogy a városi magisztrátus tűzvédelmi okokból tiltott ki bizonyos tevékenységeket és épületeket a város belterületéről és Bárth János írása alapján is hasonló tűzvédelmi intézkedésekről van szó, szintén az Alföld általa kutatott területén.[26]

Végül a magyar mezővárosok kutatásának néprajzi kísérleteiről is szeretnénk megemlékezni. Novák László elsősorban Nagykőrös mezőváros esetében szolgáltatott eddigiekben figyelemre méltó adatokat, azonban az 1986-ban kiadott „Három város" című tanulmányában úgy tünteti fel, hogy Cegléd, Nagykőrös és Kecskemét korabeli mezővárosai egy egységes kulturális „város-régiót", vagy ahogy mondja néprajzi csoportot alkotnának.[27] E városok kapcsolatában viszont például egy a svájcihoz hasonló „Eidgenossenschaft" nem mutatható ki, azonban a házassági anyakönyvek vizsgálata esetében nem a három város szorosabb kapcsolata, hanem az látható, hogy az egyes városok lakói a környező falvaikkal, vagy modernül szólva „vonzásterületeikről" házasodtak.[28] A „Három város" etnikai csoportként

[25] *Kállay István:* A városi önkormányzat... i. m. 120. o., forrás: Prot. sess. 1833. aug. 13., No. 1572.; 1844. júl. 12. No. 2706.

[26] *Bárth János:* A szállás fogalma és típusai Kalocsa környékén. Ethnographia 1975. 235–75. o.

[27] Így az etnikai csoportok kutatásának gondolata és törekvése ismert a szolnoki Múzeum muzeológusai részéről és ilyenek voltak a maguk idejében a „bakócságra", valamint a „palócságra" vonatkozó kutatások. Ez utóbbiak egy példája: Jászdózsa és palócság. Szerkesztette: *Szabó László.* Eger–Szolnok, 1973. 327. o. Ezen tendenciákra hívják fel a figyelmet *Novák:* „Három város" című könyv recenzensei: *Szilágyi Miklós, Kocsis Gyula* és *Nagy Varga Vera:* Vélemények a „Három város" néprajzáról. Ethnographia 1988/3–4. 390–400. o. Klny.

[28] Vélemények a „Három város" néprajzáról... i. m. 1988. Klny. Lásd *Kocsis Gyula* és *Nagy Varga Vera* írását, 395–400. o.

való megközelítése olyan kérdéskör keretébe tartozik, amelyet Erdeivel kapcsolatban már jeleztünk (lásd 5. lábjegyzetet), hogy az ólas és aklos települést — mely a hódoltság után alakult ki — nomád magyar őshazák területéről származtatja és vezeti le. Így a „Három város" etnikai csoportként való értelmezése mögött is olyan prekoncepció húzódik meg, miszerint ez egy zárt etnikai csoport vagy törzsi szegmens visszatükröződése volna teljesen anachronisztikus módon.

Viszont mint alföldi sajátosságot, specialitást, a „redemptio" kérdését kell ezen a helyen megemlíteni, amit a Szolnoki Múzeum kutatói dokumentáltak. Nagykőrös lakói 1824- és 1826-ban a „redemptio" révén válthatták meg magukat a nemesi adóztatástól és válhattak függetlenné,[29] valamint a „redemptio" jászsági és kunsági területein olyan fejlődési tendenciái bontakoztak ki a XVII. századtól kezdve, melyek az Alföld parasztsága körében később lettek és váltak ismertté és általánossá.

Szabó Lajos levéltári kutatásai alapján Kunhegyesen jelentkeznek azon közös legeltetési intézmények, felfogadott pásztorokkal egyetemben, melyek a faluközösségekre jellemzőek. Tárkány-Szűcs Ernő ezen közösségi kihajtási és legeltetési rendszert baromgazdaságként írta le Hódmezővásárhely esetében. Így „az ökörcsordások bére 1781-ben minden ökörtül egy kenyér és minden 4 ökörtül 15 magyar pénz. A gujásoké egy marhától 6 Kr. Kettőtől egy kenyér. A tehéncsordásoknak 4-től egy kenyér, egytől 3 Kr. A borjúpásztoroknak 4-től egy véka búza, más semmi. A szilaj csikósnak 2-től 17 1/2 krajcár és 2-től egy kenyér. A nyáj kondásoknak 5 Kr. egy darabtól, minthogy legtovább őrzi kivül a sertéseket minden pásztorok felett, akiket pedig behajtanak hizlalóra azoknál csak 1/2 bér lesz a kondásoké és 2-től egy kenyér. A nyáj juhászok bére 2 db-tól 1/2 Kr., lótól pedig egy kenyér. Emellett mindenféle pásztoroknak midőn a szegény ember pénzül nem fizethet jószágaitól, mindenféle naturáliákat, úgymint árpát, buzát, zabot elvinni kötelesek lesznek akkor folyó áron..."[30]

Kunhegyesen a „redemptio" következtében a magukat megváltó parasztok, a „redemptus"-ok 1785 óta kezdtek kiköltözni a tanyákra és általában igyekeztek a nemes Tanács kontrollja alól kikerülni. Így függetlenedve bizonyos birtokhoz, javakhoz és eszközökhöz juthattak, de ezt viszont a kikötések miatt le kellett dolgozni, mely ledolgozás később nagy karriert futott be pl. az orosz parasztság esetében (lásd oroszul „otrabotka" vagy pedig németül „Abarbeit"). A jászkun kapitányok ellenőrzése alatt 1–2 tehermentes sessiót kaphattak, majd: „a három szabad év eltelte után Szt. Mihály napjától újévig italkimérési joguk is lesz: terményeikből és bárányaikból csak hetedet kell fizetniök: háziak után 1 Frt. adót fizetnek;

[29] *Novák László:* „Szabados Nagy Körös várossa" nevezetes főbírája Bakos Ambrus. Nagykőrös, 1987. 38–50. o. Lásd a redemptiora vonatkozó fejezetet.

[30] *Szabó Lajos:* A kunhegyesi szegények és redemptusok ellentéte a XVIII–XIX. század fordulóján. Szolnok Megyei Múzeumi Adattár. 4. Szolnok, 1966. Szolnok Állami Levéltár (SZÁL). Kunhegyesi tanácsi jegyzőkönyvek. 1781. III. 73. o.

sessiónként 52 napi igás, vagy 104 napi kézi robotot teljesítenek évente; minden négy sessió évente egyszer két napos hosszu fuvart állit. Ezeken tul több kedvezmény nem igérhető."[31]

Így a továbbiakban a szegényebb „redemptusok" kénytelenek voltak a XVII. század második felében is már kommenciós munkára elszegődni, a később is érvényes kommenciós jutalmazási módnak és elvnek megfelelően. Így 1778-ban „a szolgagyerek bére 23 Ft, egy szolgáló lány bére, akit Szt. Mihály napjától Szt. Györgyig fogadtak meg Kész pénzben 7 RFt. egy pár csizma és egy Ködmön volt."[32] 1806-ban Apáti János kapás bére 8 Frt, egy pár csizma, egy köböl buza és egy pár bocskor.[33] 1804-ben a község szolgálatában két béres dolgozott, „akik egy-egy részről való Conventiojuk Kész Pénz 30 RFt, Buza lészen kenyérnek négy köböl. Sót tizenöt font, Kása egy véka, egy köböl öszi, egy köböl tavaszi vetés a Hellység magvából, két pár csizma, két pár bocskor, Sajt vagy Turó tizenöt font."[34]

A mezővárosokra és falvaikra vonatkozóan így kívánjuk jelezni azon tendenciákat, melyek jelentkezését a két világháború közötti korszakban is láthatjuk, amit a későbbiekben ismertetni és elemezni fogunk.

A parasztság fogalmának meghatározása Erdei Ferenc műveiben[35]

A Trianon utáni korszakban, a két világháború közötti korban szélesebb nemzetközi tapasztalatok és kapcsolatok nélkül alakította ki elképzeléseit a parasztság fogalma meghatározására vonatkozóan Erdei. Általános és elméleti fejtegetéseiből

[31] A redemptio után megkövetelhető szolgáltatásokat lásd *Szabó Lajos:* 35. o., forrás: *Nagy Kálóczi Balázs:* Jászkunsági reformátusok kiköltöztetése a Bácskába. II. József korában. Budapest, 1943. 47–48. o.

[32] *Szabó Lajos:* A kunhegyesi szegények és redemptusok... i. m. 46. o., forrás: SZÁL. Kunhegyesi Tanácsjegyzőkönyvek: 1805. III. 16. 1800. II. 344. o.

[33] *Szabó Lajos:* Kunhegyesi szegények és redemptusok... i. m. 46. o., forrás: SZÁL. Kunhegyesi Tanácsjegyzőkönyvek. 1806. XI. 10. 82. o.

[34] *Szabó Lajos:* A kunhegyesi szegények és redemptusok... i. m. 46. o., forrás: SZÁL. Kunhegyesi Tanácsjegyzőkönyvek. 1804. XI. 175. o.

Mind ezen kommenciós bérezési módok a feles és részes művelési formákban éledtek újjá és maradtak fenn a két világháború közötti időkig és voltak a gyakorlatban alkalmazva bizonyos kultúrák esetében a „termelőszövetkezeti mozgalom" idejében is.

[35] Mint ahogy az 1. lábjegyzetben jeleztük, a klasszikus parasztság-definíciók Erdeiből kiolvashatók és ezek legfontosabb és nélkülözhetetlen listáját az alábbiakban adjuk meg.

A klasszikus parasztság-definíciók alapján írtuk: *Tagányi Zoltán:* Agrárforradalmak és parasztság. Egy történeti fejlődés összefoglalási kísérlete; megjegyzések a modern agrárrendszerek kialakulásához című tanulmányunkat. Agrártörténeti Szemle, 1981/3–4.564–574. o. Továbbiakban az utóbbi időkben *Gunst Péternek:* A paraszti társadalom Magyarországon a két világháború között.

a nyugati klasszikusok tanainak körvonalai bontakoznak ki műveiben. Ő is említette, hogy kezdetben a paraszti családon belül a termelés és a fogyasztás egy egységet képez, majd a későbbi fejlődés következtében ezek elválnak egymástól.[36] Kezdetben tehát a termelés és fogyasztás egy egységet képez, de viszont az aklos, ólas, valamint szállásos települések kialakulása következtében a termelői és lakói funkciók elválnak egymástól. Ez történik annak következtében is, mert a szállások lakóival szemben az idősebb nemzedék továbbra is a mezőváros belsőségein él még pl. a téli időszakban is. A fiatalságnak az állandó állattartó telepekre vagy pedig később a gabonatermelő tanyára való kiköltözésekor; a téli időkre is — akkor továbbra is fennmaradt a paraszti családon belüli lakás, termelés és fogyasztás egysége a megosztott település szélesebb keretein belül. E funkciók egykori egybeesése azért is érdemel figyelmet, mert a későbbiekben a farmtanya elmélete és gondolata is feltűnt elképzelései között és ez képezné kezdeti fázisát a farmeri jellegű tanyásgazdálkodás kialakulása számára.[37] Erdei ezen okfejtései összevethetők a szociológia klasszikusainak, így pl. Habermas téziseivel — miszerint a polgári fejlődés eredményeként a XVII.–XVIII. sz-tól kezdve a polgári család termelői és intim családi élete, szférája elkülönül egymástól.[38]

Társadalom és Művelődéstörténeti Tanulmányok. 1. Budapest, 1987. 170. o. című munkája kapcsán s annak ismertetésekor ismételten felhívtuk a figyelmet a klasszikus parasztság-definíciókra. Ism: *T. Z.* Századok, 1989/1–2. 188–190. o.

Az Agrártörténeti Szemlében publikált tanulmányunk után eredetileg egy válogatott bibliográfiát adtunk meg, mely sajnos terjedelmi okok miatt akkor nem jelenhetett meg. Így most ezt kárpótolandó csak a legfontosabb tanulmányait adjuk meg. Ezek a következők: *Robert Redfield:* The Folk Society. American Journal of Sociology. LII No. 4 1947., 293–308. o.; *Gidon Sjöberg:* Folk and Feudal Societies, American Journal of Sociology. 1952. 231–239. o.; *Gidon Sjöberg:* The Preindustrial City. American Journal of Sociology. Vol. LX. (March 1955) 438–445. o.; *Robert Redfield:* Peasant Society and Culture. An Anthropological Approach to Civilization. Chicago. 1956.; *Robert Redfield:* The Social Organization of Tradition. 2–35. o.; in: *Potter, J.M., Diaz M.N., Foster, G.M.* (Eds): Peasant Society. A Reader, Boston, 1967.; *Childe, V.G.:* The Prehistory of European Society. Penguin, 1958. (magyar fordítás: Studium Könyvek. 35. sz. Budapest, 1962. 182 o.); *Lewis Mumford:* The Myth of Machine. Technics and Human Development. Harcourt Brace and World Inc. New York, 1966. 324 o. *George M. Foster:* What is Peasant? 2–15. o. In: *Potter, Diaz and Foster*: i. m.; majd végül Peasants and Peasant Society. Ed.: *Theodor Shanin:* Penguin Modern Sociology Readings, Penguin Education. 1971. 248 o.

[36] *Erdei Ferenc:* Parasztok. Hasonmás kiadás. Budapest, 1973. 28–29. o.

[37] A külső tanya és a mezőváros beltelke közötti munkamegosztás jelensége Erdei Ferenc több munkájában jelentkezik: lásd erre vonatkozóan: *Erdei Ferenc:* A magyar város. Hasonmás Kiadás. Budapest, 1974. 55., 74. és 212–216. o. Magyar tanyák. Budapest, 1976. 12., 32. és 99–101. o., majd pedig ezen problémát lásd végül is: *Erdei Ferenc:* Parasztok. Hasonmás Kiadás. Budapest, 1973. 31. o.

[38] A magán és a termelői szféra közötti munkamegosztottság fontosságát tanúsítja az a tény, hogy *Habermas*nak a Strukturwandel der Öffentlichkeit (Darmstadt, 1962. 310 o.) című habilitációs munkáját magyarul is kiadták ezen termelői és privát szféra elkülönülése dokumentálása érdekében.

Erdei szerint is a hagyományos paraszti rendben — nyomon követve és felidézve a nyugati interpretátorokat — a termelés és fogyasztás egy egységben jelentkezik, majd pedig annak következtében, hogy a paraszti családban minden a mezőgazdasági termelés követelményeinek van alávetve: így a gyermek munkaerő és ebből annyit tud eltartani és ebből annyira tart igényt, amennyi a termelői funkciók számára szükséges és elegendő. Későbbiekben analizáljuk, hogy a család tagjai számának gyarapodásával együtt a közös családi őstől származó nagycsaládi patronimiális tanyák lakóinak száma növekszik, vagyis másként a tanyák „bokrosodnak". Erdeinél is látható, hogy a birtokolt és művelt föld nagysága, valamint a család tagjainak száma között összefüggések vannak. A tanyai családok saját tagjainak kezelték a cselédeket, akiket adaptálhattak a gazda családjába. A tanyák földjei és családjaik tagjai számának növekedése között összefüggések vannak és ez olyan elméleti mozzanatokat rejt magában — mint Csajanov elképzelései szerint — a családi birtok nagysága a családi munkáskezek létszámának ciklikus növekedésével jár együtt, vagyis a művelt földterület nagysága a családi munkáskezek számától függ. Ebben a munkaszervezetben a későbbiekben analizálandó módon láthatjuk nem csak a nagycsalád és annak ciklikus növekedésének jelentkezését, hanem a nagycsaládi „fürtök" és „fészkes", tanyás települései kialakulását.[39]

Erdei Ferenc a paraszti közösséget és társadalmat igyekszik elvileg társadalmilag differenciálatlannak tekinteni a nyugati interpretátorokra emlékeztetve. Így a két világháború közötti időben az akkor már marxizáló Childe és Redfield elképzelései szerint maga a faluközösség és a paraszti társadalom elméletileg homogén, differenciálatlan kezdettől fogva.[40] Azonban mindezek ellenére a keleti despotikus formáról és az ázsiai termelési módról írók arról emlékeznek meg, hogy már csíra formájában a kisázsiai neolitikum kora óta a mezőgazdasági és kézműipai termelés között a munkamegosztás jelenségei figyelhetők meg. Ezt pl. olyan kelet-kutatók is hangoztatják, mint maga Karl Wittfogel. A keleti társadalmak analógiáinak megfelelően, valamint a klasszikus parasztság-definíciókat követve: a kézműves iparok űzése a mezőgazdasági termeléstől elválik. Mint említettük, Childe és Redfield a maguk korában marxizáltak (és ezért kevésbé idézettek nyugaton most és a nem távoli múltban), majd pedig az ún. „puha diktatúra" korában a kelet- és parasztságkutatók igen népszerű olvasmánya volt a marxi Grundrisse der Kritik der politischen Ökonomie (1857–1858, lásd: „Formen, die der kapitalistischen Produktion vorhergehen" című fejezetet), de a 30-as években ezen forrásoktól

[39] *Erdei Ferenc:* Parasztok. i. m. 22–25. o. Erdei Ferencnél is látható, hogy miként érzékeli a család és a föld nagysága közötti összefüggéseket, és ebben Csajanov elképzeléseihez hasonló mozzanatok láthatók. Lásd még a 101–103. o.

[40] *Erdei Ferenc:* Parasztok... i. m. 90–91. o. A közösségben a családon kívül nem lát más összetevőt. Lényegében a parasztságot homogénnek és differenciálatlannak tekinti, ha pedig ezen belül megoszlást, rétegződést lát, akkor Kautsky-hoz hasonlóan a birtokosok és nem birtokosok közötti elkülönülés jelenségeit látja. 91. o.

Erdei el volt vágva. Mindezek ellenére a keleti társadalmi rétegződés tényére való következtetésig maga Erdei is eljut, nevezetesen a paraszti társadalmon belül a kofálkodók és iparosok különülnek el a földművesekkel szemben. Felfogása szerint kezdetben a paraszti társadalom zárt és differenciálatlan és a későbbiekben nála is látható a paraszti munkamegosztás azon fajtája, mely a keleti orientális társadalmakban is adott a klasszikus szerzők alapján. A paraszti társadalom homogén és differenciálatlan, azonban az adott és jelzett termelői specializálódás jövedelmei egy része után a felsőbb és despotikus úr által biztosított föld fejében fizeti adóját ezen uralkodói elit számára.[41] Ezen jobbára időszaki munkamegosztás úgy jelenik meg Erdeinél, ahogy Kautsky a birtokosokat és nem birtokosokat dualisztikusan elkülönítette az elcsépelt lenini hármas tagolódást (lásd oroszul: „batrak", „szerednyak" és „kulak") figyelmen kívül hagyva. Ennek értelmében a paraszti társadalomban Erdeinél is a földdel rendelkezők és nem rendelkezők kategóriái jelentkeznek.[42]

A nyugati klasszikusok és Erdei analízisei alapján egy olyan heurisztikus kép bontakozik ki, hogy a paraszti mezőgazdasági termelés esetében a termelés és fogyasztás egy egységet képez a paraszti család kötelékén belül, azonban ennek kezdetben izolált, autark vagy önellátó gazdálkodása ellenére egy felsőbb despotikus hatalmi struktúra, vagyis a város és a nemesség alá van rendelve, melyek ezzel egy időben adóztató szerveket is kialakíthatnak. A parasztságnak a felsőbb hatalmi szervekkel való kapcsolatai abban figyelhetők meg, hogy dézsmát fizet a földesúrnak és tizeddel adózik a templom, az egyház számára. Amikor a paraszt templomba jár vagy pedig törvényszék elé járul, akkor ilyen formában kénytelen a kapcsolatot szintén felvenni a felsőbb hatalmi szervekkel. Önellátó, autark családi termelői szervezetben élve a parasztság ebből akkor is kénytelen kilépni, hogy adófizetési kötelezettségei miatt termelése értéktöbbletét igyekszik megszerezni a piacra kilépve.[43]

[41] A klasszikus parasztságfogalmak esetében Redfield, Sjöberg szerint a paraszti társadalom homogén, differenciálatlan. Viszont ennek ellenére a parasztság egy nagyobb egység részét képezi (lásd a társadalom egészét a hatalmi gulával egyetemben) és a későbbi differenciálódás következtében a kézművesek és a mezőgazdasági termelők közötti munkamegosztás figyelhető meg a keleti társadalmak esetében. Ez utóbbi a Grundrisse-ben is megtalálható – amit Erdei nem ismerhetett –, de ennek ellenére a keleti kategóriákra ő is ráérzett a Parasztok című munkájában. (Hasonmás kiadás. Budapest, 1973. 49–52. o.)

[42] Erre vonatkozóan lásd: a Parasztok már idézett kijelentését: 91. és 92. o., majd pedig a 40. lábjegyzetet.

Ez a kérdés mélyebb gyökerű filozófiai vitához vezet, mely a német szociáldemokrata Kautsky és Lenin között bontakozott ki a maga korában.

[43] A parasztságnak a felsőbb társadalmi egységek és kultúrák alá való rendelődése a Parasztok című munkájában több helyen látható és olvasható. *Erdei Ferenc:* Parasztok. Hasonmás Kiadás. Budapest, 1973. 41., 43., 45. és 89. o.

A parasztság gazdasága önálló, autark, viszont kultúrája sajátosan orális, szóbeli jellegű, azonban a faluközösség differenciálatlansága, homogenitása és zártsága ellenére a felsőbb társadalmi rétegek kultúrájával is érintkezésbe lép.[44] Mint említettük — gazdasága autarkiája ellenére — pl. a templomba való járás, vagy pedig a törvényszék elé való lépés esetében a felsőbb társadalmi rétegekkel kapcsolatot teremt. Akkor is, amikor a parasztság a maga önellátó és autark családi — és a falusi közösségből kilép, hogy a dézsmát földesurának, a tizedet pedig az egyháznak kifizesse, ekkor ezzel egy időben kulturális transzmissziós folyamatok zajlanak le, melyek végül is a parasztság kultúrájára hatással vannak.[45] Ezen kapcsolatok ellenére társadalmának kultúrája önmaga révén meghatározott és hogyha csak azt állítanánk, hogy kultúrája egyértelműen csak a felsőbb társadalmi rétegek kultúrája átvételére szorítkozna, akkor tagadnánk saját kultúraalakító szerepét és képességét.[46]

Erdei Ferencnek a Parasztok című munkája analízisén túl egyes részelemzések más szerzők munkáiban is jól láthatók, miszerint a paraszti család alapvető termelői egység, és a paraszti család és vagyon növekedésével a tanyák is „bokrosodnak", ill. „tanyás fészkek" alakulhatnak ki. Továbbiakban a paraszt lényegében közösségi lény és a faluközösség tagja, azonban a faluközösségi intézmények a tanyasi viszonyok közepette is kialakulhatnak és így a tanyai nagycsalád rendszerén túl az egyes tanyák között is kialakulhatnak a szomszédi kapcsolatok a faluközösségiekhez hasonlóan.

A parasztság és a mezővárosi parasztság térbeli munkamegosztásával együttjáróan — lásd megosztott települések — figyelhető meg, hogy elsősorban a munkáskezek gyarapodásával, valamint a családlétszám növekedésével, nagyobb méretű piaci termelés következményeként a kiscsaládok nagycsaládokká duzzadnak fel, „tanyabokrok" és „fészkek" alakulnak ki. A vagyonosabb árutermelő városi polgárok kezén lévő földek növekedésével és egyben a birtoklásban megfigyelhető társadalmi differenciálódás következtében: megjelennek a konvenciós kertészek, cselédek, feles és részes művelők, akik a nagyobb birtokos kertjét vagy földjét művelik a kommenciós vagy konvenciós, feles és részes javadalmazás és részesedés fejében, egyben kötelezve magukat a kommenciós gazda birtokának megművelésére. Az így jelzett nagycsaládok esetében családtagnak számítottak a gazdaságba vagy a családhoz elszegődött cselédek, akiket szintén ilyen kommenciós vagy konvenciós rendszer formájában béreztek, sőt mi több az önálló gazdák soraiba is felküzdhették magukat a korai kapitalizmus részes, feles és egyéb természeti javadalmazásai segítségével.

Itt ezen a helyen néhány elvi kérdést és tendenciát kell megvilágítani a paraszti társadalomra vonatkozóan. A paraszti társadalom tömbje és ezen belül ennek hier-

[44] Lásd: *Erdei Ferenc:* Parasztok. Hasonmás kiadás. i. m. 43. és 47. o.
[45] *Erdei Ferenc:* Parasztok. Hasonmás kiadás. i. m. 41., 43. és 45. o.
[46] *Erdei Ferenc:* Parasztok. Hasonmás kiadás. i. m. 52–53. o.

archiája a rendi társadalom kötelékén belül alakult ki. Azonban már a rendi vagy úgymond feudális társadalmakban — bár a paraszt „röghöz kötött" volt — ennek ellenére ezen belül is adottak voltak a mobilitási lehetőségek. A feudális vagy rendi társadalom viszonyai közepette a paraszt úgy léphetett előbbre a társadalmi ranglétrán, hogyha „kutyabőrhöz" és nemesi címhez juthatott (lásd pl. az ún. „hét szilvafás nemességet"). A lengyel viszonyokra vonatkozóan a feudális kort illetően ismeretes a „Liber Chamorum" nevű regiszter, mely számba vette az akkori lengyel és főleg paraszti származású álnemeseket. Így ha már a lengyel viszonyok körébe jutottunk, a lengyel kultúrtörténeti kutatásoknak könyvtárnyi irodalma van az arisztokrácia, a nemesség, polgárság és a parasztság közötti kulturális és társadalmi kapcsolatok leírásáról. A lengyel arisztokrácia és nemesség történetére vonatkozóan az irodalomból ismert az a fondorlat, hogy a kasznár ura kastélya vagy kuriája helységeinek kulcsaira fokozatosan ráteszi kezét, megszerzi és végül urát vagyonából kiforgatja.[47] Csak epizodikusan említjük ezen „kulcsdilemmát", ugyanis egy nógrád-varsányi, a 30-as években egykori vincellér azzal dicsekedett, hogy szőlősgazdája annyira bízott benne, hogy még a borospince kulcsait is rábízta.

Így a nemesség és polgárság, valamint a parasztság közötti kulturális kapcsolatok bemutatásán túl a további részelemzésekben azt óhajtjuk bizonyítani, hogy a paraszti társadalomban vannak hátrányosabb helyzetű és szegényebb sorsú rétegek vagy egyének, akik különböző eszközök és vállalkozások révén igyekeznek a ranglétrán előrelépni, ill. tollasodni. A 70-es évekbeli terepkutatásaink tapasztalatai alapján azt állíthatjuk, hogy a summás is a két világháború közötti időszakban azért szegődött el, hogy végül is valami kis paraszti „fortunát" kovácsoljon össze. Nemkülönb módon járt el a zsellér, amikor részes vagy feles művelést vállalt, ugyanis szándéka az volt, hogy kisparaszttá küzdje fel magát. A kisgazda a középgazda státusza felé törekedett, viszont a középgazda pedig a faluban tekintélyes, módosabb gazdává, vagy ahogy a falun is mondották, kulákká igyekezett válni. Közismert, hogy a falu kisföldű kovácsa „tüzes" cséplőmasina vásárlása vagy bérlése révén igyekezett olyan tőkét összekovácsolni, hogy belőle is módos gazda legyen. Ez egy olyan mobilitási forma, amely ma már nem létezik. Manapság a parasztságnak az a rétege, mely magángazdálkodásra akar berendezkedni, de nincs elegendő földje, bérel magának, hogy állatai számára a takarmányt megtermelje.

[47] A lengyel nemesség és arisztokrácia kultúrája leírásának bő könyvészete áll rendelkezásre és ennek alapján írtuk: *Tagányi Zoltán:* Kelet-nyugat problémák a lengyel népi kultúra értelmezésében. 90–101. oldalas tanulmányunkat a Népi Kultúra és Nemzettudat című tanulmánykötetben. (Budapest, Magyarságtudományi Intézet) 1991. Azonban ezen kultúrtörténeti monográfiák sora nem akadt el és még a nem régi időkben pl. *Elzbieta Kowecka:* W salonie i w kuchnii. Opowiesc o kultirze materialnej palacóv i dwoeów Polskich w XIX wieku. PIW. Warszawa, 1989. 260. o. címen publikálta tanulmányát.

Tanulmányunk következő részeiben is a kisparaszti vállalkozások és törekvések legkülönfélébb változatait mutatjuk be a helyi viszonyoktól, a történeti vagy néprajzi forrásanyag jellegétől függően. Továbbiakban az egyes szerzők interpretációi szerint is a parasztság alacsonyabb rangú és elesettebb része miként igyekezett magát jobb helyzetbe és sorba felküzdeni. Az alföldi tanyavilág esetében rendkívül széles változata van ezen fajtájú rétegeknek: kommenciós cseléd,[48] tanyás-bérlő, felesbérlő, szolga-tanyás, szabad-tanyás vagy szabad kertész, akik szintén bérleti, részes vagy kommenciós bérezés segítségével tartották fenn magukat és igyekeztek a maguk kis paraszti vagyonkájukat megszerezni. Ezen törekvés bemutatásával kapcsolatban ezen a helyen Márkus István Nagykőrös című monográfiájára szeretnénk ismételten felhívni a figyelmet. Ebben egy egész skála fokozatai mentén mutatja be ezen paraszti társadalmi csoportok vagy rétegek előrehaladását, mobilitását, vagy másként megfogalmazva ezen népességcsoportokra vonatkozóan — szociológus nyelvén szólva: egy „dichotomiát".

Az alsóbb paraszti rétegek mobilitásának egyik közös eszköze kezdettől fogva a részes, feles és bérleti művelés volt, melyet már Kunhegyes esetében a XVII. században is említettünk és ilyen művelési formák a nagybirtok és a kisparaszti művelők, bérlők, részes művelők között is kialakulhattak olyan formában, ahogy ez később is a parasztság egyes rétegei és csoportjai között dominánssá és meghatározóvá vált.

Így Vörös Antal tanulmányában a részesművelést illetően és az ezzel együtt megkövetelt munkaszolgáltatásokról így ír: „Egy Nyitra megyei birtokos például 24 házat a hozzájuk tartozó kerttel és 2–2 hold földdel bérbeadta zselléreknek, akiknek ezért 100–120 napot ingyen kellett szolgálniok, ezenkívül kötelezte őket arra, hogy az ingyen napokon kívül a téli 5 hónapban 10, a nyári 7 hónapban pedig 16 garasért, tehát a szokásosnál jóval alacsonyabb bérért az uradalomban adódó munkákat végezzék el, továbbá hogy a vidéken divatozó részért egész családjukkal arassanak". Másutt a birtokra telepített lakás fejében szolgáltak a zsellérek.[49]

Oláh Józsefnek az akasztó-vésztői uradalom XIX. századi viszonyainak leírásakor láthatjuk, hogy ezen uradalom dobozi birtokain a gabonaművelés esetében is elterjedt volt a feles vagy harmados művelés. A század vége felé olyan kultúrák esetében is alkalmazták a részes és feles ledolgozási módokat mint a tengeri, a cukorrépa és dohány. A kukorica és dohány feles, viszont a cukorrépa pedig har-

[48] Természetesen tudomásunk van arról, hogy cselédnek nem tudott mindenki bejutni és ha bejuthatott, nem mindig igyekezett sorsán változtatni. Viszont eddigi tapasztalataink alapján azt említhetjük, hogyha valakiből béresgazda lett, akkor előbb utóbb paraszti gazdaság birtokosává vált.

[49] *Vörös Antal:* A magyar mezőgazdaság a XIX–XX. században (1849–1949). Agrártörténeti Tanulmányok. 4. Szerkesztők: Gunst Péter és Hoffmann Tamás. Budapest, 1976. 471. o. Lásd a 68–69. o.

mados művelésben volt.[50] Továbbiakban Für Lajos adatai alapján a XIX. század második felétől egészen az első világháborúig a kisparaszti bérlet, valamint a feles és harmados művelés elterjedését láthatjuk az Alföld agrár jellegű városai esetében, úgymint Szeged, Debrecen, Kecskemét és Hódmezővásárhely környékén.[51]

Néhány társadalmi intézmény a kora kapitalizmus előtt és után

Mint jeleztük, az alföldi parasztság esetében is megfigyelhetjük a nagycsaládi szervezetet és ennek vitalitását. Továbbiakban a szomszédi kapcsolatok — a faluközösségiekhez hasonlóan — a tanyai lakosok között is kialakulhattak.

Itt kívánjuk megemlíteni — mint az egykori kapitalizmus ismertetőjeleként — a második világháborúig tartó társadalmi rétegződés következtében a gazdák és a cseléd vagy zsellér-sorsúak között a részes, feles vagy az ún. „konvenciós" termelői megállapodások jöttek létre. Ekkor e kisparaszti vállalkozó naturális vagy pénzjáradék fejében pl. a vagyonosabb ún. „kommenciós gazda" vagy „kertész" gazdaságát, gazdaságának egészét vagy egy részét műveli. E termelési szervezet jegye, hogy a cseléd vagy szolga is tagjává vált a nagycsaládi közösségnek, sőt végül ilyen és ehhez hasonló részes művelők is önálló gazdákká alakulhattak át, paraszti birtokra szert tevén.[52]

A tanyai munkaszervezet körülményei közepette Erdei Ferenc és mások írásai alapján is dokumentált a nagycsalád és ha a családtagok nem egy nagycsaládi háztartási kötelékben éltek vagy élnek: ezen esetben az ún. „fészkes" és „bokros" települési mód formájában igyekeztek egymás közelében letelepedni és építkezni. A Nagy Magyar Alföld egy holland kutatójának leírása alapján a nagycsaládi szervezet következő képe bontakozik ki előttünk: „A nagycsaládban minden az idősebbek előjogára épül és a családtagok tulajdonjoga is korlátozott volt és ez leszűkült a ruházatra, munkaeszközökre és esetleg jószágra. Az asszony vagyona és kelengyéje ágyneműből és a saját alsóruházatából áll. Sőt még az ország déli vidékein a házasságkötéskor az asszony férje számára is hoz vászonneműt. Az asszony a férfi tulajdona és a házastársi hűség egyoldalúan csak az asszonyra

[50] *Oláh József:* Az akasztó-vésztői uradalom gazdálkodása a XIX–XX. század fordulóján. Agrártörténeti Tanulmányok. 1. Szerkesztők: Gunst Péter és Hoffmann Tamás. Budapest, 1975. Lásd a 29–31. o.

[51] *Für Lajos:* A kapitalista mezőgazdasági termelés megszilárdulása a századfordulón (1890–1914). 161–162. o. In: A magyar mezőgazdaság fejlődése a XIX–XX. században. (1849–1949). Agrártörténeti Tanulmányok. 4. Szerkesztők: Gunst Péter és Hoffmann Tamás. Budapest, 1976. 472. o.

[52] Ezen általános megállapítások az Alföld-kutatók: den Hollanderen és Szenti Tiboron túl más agrártörténészeknél is jelentkeznek, így pl. Balogh Istvánnál, Für Lajosnál vagy pedig Erdei Ferenc számos és idevágó, majd elemzendő munkája is bizonyítja és tanúsítja ezt.

nézve kötelező, férjét 'uramnak' szólítja és nem tegezi. Azonban esetenként előfordulhat, hogy a nagycsaládban minden hatalom az öregebb nagyasszony kezén központosult." (Hollender ezen leírásában a klasszikus nagycsaládi szervezetet láthatjuk, azonban ennek ellenére ezt az ősi magyar múlt maradványaiként kezeli, s ezzel egy időben egy olyan finnugor örökségnek tartja, mely a török-mongol, majd pedig az indogermán közegben és környezetben is megmaradt.)[53]

Erdeihez hasonló módon, más leírásokban is találkozhatunk a nagycsaládi szervezet nyomaival az alföldi tanyavilágban. Ezt Szenti Tibor elsősorban a „fecskefészkes" települési mód formájában határozza meg. Előadása szerint: akadtak olyan helyek, ahol a tanyai birtok leendő várományosai, sorra nősülő és új asszonyt hozó fiúgyerekek együtt laknak és ezen cél érdekében a házat egy kamrányi helységgel toldották meg a tanyán, mintegy követelve a földet és örökséget, hogy a szülők halála után rögtön marakodhassanak a jusson és semmiféle osztozkodásból ki ne maradjanak, hiszen a birtokot magukénak érezték. Ezt az említett módon sorba ragasztott építkezési módot maguk között „fecskefészkes" építkezésnek hívták.[54]

Erdei más adatai a nagycsaládi szervezet különböző formáit is bemutatják. Ő is többek között említi a hagyományos értelemben vett nagycsaládi közösséget az adaptált cselédekkel, szolgákkal egyetemben. Ugyanakkor nála is találhatók olyan utalások, miszerint ha a nagycsaládi háztartási közösség nem funkcionál, akkor „bokros", „tanyabokros" módon telepednek le, hasonlóan azon módhoz, amit Szenti Tibor alapján jeleztünk. Szerinte a nagycsaládi rendszer adott a tanyák esetében is, azonban „ha a nagycsaládi közösség felbomlott, akkor a fiúk külön-külön telepedtek le, azonban a régi szülői tanyához visszajártak, továbbra is látogatták, annak ellenére, hogy önállóan gazdálkodtak. Az ilyen szállások, az ilyen elköltözött fiúk tanyái külön-külön épültek, azonban azon törekvés is jelentkezett közöttük, hogy egymáshoz közel telepedjenek le és tanyabokrokat hozzanak létre. Így az egy családból kiköltözött és egymáshoz közel építkezők tanyabokrait a volt közös család nevéről nevezték el. Ezen bokros települési mód mellett itt adva voltak még más tanyák is és ezen a módon az egyébként izolált tanyák között (szomszédi kapcsolatok), tanyaszomszédi kapcsolatok alakulhattak ki."[55]

[53] *A.N. J. den Hollander:* Az Alföld népe és települései lakói. Budapest, 1980. 112. o. Lásd a 40. o. Den Hollandernek a nagycsaládra vonatkozó leírása esetében is az etnikus specifikum gondolata jelentkezik, a kor szellemének megfelelően. Hasonló párhuzamokat és mozzanatokat Erdeinél is megfigyelhetünk (lásd az 5. lábjegyzetet, valamint a 28. lábjegyzet után írottakat).

Továbbiakban a Nagy Magyar Alföldre is alkalmazni óhajtották az amerikai vadnyugat „frontier" hipotézisét. Lásd *A.N. J. den Hollander:* A magyar Alföld és Turner „frontier" hipotézise. In: Ethnographia, 1975/2–3. 313–324. o.

[54] *Szenti Tibor:* A tanya. Hagyományos és átalakuló paraszti élet a Hódmezővásárhely-kopácsi tanyavilágban. Budapest, 1979. 260. o., lásd különösen a 23. o. (Idézet Szenti Tibortól, kötetlenül).

[55] *Erdei Ferenc:* Magyar tanyák. Hasonmás kiadás. Budapest, 1976. 193. o.

Erdei Ferenc egy szintén hasonló híradása alapján a tanyás gazdálkodás esetében a klasszikus nagycsaládi viszonyokat láthatjuk, de olyan formában, hogy az ilyen családok kötelékében jelentkeznek a cselédek, akik későbbiekben részes művelést is vállalhattak, a tanyagazdától, a kora kapitalizmus elvének megfelelően a második világháború korszakáig. Erdei a magyar tanyákra vonatkozóan írja: „Az alföldi városok népessége még a 18. században is nagycsaládi szervezetben élt. Így a fiúk házasodás után nem váltak ki a családból és a közös és osztatlan birtokon éltek és dolgoztak, addig amíg atyjuk meg nem halt. A családszervezet így egy nagyobb gazdasági egység, amely nagyban megkönnyítette, sőt bizonyos vonatkozásban lehetővé tette olyan szerteágazó és nagy területen szétterülő termelés folytatását, amilyen e városokban (mezővárosokban) folyt. Az állattartó szállásokon és telelőhelyeken is azoknál a gazdáknál, ahol kisebb volt a birtok és nagyobb a család, a fiatalabb férfi családtagok — tehát a fiúk — voltak kinn télen a jószág mellett. Magától értetődő volt tehát, hogy mikor a szántóföldi tanyák megépültek, akkor is ezek tanyáztak kinn elsősorban. A további fejlődés során is komoly szerepe volt ennek a családi szervezetnek, mert amikor egész nyáron, sőt még télen is több munkáskézre, s asszonyi munkára is szükség volt kinn, a nagycsaládba tartozó feleséges fiak mentek ki a tanyára és a családfő és a gyermekek maradtak benn a városban. Az ilyen családi szervezet annyira munkaszervezeti egység volt, hogy a felfogadott cselédek — egyúttal szinte családtagokká váltak. Ők nem csak a munkában töltötték be a megfelelő szerepet, hanem a családi élet részesei is lehettek. Tehát a gyermeksorban lévő cseléddel éppen úgy bánt a családfő gazda mint saját fiával, éppen úgy szigorúan tartotta, megverte: egyébként épp úgy megbecsülte mint maga ivadékát, tehát kiházasította, megajándékozta stb. Viszont az öreg cselédek, akik tapasztalt és megbízható munkaerők voltak, irányító szerepet kaptak a gazdaságban, s ezt a fiatalabb családtagokkal, különösen a nőkkel szemben betölthették, sőt a fiatalabb cselédek irányában is, tehát bízvást meg is fenyíthették a család fiatalabb tagjait."[56] Erdei Ferenc ezen leírása és ő maga is jelzi a paraszti társadalomban meglévő paternalisztikus kapcsolatokat és viszonyokat.

[56] *Erdei Ferenc:* Magyar tanyák. Budapest, 1976. i. m. 89–90. o. Továbbiakban a „nagycsaládra" vonatkozóan olyan tényeket mutathatunk be, melyek az újabb kutatások eredményein alapulnak. A nagycsaládnak az a formája, mely den Hollander, Szenti Tibor és Erdei interpretációjában jelentkezik, ez csak egy heruisztikus modell, vagy régebbi néprajzi konvenciók eredménye és nyoma. Ebben a formában jelentkezett ez a kérdés az 50-es években S. Koszven munkájában (Szemejnaja obscsina i patronimija). E munkában megtalálható az egy kenyéren való élés (zsity na adnom chleje) terminus elsősorban a szlovákoknál. Az egy kenyéren való élés terminusa a szlovák hatásokat is felmutató nógrádvarsányi kutatásaink alkalmából is megtaláltuk az „egy kenyéren való élés" terminusát, amit az 1828-as Conscriptio Regnicolaris Incolae Hungarorum alapján az „in uno panem viventes" terminus alakjában ismerhettünk meg Dányi Dezső idevágó kutatásai alapján is. Azonban az újabb kutatások már nem nagycsaládról, hanem háztartási egységekről írnak (így pl.

lásd: *Veres Éva:* Jobbágytelek és parasztgazdaság az örökös jobbágyság kialakulásának korszakában. Szerkesztő: *Makkai László.* Budapest, 1966. 627. o.) Továbbiakban a nagycsaládok vagy helyesebben a háztartások kutatása esetében az idevágó leírások egyértelműen jelzik, hogy a történeti múltban a paraszti családok a földterület nagyságától függően kisebb és nagyobb háztartási közösségben éltek. A kisebb és nagyobb háztartások együttes előfordulásáról ír: *Kiss Géza:* Ormánsági változások. Fejezetek a 18–19. századi társadalom történetéből. 179–187. o., majd pedig lásd különösen a 182. o. Így a kutatott Ormánságban: „Hiricsen 1–5 személy népesít be 29, 6–10 személy 28 és 11–12 személy 3 háztartást. Kemse 32 úrbéres háztartása közül 1–5 személy tartozik 13, 6–10 személy 18 és 11 személy 1 háztartásba." továbbiakban az Alföld egy szakszövetkezeti falva esetében kisebb és nagyobb háztartási egységek („extended family") együttes előfordulásáról ír Tázlárra vonatkozóan *C.M. Hann:* Tázlár. A Village in Hungary. Changing Cultures. Cambridge University Press. Cambridge, 1980. 140. o.

A paraszti család vagy háztartás elsősorban a vagyonosabb rétegek esetében nagyobb és ezekben az affiniális rokonok és e fajtájú rokonság is jelentkezik. Így a paraszti föld nagysága, valamint a család és a háztartás mérete közötti összefüggésekre mutattak rá annak idejében *Fél Edit* és *Hofer Tamás* (lásd: Proper Peasants. Traditional Life in a Hungarian Village. Chicago, 1969. 440. o. Ebben a kötetben is lásd: Chapter 13. The Ways to Wealth and Poverty. 248–274. o.). Így a vagyonosabb gazdák, a gazdacsaládok esetében a nagyobb földbirtok következtében a család és a háztartás is nagyobb. Az idézett fejezetből is lásd a Kakas és Rózsa család összetételét és geneológiáját. Szintén ugyanebben a kötetben a szerzők tudósítanak a paraszti családban az adaptálás következtében történő családnövekedésről, elsősorban az affiniális rokonság következtében. (Lásd: Chapter 8: Consanguinity, Affinity, and Fictive Kin Ties. 151–167. o.) Az affiniális rokonságról és a családtagok adaptálásáról írt még 1982-ben *Heidi Rosenbaum:* Formen der Familie. Untersuchungen zum Zusammenhang von Familienverhältnissen, Sozialstruktur und sozialen Wandel in der deutschen Gesellschaft des 19. Jahrhunderts. Frankfurt am Main. Itt is lásd a fejezetet: III: Grösse und Zusammensetzung des bäuerlichen Haushalts (59–68. o.). Ebben a fejezetben is lásd a Gesindék adaptálását. A szerzőnő külön felhívja a figyelmet arra, hogy adaptált vagy fiktív rokonok a városi kézműves, mestercsaládokban is voltak (lásd: VI: Die Einbeziehung von Lehrlingen und Gesellen in den Meisterhaushalt. 175–180. o.). Az affiniális rokonságról tudósított legutóbb a mezővárosi közegben *Örsi Julianna:* Karcag társadalomszerkezete a 20. században. Agrártörténeti Tanulmányok 16. Szerkesztők: Hoffmann Tamás és Orbán Sándor. Budapest, 1990. 212. o. E kötetben lásd különösen A rokonság kritériumai (112–131. o.), valamint a Rokonság számontartása (131–146. o.) című fejezeteket.

Magyarországon a Nyugaton közismert Laslett-iskolát Andorka és Faragó adaptálták és Laslett alapján nem zadrugaszerű nagycsaládról, hanem háztartásokról és háztartási kötelékekről írnak. Teljesen más terepen (Faragó Buda-környékét, Andorka meg Tolnát és Baranyát elemezte) így Nógrádvarsány esetében az 1828-as Conscriptio Regnicolaris Incolae Hungarorum analízise alapján szintén arra az eredményre jutottunk, hogy a nagycsalád, vagy másként a nagyobb háztartások összetétele néhány gazdacsalád esetében nem volt nagyobb mint 20–22 fő. Lásd *Tagányi Zoltán:* A társadalmi intézmények genezise és szokásjog. MTA Szociológiai Kutató Intézet. 1990. 144. o. című könyv nem publikált fejezetét: A társadalmi rétegződés és családrekonstitutio vizsgálata Varsányban az 1828-as összeírások alapján (kézirat: 277–308. o. és függelék 22. o.). Továbbiakban még azon könyvészetet is szeretnénk megemlíteni, mely kötetek szerkesztői révén publikálhatott *Faragó Tamás* németül: Historische Familienforschung. Herausgegeben von Michael Mitterauer und Reinhard Sieder. Frankfurt am Main, 1982. 369. o. Majd ezen iskoláknak a német tudományba való behatolását lásd *Jack Goody:* Die Entwicklung von Ehe und Familie in Europa. Frankfurt am Main, 1983. 327. o. (angolul: The Development of Family and Marriage in Europe. Cambridge University Press. Cambridge, 1983. 348. o.)

A családi szervezetben a cselédek jelenlétén túl a tanyák esetében is látható Erdei Ferencnél a kapitalisztikus jellegű feles- vagy haszonbérlet. Ő a tanyákra vonatkozóan továbbiakban így ír: „A nagygazda a cselédekkel együtt élt és dolgozott. Elképzelése szerint az ilyen polgárias jellegű tanyákon az allódiális birtokhoz hasonlóan a cselédek konvenció fejében dolgoztak a vagyonosabb tanyásgazdáknál. Továbbiakban az adott, haszonbéres és felesbérleti tanyás gazdálkodás, az ilyen tanyásbérlet vagy felesbérlet haszna a bérlőnek vagy a cselédnek lehetővé tette, hogy végül a parasztság sorába emelkedjen fel. Így ezen fajtájú szerződéses viszonyban dolgoztak és vállaltak munkát a fiatalabb nincstelen művelők, vagy másként zsellérek."[57]

Annak ellenére, hogy a tanya és a tanyásgazdálkodás alapvetően izolált életmódot jelentett, a faluközösségekhez hasonlóan a tanyák esetében is kialakulhatott a tanyaszomszédság jelensége, melyre már utaltunk Erdei alapján. Erre vonatkozóan ő a továbbiakban így ír: „Mindenek előtt van szomszédsági viszony, mert ez sem volt mindig. Kezdetben ha belterületi összeköttetéseik révén nem ismerték egymást a tanyaszomszédok, akár évről évre nem is láthatták egymást. Természetesen különösebb szomszédsági viszony nem is keletkezett közöttük. Ma ellenben a lakószomszédok már tanyaszomszédok, tehát ezzel járó kikerülhetetlen viszony is létrejött közöttük. A kölcsönkérés, munkában való összefogás, nézetek kicserélése, egymás munkájáról való vélemények közlése, esetenként való találkozások most már együtt járnak a tanyai szomszédsággal és nem csak közvetlenül a tőszomszédok közt, hanem a távolabbi tanyákra kiterjedően is. Jellemző azonban, hogy ez a szomszédság erősen a munka és termelés viszonyaira korlátozódik és az az összetartás, ami falusi szomszédságra oly jellemző, nevezetesen a vasárnapi és ünnepi együttélés és szórakozás, már hiányzik a szomszédságból. Vasárnapra és ünnepre minden tanyai a városba megy és itt már legritkábban van tanyaszomszédjával együtt, hanem sokkal inkább belterületi viszonyai szerint lép társaságokba."[58] Így a zárt települések hiánya ellenére az alföldi tanyai parasztság esetében a falusias szomszédi kapcsolatok is kialakulhattak, majd pedig a jelenlegi és újabb kutatások alapján: Márkus István, Csalog Zsolt és Kósa László leírásai révén is dokumentált pl. a közösségi munkakaláka és munkatársulás az izolált tanyai élet ellenére is (lásd: Pölöskei — Szabad György-féle kötetet).[59]

[57] *Erdei Ferenc:* Magyar tanyák. Budapest, 1976. ... i. m. 143. o.

[58] *Erdei Ferenc:* Magyar tanyák. Budapest, 1976. ... i. m. 123. o.

[59] *Márkus* esetében lásd a később elemezendő Nagykőrös című monográfiát (Magyarország felfedezése sorozat. Budapest, 1979.), majd pedig ugyan erre vonatkozóan lásd *Csalog Zsolt:* Életforma és tudat a 20. századi magyar tanyavilágban. Csalog Zsolt elsősorban a közösségi ünnepeket jelzi, a munkatársulásokat pedig *Kósa László* mutatja be: Egy tanyai gazdálkodás 1974-ben (Eszköztár és életmód). Csalog Zsolt és Kósa László írásait lásd: A magyar tanyarendszer múltja. Szerkesztő: *Pölöskei Ferenc* és *Szabad György.* Budapest, 1980. 424. o.

E helyen azt szeretnénk megemlíteni, hogy a tanyai és általában a szórványtelepülések esetében nehezen alakulhattak ki a társas kapcsolatok, az izolációt ellentételezendő. Így ezt is érvéként

Ugyan a tanyák izoláltan jelentkeztek, azonban Erdei kutatásai időszakában is kialakulhattak a tanyaközpontok, ahol a régi falusias igényeiket is kielégíthették a tanyák lakói. Így a tanyaközpontokban olyan szolgáltatások voltak mint szatócsüzlet, orvos, bába, állatorvos. Továbbiakban a tanyai központokban még olyan iparosok szolgáltatásait is igénybe lehetett venni, mint a kovácsok vagy bognárok, a zárt falvak iparosaihoz hasonlóan.[60]

A patriarchális társadalmi viszonyok, majd pedig a kapitalisztikus tendenciák egyik jelentkezési formája: részes, feles és haszonbéres tanyás-művelés vállalása szegényebb elemek vagy másként mondhatnánk: „zsellérek" részéről. E munkavállalási és jövedelemszerzési formák később a termelőszövetkezetek korszakában is megjelentek, a tsz-tagok nyomására, az érvényben lévő kötelező foglalkoztatás szabálya és kényszere miatt, a 80-as évek végéig.

A feles és részes bérlő cseléd legkülönbözőbb változatai ismertek a családi cselédtől egészen a részes művelő vállalkozóig a jelzett mobilitási trendek alapján. Így Balogh István szerint ismert a régi paraszti kiscseléd: „Az éves tanyás cseléd a családi munkaszervezet tagja, élelmet, ruhát, sokszor még mosást is a gazda adta és biztosította. Legtöbb esetben viszont az idősebb családtalan férfi feladata a tanya gondozása, egy-egy fejős tehén, esetleg a tanyán lévő sertések és a gazda baromfiainak eltartása és gondozása. Télen gondozta a rideg állatokat, nyáron pedig főzött a kint dolgozó napszámosokra."[61]

Abban az esetben, ha a tanyás cselédjével együtt élt és gazdálkodott, akkor a munkaszervezet és bérezés a következő volt. „A tanyás cseléd állandó jelleggel a tanyán lakott, nevelte az apró veteményes kertet (innen veszi a kertész nevet) félből, árkokat és mesgyéket épített és csinált, majd baromfiakat nevelt feléből. A gazda adott két-három véka póteleséget: főleg az apró állatok tartása céljából, a tanyás pedig ennek fejében 2000–3000 tojást kaphatott a konyhára. A tanyás cseléd összes bére: lakhatás, két véka rozs, 1 véka kendervetés, 3–4 részlet kukorica, 2 zsák krumpliföld feléből. Némelyek 2–3 tehenet is tarthatnak, de csak kaszálás

használták fel a Helytartó Tanácstól kezdve egészen a Tanyai Tanács döntései megindoklása céljából (erre vonatkozóan Györffy István is írt és ezt ismételte meg legutóbb Szabad György is). Szórványtelepülések nem csak a Nagy Magyar Alföldön voltak és vannak, hanem még ilyenek adottak pl. Lengyelországban a „góral"-ok „szállásai" formájában. Így itt *Kazimierz Dobrowolski* hívta fel a figyelmet: a szórvány települések esetében nehezen ugyan, de kialakulhattak a társas kapcsolatok. Lásd Studia nad zyciem spolecznym i kultura. Ossolineum. Wrocław–Warszawa–Kraków 1968. című munkát.

[60] *Erdei Ferenc:* Magyar tanyák... i. m. Budapest, 1976. 124. o. Viszont a Tanyai Tanács révén kialakított tanyaközpontokról *Orbán Sándor:* Tanyaközpontosítási, községesítési kísérletek a felszabadulás után. 362–399. o. In: *Pölöskei–Szabad:* A magyar tanyarendszer múltja. Budapest, 1980. 450. o.

[61] *Balogh István:* Az alföldi tanyás gazdálkodás. 428–479. o. In: *Szabó István* (szerk.): A parasztság Magyarországon a kapitalizmus korában. 1848–1914. Budapest, 1972. II. kiadás. 450. o. I. kötet.

után. Ezen szolgáltatások fejében a gazdának köteles volt szolgáltatni 14–21 napot bér nélkül, de akkor a gazda adott neki élelmet, azonkívül aprólékos dolgaiban is segédkezett, ami 2–3 napi munka szegődött idejébe számíttatott szintén."[62]

A tanyás cseléd azon fajtája, mely Balogh István szerint kiscseléd, ennek párhuzama Erdei Ferenc: Futóhomok című munkájában is fellelhető. „A Kiskunságban a konvenciós cselédnek évi bérezése a következő volt: 14–18 q gabona, melynek egyharmada buza, 40 kg. kása vagy bab, 20 kg. szalonna, 30 kg. só, 1–1,5 hold szabadföld, 200–400 öl veteményföld, lakás, tüzelő, marhatartás napi 1 liter tejjel, majd pedig 5–20 pengő készpénz. Ezen konvenciónak az összege 4–500 pengő körül mozgott (egy évre) és ebből egy öttagú család élhetett meg. A szabadföldbe azt vethetett a cseléd, amit akart, néhol viszont ezt a gazda veti be kukoricával, a termés beszedésére pedig a gazda igája állt rendelkezésre. A tehéntartás úgy értendő, hogy a gazda istállójába a cseléd beállíthat egy tehenet, vagy pedig a gazda látja el takarmánnyal. A baromfitartás feles módon történik, a sertéstartás nem szokásos, azonban az uradalmakban a sertéstartás joga adott volt."[63] Ezen adatok tanúsítják, hogy a paraszti kiscseléd és cselédfiú mellett a cselédség elszegődési formáinak voltak olyan változatai, melyek általában a parasztság körében is jelentkeztek, azonban ezen elszegődési formák a nagybirtokokon is szokásosak voltak.

A további utalások elsősorban a nagyobb paraszti fortunák, a paraszti birtoktestek és üzemek esetében jelentkeznek a részes és feles ledolgozásos cselédi munkavállalás feltételei. A nagyobb tanyás és majoros paraszti gazdák 80–100 holdas tanyáikon tartottak éves cselédet. Munkájuk, fizetésük nagyjából a nagybirtokok hasonló jellegű (béres, kocsis) éves cselédi fizetésére emlékeztettek.[64] Für Lajos adatai alapján a konvenciós cselédség további példái ismeretesek: „1938-ban Balog Sándor N. Kiss Lajos 40 holdas tanyáján konvenciós gyalogkertész volt. Kapott 8 q. gabonát, lakást s 6 vékás felesföldet, viszont baromfit, tojást, malacot szolgáltatott be munkaadójának."[65]

Szintén Für Lajos alapján a zsellér vagy jobbágy elemek más fajta kommenciós cselédként való elszegődése ismeretes: pl. a Kecskeméti Szőlő- és Gyümölcstermelő Szövetkezet esetében. Ilyen módon műveltette meg szőlejét ez a Szövetkezet a helvéciai telepén közel 200 holdon. A felvállalók holdakként kapnak 150 kg rozsot, 50 kg buzát, 10 liter bort, 1 q rozsot és árpát, 5 kg szalonnát, 100 négyszögöl veteményeskertet és 600 négyszögöl feles tengeri földet. Mindezért kötelesek a szőlőbeli munkát az egész évben időben és lelkiismeretesen ellátni.

[62] *Balogh István:* Az alföldi tanyás ... i. m. Budapest, 1972. 454. o.

[63] *Erdei Ferenc:* Futóhomok. Hasonmás kiadás. Budapest, 1977. 262. o. A kiskunsági cselédek bérezését lásd a 177. o.

[64] *Balogh István:* Az alföldi tanyás ... i. m. Budapest, 1972. 454. o.

[65] *Für Lajos:* A belterjes tanya... i. m. In: *Pölöskei–Szabad:* A magyar tanyarendszer múltja. i. m. Budapest, 1980. Lásd külön 259. o.

A város (Kecskemét) 200 holdas Szikrai szőlősgazdaságában egy-egy ilyen „kisbirtokos-napszámos" 6–6 hold megművelését vállalta magára (ugyancsak a szüret kivételével). Járandóságuk itt 14 q rozs, 4 q buza, 30 kg bab, 1 öltözet ruha, 2 kocsi rőzse tüzelésre. Továbbiakban járt 2,5 hold városi föld ingyenes használatra, és egy tehénnek egész nyáron át való ingyenes legeltetése. Akadtak itt viszont olyan gazdák, akik szívesebben műveltették szőlejüket hónaposokkal. Egy-egy munkás havi bére 15 kg kenyér, napi 15 dkg főzőliszt, 4 kg szalonna, 4 kg hús, 4 kg bab, 12 kg burgonya, 1 kg só és havi 50 korona. A munkák bevégzésekor minden ledolgozott hónap után fejenként még 140 kg buzát is kaptak.[66]

Az eddigi felsorolásokból láthatjuk, hogy a kapitalisztikus jellegű bérmunkás, feles és részes munkás felfogadásának valamennyi változata előfordult a hónapos cselédtől és munkástól egészen a vagyonosabb parasztnál, uradalomnál vagy szövetkezetnél dolgozó részes, feles vagy kommenciósra és sommásra emlékeztető napszámosig. Mind ezt azért mutattuk be ilyen részletességgel, ugyanis a második világháború utáni „termelőszövetkezeti mozgalom" esetében az 1968-as háztáji reform is elsősorban az ilyen jellegű családi részes és feles művelésen alapult, ami enyhített a szovjet eredetű kolhozmodell merevségén.

A termelőszövetkezeti gazdálkodás „circulus vitiosus"-a, avagy az ördögi kör

Ezen rövid tanulmány következtetései sokkal távolabbiak is lehetnének, azonban terjedelmi okok miatt kénytelenek vagyunk csak néhány szempontra szorítkozni. Ami a tanyasi magyar parasztságot illeti, így az alföldi mezővárost és annak elszórt tanyás településeit, ezt az ún. megosztott mezővárosi településsel együtt a magyar társadalomtudományok az eddigiekben igyekeztek magyar sajátosságként kezelni. Így Erdei Ferenc is Györffy Istvánt követve, az ólas vagy aklos megosztott településben egy sajátos magyar jelenséget látott. Viszont az újabb történettudományi munkák egyértelműen tanúsítják, hogy a megosztott településnek az a fajtája, melyet a szociográfusok, történészek és néprajzosok leírtak, a korabeli városi magisztrátusok előírásai és azoknak a településrendbe való beavatkozásának következményei. A 70-es évek végén, a 80-as évek elején a magyar néprajztudomány komoly erőfeszítéseket tett e jelenség megvilágítása, magyarázása érdekében

[66] *Für Lajos:* A belterjes tanya... i. m. In: *Pölöskei–Szabad:* A magyar tanyarendszer. 216–22. o. Kutatásaink alapján, lásd *Tagányi Zoltán:* A varsányi agrárproletáriátus, mezőgazdasági munkások és gazdák bérezése és munkaszervezet. Agrártörténeti Szemle, 1982/1–2. 53–61. o. című dolgozatban ahogy megírtuk, nemcsak a cselédek kaphattak kommenciós földet, hanem a későbbiekben a munkásviszonyok javulása (a második világháború körül) miatt a summások is részesedhettek ebben, majd a nagyobb gazdák Varsányban az aratóiknak is adtak kukorica alá való földet.

(lásd pl. az 1974. évi Szolnoki Néprajzi Közgyűlést). Továbbiakban tanulmányunk első felében jelzett szerzők: Rácz István és Kállay István is megnyugtatóan tisztázták ezt a 80-as évek végén. Itt fölösleges elmélyedni külön annak a taglalásában, hogy a skandináviai „hus"-ok, a német: bajor és osztrák „Einzelhofok" után[67] pl. milyen volt a szintén ehhez hasonlítható orosz „chutor" az északi nem csernozjom területeken, vagy pedig az orosz Pomeránia vidékén. Ennek a kérdésnek — továbbiakban — a maga korában volt egy aktuálpolitikai vetülete, nevezetesen a Tanyai Tanács tevékenysége a második világháború utáni időszakban. Ekkor a tanyai központok hiányában a tanyáknak infrastruktúrával való ellátottságának nehézségeiről értekeztek. Majd ezzel egyidőben az elszórt tanyákat igyekeztek likvidálni, törekedvén a tanyai szolgáltatói központok kialakítására. Járulékosan említhetjük meg, hogy a tanyakérdésnek volt egy olyan ideológiai vetülete, mint a tanyásgazdák, vagyis a tanyai „kulákok" rétegének felszámolása.[68] A Tanyai Tanács koncepciója szerint a tanya és tanyásgazda azonos a szegény parasztot nyúzó „kulákkal". Így a tanyai „kulákok" kezén ilyen kizsákmányolási eszköz volt — az akkori ideológia szerint — a részes, valamint feles művelés. Balassa Iván, amikor a Békés és Csongrád megyei részes munka és ledolgozás kérdéseit elemezte, ugyancsak többször megemlékezett a lenini osztályharcról a „kulákokkal" szemben.[69] Erdei ekkor a Tanyai Tanács álláspontjára helyezkedett, ami nemcsak politikai kérdés volt, ugyanis likvidálni akarták a tanyákat, majd pedig a tanyai területeken tiltották az építkezést és e célból OTP-kölcsönöket sem lehetett felvenni. A tanyai építkezés tiltása ellenére ezek „vadépítési" mozgalma beindult és ennek hatására Erdei Ferenc kénytelen volt álláspontját megváltoztatni a tanyák ügyében. Erdeinek e kérdésben való pálfordulását a 70-es években Szelényi Iván Konrád Györggyel együtt ugyancsak szélesebb körökben ismertette.[70] Erdei korábbi álláspontját feladva, későbbiekben a Város és vidéke című munkájában, majd őt követően Márkus István is a Nagykőrös monográfiájában az akkori politikai jelszavak el-

[67] *Erdei Ferenc:* Magyar tanyák... i. m. Hasonmás kiadás. Budapest, 1976. 15–19. o.

[68] *Orbán Sándor:* Tanyaközpontosítási, községesítési kísérletek a felszabadulás után. stb. In *Pölöskei–Szabad:* A magyar tanyarendszer múltja. Budapest, 1980. 424. o.

[69] *Balassa Iván:* Adatok a Békés és Csongrád megyei részes munka és ledolgozás kérdéseiről. (1850–1944) Ethnographia 1955.

Még a 70-es és 80-as években a Nagy Magyar Alföld területén több brit kutató is dolgozott, akik szintén hasonló tendenciákat ismertek fel. Így a „kulákság" által alkalmazott részes ledolgozásról írt *Nigel Swain:* Collective Farms which Work? Soviet and East-European Studies. Cambridge University Press, 1985. 230. o. Lásd a munka 1. fejezetét: „Family Labour in the Achievement and Consolidation of Collectivised Agriculture. 1946–68." (lásd külön 25–51. o.). Egy másik munka és szerzője: *C. M. Hann: Tázlár.* A Village in Hungary. Changing Cultures. Cambridge University Press, 1980. 203. o., a 148. o.-on arról emlékezik meg, elsősorban a „kulákság" miatt tudtak az Alföld egyes területein csak szakszövetkezeteket alapítani.

[70] *Erdei Ferenc:* Történeti lecke a tanyákról. Kortárs 1965. 12. majd pedig in: A szocialista városok és szociológia. Szerk.: *Szelényi Iván.* Budapest, 1971. 65–79. o.

lenére (lásd az 50-es éveket egészen a 60-as évek végéig) a tanyavitalitást, a tanyán folyó családi szervezetű háztáji termelés kérdéseit igen részletesen és behatóan vizsgálták.[71]

Az alföldi mezővárosok tanyáinak kérdésével a 70-es és 80-as években több szempont miatt is foglalkoztak. A kijelölt és meghirdetett jelszó ellenére: likvidálni a tanyákat és korábban velük együtt a módosabb tanyás gazdákat, vagyis „kulákokat", e kérdés lekerült a napirendről, ugyanis már korábban is helyenként — főleg Bács-Kiskunban — csak szakszövetkezeteket tudtak kialakítani.[72] Továbbiakban az 1968-as háztáji reform utáni korszakban az alföldi tsz-ek — hasonlóan az ország többi más szövetkezeteihez — csak a családi háztáji termelés, valamint a részes és feles ledolgozás művelése formájában tudták bizonyos munkaintenzív kultúrák termelését megszervezni.[73] Mielőtt az egyes példák alapján megvilágítanánk ezt a kérdést, csak arra szeretnénk felhívni a figyelmet, hogy a termelőszövetkezetek ún. konszolidációja és termelésük mechanizációja következtében ezekből fölös munkaerő szabadult fel. Mégis a kötelező foglalkoztatás akkor érvényben lévő elve miatt maguk a szövetkezetek voltak arra kényszerítve, hogy a háztájin túl munkaintenzív, feles és harmados művelési kultúrákat alkalmazzanak földjeik kisebb vagy elenyésző részein. Ez a művelési és foglalkoztatási mód megélhetést biztosított a tsz-ek számára lényegében fölösleges asszonyi és idősebb tsztagok számára.[74]

Továbbiakban az alföldi tsz-gazdálkodás és az alföldi mezővárosok és azok tanyái kutatásának kérdése azért is aktuálissá vált, mert mondhatnánk úgy is, hogy a 70-es évek végén, a 80-as évek elején általánosan napirendre került a Nagy Magyar Alföld régiójának modernizációja. Ennek folyamata elemzésekor olyan munkaszervezési megoldások is napfényre és előtérbe kerültek, mint a családi termelői szervezeten alapuló háztáji és tsz-beli részes és feles ledolgozásnak, ill. művelésnek a kérdése.

Erdei és Márkus jelzett munkái alapján mutatjuk be az alföldi városok vonzáskörzetében lévő falvak és tanyák esetében a családi termelés keretében megszervezett tsz háztáji, harmados és feles művelést, amit a tsz-ek tagsága kényszerített ki és ezt lehetővé tette még az 1968-as háztáji reform is. Ezt említjük azért is, mert a 60-as és 70-es években az egykori „szocialista táboron" belül a magyar háztáji megoldást szokták és igyekeztek mintaértékűnek tekinteni. Így pl.

[71] Így a korábbiakban már említettük *Márkus István* munkáját: Nagykőrös. Magyarország felfedezése. Budapest, 1979. 407. o., valamint a továbbiakban lásd *Erdei Ferenc* összegyűjtött művei: Város és vidéke. Hasonmás kiadás. Budapest, 1977. 445. o.

[72] *C. M. Hann:* Tázlár. A Village in Hungary. i. m.

[73] Az 1968 után kialakult háztáji vertikális integráció kérdéseit *Erdei Ferenc:* Város és vidéke i. m. című munkájában nagyon plasztikusan mutatta be.

[74] A tsz-ekből felszabaduló munkaerő és az az által kikényszerített részes és feles ledolgozások és művelés paradigmájára vonatkozóan lásd *Márkus István:* Nagykőrös. i. m. 307–308. o.

a volt Szovjetunióban — A Brezsnyev-doktrína korszakában is — az ellenzéki szovjet agrárközgazdászok általában a magyar háztáji gazdálkodás megoldási formáját tekintették mintaértékűnek a szovjet mezőgazdaság számára is. Továbbiakban az akkori magyar háztáji megoldás más egykori „szocialista országok" termelőszövetkezeti mezőgazdaságában is elterjedt (lásd: Románia, Bulgária stb.).

Márkus nagyon plasztikusan mutatja be, hogy a részes és kommenciós kertészkedés intézményei mikor jelentek meg, jelentkeztek egykor és manapság. Továbbiakban Erdei már idézett munkája azt is jelzi, hogy ezen munkaszervezeti megoldásokon kívül az ilyen fajtájú és intenzív művelés a települések mely régiójában jelentkezik, és ezzel együtt azt is megindokolja, ezek a mezőgazdasági termelésének sajátosságai hogyan mutatkoznak meg és hogyan éltek, ill. élnek tovább.

Így a régi történeti hagyományokat Nagykőrös esetében Márkus a következőkben sommázza: „A munkabíró, igénytelen szegény, aki béresként kezdte, majd valami jószágra tett szert, s átválthatott felesbérlőnek, szerencsés esetben összekuporgathatott annyit, hogy belevágjon 10–15 hold homok megvásárlásába, és azon tanyát emeljen."[75] Ebben az esetben a béreseknek a gazdák rétegéhez való felzárkózása és e fajtájú mobilitás perspektívái láthatók.

Márkus más adataiból is kitűnik: a régi részes vagy kommenciós művelés és gazdálkodás mennyire elterjedt volt; „D. Mihály szemmel láthatóan kedvelte az olcsó munkaerőt. Olyan nincstelen családokat fogadott birtokára, akik, hogy fedél legyen a fejük felett és legalább újig való kenyérre számíthassanak, mindent elvállaltak. Az egyezség itt úgy szólt, hogy a 'kommenciós kertésznek' 16 mázsa rozs, 2 mázsa buza, ezen felül valamennyi krumpli, bab, szalonna, disznótartási, valamint baromfitartási jog jár. Ennek fejében a 'kertész' tartozik elvégezni a gazda által rábízott jószággondozási munkát egész éven át, az említett részt vesz a szántás, vetés, városi fuvarozás, fakitermelés munkálataiban. Vállalja továbbá — a megszokott harmadrész helyett — negyedrészért 5–6 hold kukorica kapálását és harmadrészért másfél hold paradicsom minden munkáját. Ezenfelül a 'kertész' a lakás ellenértékéül a saját tenyésztésű baromfiból évente hatvanat, meg háromszáz tojást, a disznó után malacot kellett, hogy bevigyen a gazda városi portájára."[76]

Mint ahogy Márkus tudósít: D. Mihály elesett elemeket alkalmazott részes kertészként birtokain. Így ilyen viszonyba: „olyan szegényparasztok is juthattak, akiknek volt egy kis vagyonkájuk, városi házuk, darabka szőlejük, néhány állatuk. Találkozni lehetett — különösen kisebb tanyabirtokon — például, ahol a gazdának két kis tanyája volt, s az egyiken maga élt, a másikra 'kertészt' fogadott tartós, patriarchális kapcsolattal is a gazda és 'embere' között. Megtörtént, hogy az öreg gazda csaknem saját cselédtagjának kezelte a rég óta ott élő 'kertészt', s

[75] *Márkus István:* Nagykőrös. Budapest, 1979. i. m. 14. o.
[76] *Márkus István:* Nagykőrös. Budapest, 1979. i. m. 45. o.

famíliáját; ha kijárt: velük lakott, étkezett és dolgozott, s a 'kertészek' jószágtartását, gyarapodását, boldogulását saját ügyének tekintette."[77]

Márkus más, Nagykörös környékbeli relációiból a részesművelésen túl a kistanyás vagy lakó figurájára vonatkozóan is további adatokkal szolgál. „Más volt a 'szabad kertész' státusza. 'Lakónak' is hívták, amint ahogy az is volt: lakást, helyet kapott olyan tanyában, melyre a gazdának nem volt szüksége. Tarthatott megállapodás szerint több-kevesebb tehenet, disznót, baromfit. Ennek fejében és magáért a lakásért az állatállomány szaporulatának bizonyos hányadával, meg tojással, túróval, tejfellel stb. tartozott a gazdának. A 'szabad kertész' egyébként oda szegődött el napszámba, részes kapálásra, aratásra, szőlőmunkára, ahová akart. Tulajdonképpen tanyabérlő volt, csak éppen a legszegényebb bérlő a sokfokozatú bérállapot legalján. Földet még nem volt képes bérelni — ehhez nagyobb jószágállomány, felszerelés és bizonyos induló vagyon kellett —, de bérelt 'helyet' magának és csekély jószágállományának. Átmeneti helyzet ez a 'kommenciós kertész' és kisbérlő között. Már nem szorul az egész évi kenyeret biztosító kommencióra, viszont nem is köti le munkaerejét annak a gazdának a szolgálatában, ahol történetesen lakik. A gazda oldaláról pedig ez is egyfajta tanyahasznosítási forma, mely tanyára éppen nincs szüksége magának a gazdának. A 'szabadkertész' azonkívül, hogy fizet az ottlétért, őrzi a tanyát, mely lakatlanul könnyebben pusztul, mintha valaki benne él."[78]

A kommenciós kertész, elszegődött béres, cseléd, majd pedig a szabad kertészen és lakón túl ott vannak a felesbérleti művelési megoldások és szerződések az 1941-es évből Márkus előadása alapján: „A felesbérlő, részben a gazda felszerelésével dolgozott. Olykor az igát, ekét, szekeret is a gazda adta. Mindenképpen a gazda biztosította a trágyát és ő fizette a föld adóját. Az igazi árendás ezzel szemben általában több esztendőre bérelte ki a tanyát és a földeket, s a birtok kezeléséről, a gazdálkodás egész viteléről maga gondoskodott. A bérleti szerződések többnyire kikötötték, hogy a bérlő mekkora állatállományt tarthat a birtokon, ill. mennyit köteles tartani: a birtok hányadát köteles évről évre megtrágyázni, milyen vetésforgóban kell művelni és így tovább."[79]

A felesművelésre vonatkozó megállapodásokat illetően írja Márkus: „Akár feliben használt valaki földet és tanyát, akár pénzért, terményekért árendálta, a bérlet költségei magasabbak voltak, mint az ország sok más vidékén. A múlt század utolsó évtizedeire visszatekintő emlékezés még holdanként egy-másfél mázsás bérletekről tudnak. Az első világháború előtt már emelkedtek a földbérek, a harmincas évek közepétől ismét jelentékenyen megugrottak. A városhoz közeli, jobb

[77] *Márkus István:* Nagykőrös. Budapest, 1979. i. m. 52. o.
[78] *Márkus István:* Nagykőrös. Budapest, 1979. i. m. 52–53. o.
[79] *Márkus István:* Nagykőrös. Budapest, 1979. i. m. 53. o.

földekért ekkor már négy-öt mázsa búzaértéket is elkértek holdanként és csak a legtávolabbi, legrosszabb homokterületek bére állapodott meg másfél-két mázsa körül."[80]

Márkus adatai is elsősorban történeti távlatban mutatják be azon szerződéses, kommenciós munkavállalásokat és művelési szervezeti formákat, melyek utóélete a későbbi tsz-ek családi szervezetben művelt háztájai esetében látható a feles és részes művelési és javadalmazási formákkal egyetemben. E mozzanatok közül Erdei elsősorban a mezőgazdasági termelés sajátosságait, majd ennek a falusi és városi régiók közötti megoszlásában jelzi az intenzív családi művelést, addig viszont a későbbiekben Márkus a tanyák bérlése egyes típusai kialakulását is jelzi. Erdei szerint a tsz-szervezés következtében a lakóhely és a mezőgazdasági termelőhely hivatalosan elváltak egymástól. Azonban a háztáji és tanyás háztáji termelés revitalizációja következtében, ezen formában a későbbiekben is a mezőgazdasági kistermelés és a lakás helye megegyezik, és azonosak egymással.[81] Továbbiakban nemcsak a tanyai parasztság foglalkozik mezőgazdasági családi háztáji kistermeléssel. A város vidékén majdnem minden egyes foglalkozási kategóriának van valami művelt háztáji vagy családi földje. Így a tsz-beli alkalmazott, az állami gazdaság munkása, valamint a falusi tanító is rendelkezik kistermelői parcellával, illetményfölddel.[82] Figyelmet érdemel: a kisparcellás háztáji termelés, valamint a tsz termelés szezonalitása és általában a mezőgazdasági tevékenységek ezen időszakisága kölcsönösen kiegészítik egymást. Így pl. a kiskertekben és háztáji kisparcellákon általában február, március, április hónapokban van a legtöbb tennivaló, ugyanakkor ezen időszakban a tsz-ekben nincs túl sok munkalehetőség.[83]

A közös tsz-táblák kialakítása esetében, ezek szervezésekor többször kísérlet történt a tanyaközpontok kialakítására s általában a tanyák likvidálására. Azonban a tanyán folyó családi háztáji kistermelés vitalitása következtében a tanyák egyes helyeken útját állták és állják most is az egységes és hatalmas tsz-táblák kialakításának.[84] Így a tsz és a háztáji tanyagazdaság között egy kölcsönös munkamegosztás alakult ki. Ugyanis vannak bizonyos intenzív, munkaigényes kultúrák: paprika, hagyma, zöldség, gyümölcs vagy szőlőtermelés, ami a közös gazdaságokban nem kifizetődő, de viszont a tsz-ek tagsága, és a tanyát birtoklók kikényszerítették a szövetkezetek vezetőségétől, hogy ezen intenzív, munkaigényes növé-

[80] *Márkus István:* Nagykőrös. Budapest, 1979. i. m. 53. o.

[81] *Erdei Ferenc:* Város és vidéke. Hasonmás kiadás. Budapest, 1977 című munkája 44. o. említi, hogy ugyan a szövetkezetesítés következtében a termelés és lakás helyének el kell különülnie, de az általa idézett háztáji művelési adatok mást tanusítanak.

[82] *Erdei Ferenc:* Város és vidéke. i. m. Budapest, 1977. 36. o.

[83] *Erdei Ferenc:* Város és vidéke. i. m. Budapest, 1977. 80–81. o.

[84] *Erdei Ferenc:* Város és vidéke. i. m. Budapest, 1977. 192–193. o.

nyi kultúrákat a tanyai háztájiban a családi szervezetben művelhessék. Ezen túl még részes, feles vagy harmados művelési formák alkalmazását is követelték a tagok a közös tsz-táblákon.[85] Viszont ezzel kapcsolatban Erdei nyomatékkal jelzi, hogy ennek művelése a tsz nagyüzem segítségével történik, és ezt ez szervezi meg, majd pedig az értékesítés is a tsz révén és közvetítésével történik. Így a családi szervezetű háztáji, valamint részes és feles művelések egyben munkalehetőséget jelent a gyermeke, az asszonyok és az arra rászoruló tsz járadékosok és nyugdíjasok számára.[86] Így a háztáji vagy kisegítő kertművelés még abból a szempontból is jelentős, mivel a városok perifériális burkaiban, az egy-családi-házas munkásság esetében a város agrárperemén ez a kisegítő tevékenység és kertművelés az állattartással egyetemben kimutatható.[87]

A mezőgazdasági kistermelés azon formája, mely a városi munkásság esetében megfigyelhető, Márkus elemzései között is látható Nagykőrös és vidékére vonatkozóan. Itt is jelentkezik a régi típusú s erősen munkaintenzív tanyás művelés, ami útját állta vizsgálatai korában annak, hogy ezeken a területeken is tsz-táblák alakuljanak ki, ugyanis az intenzív tanyásművelés jelentős. Elsősorban az idősebb generáció esetében figyelhető meg az intenzív tanya-művelés a tsz-nyugdíjasok és járadékosok körében, mivel ez jövedelmeik kiegészítését szolgálja.[88] A tanyának viszont van egy olyan változata, amelyben a nagyüzemi körülményeknek és művelésnek megfelelően a tanyás művelés mechanizáltságának foka és mérete jelentős és előrehaladott.[89] A tanyákon él még a fiatalságnak az a része, mely vállalja a tanyás munkaintenzív termelés terheit, azonban piacozó, intenzív tanyástermelése végső célja, hogy tartós fogyasztási javakhoz: tv, műszaki berendezések, bútor, autó vagy pedig a város peremén épült lakáshoz és házhoz jusson hozzá. Átmenetileg vállalják a tanyán való élés terheit és nehézségeit, de ha a városba beköltöztek, akkor azt a hagyományos hízót vagy baromfit továbbra is megtartják

[85] *Erdei Ferenc:* Város és vidéke. Hasonmás kiadás. Budapest, 1977. című munkában több városkörnyék esetében mutatja be az intenzív kultúráknak a családi szervezetű háztáji művelés keretében, és így ezen kultúrák között említi a szegedi paprikát (198–99. o.), a makói hagymát (280., 289. o.), majd a tanyai szőlőművelést (147. o.), melyeket a háztájiban műveltek részint feles vagy részes művelés (101–102. o.) körülményei mellett és között műveltek meg. A tsz-táblákon alkalmazott feles és részes művelés kikényszerítésének egy oka, hogy a tagok takarmányhoz jussanak háztáji állataik számára.

[86] *Erdei Ferenc:* Város és vidéke. i. m. Budapest, 1977. 36. o.

[87] *Erdei Ferenc:* Város és vidéke. i. m. Budapest, 1977. 76–77. o. Erdei itt elsősorban arra hívja fel a figyelmet, hogy Szeged elővárosai, agrár vagy egy-családi házas munkásotthonoknál és azok kertjeiben kisegítő mezőgazdasági tevékenység folyik a városok perifériális agrár burkaiban. E jelenséget Szegeden túl még Makó és Hódmezővásárhely esetében is ki tudja mutatni és ezt jelzi.

[88] A tsz-ek, valamint a tanyák öregjei termelése közötti kapcsolatokra *Márkus István:* hívja fel a figyelmet a Nagykörös című tanulmányában. Budapest, 1979. i. m. 191–193. és 203. o.

[89] Ezen jelenségekre vonatkozóan *Erdei Ferenc* hívta fel a figyelmet a Város és vidéke című tanulmányában. i. m. Hasonmás kiadás. Budapest, 1977. 90–91. o.

a város perifériális, agrár jellegű birtokaiban élve.[90] Végül adott egy olyan generáció, mely feltételek nélkül és egyértelműen a tanyásművelés terhe elől menekül s teljes értékű városi lakossá igyekszik válni.

Márkus István Nagykőrösre vonatkozó analízisét 1979-ben publikálta, azonban már akkor is olyan tendenciák tűntek fel a tanyás művelés esetében, amelyek ugyancsak igen aktuálisak manapság. Említi, hogy a tanyáknak van egy rekreatív, pihenő funkciója és ezen ok következtében is kialakul a tanyai „üdülő".[91] Már akkor is jelentkezett csíra formában az a tendencia, hogy a tanya intenzív árutermelői sajátosságokkal rendelkezik, vagyis „farmeri" tanyává alakul át, ami jelenleg ugyancsak aktuális kérdés.[92]

Erdei Ferenc és Márkus István korabeli munkái alapján így mutathattuk be az akkori mezőgazdaságpolitikai helyzetet, mely az Alföldön tanulmányaik írása korában létezett. A tanyavitalitás és az intenzív háztáji művelés kérdését kiegészítve csak arra szeretnénk záradékként felhívni a figyelmet, hogy az Alföld nagyon sok helyén a magasabb és az ún. III. típusú szövetkezeteket nem tudták bevezetni és a szövetkezetszervezők kénytelenek voltak a szakszövetkezetekkel beérni.[93] Annak ellenére, hogy a 60-as évek végétől megszűntek azon heves támadások a tanyák ellen — melyek korábban léteztek — azonban később is igyekeztek a tsz-ek a tábláikon lévő tanyákat bekebelezni, sőt mi több az elárvult tanyákra ilyen formán a tsz-eknek elővételi joguk volt, amit csak 1992-ben szüntettek meg és töröltek el. Általában a tsz-tag parasztgazdák arra törekedtek, hogy háztáji földjüket a tanyájuk körül kaphassák meg és jelenleg is — a kárpótlások esetében is — a fő cél: a közvetlenül a tanyákat övező kertek és szántók visszaszerzése. A korábban jelzett „üdülő" és „farmeri" tanyával kapcsolatban azt kívánjuk megjegyezni, hogy ma már nem vétek, ha valaki tanyai „kulák'"-leszármazott, sőt mitöbb a jelenlegi viszonyok közepette a városban való élés költségei annyira megnövekedtek, hogy a migrációs tendenciák megfordultak és a városi népesség most tanyákat igyekszik felvásárolni és azokra kiköltözni.

[90] Ezen átmeneti tanyai munkás figuráját *Márkis István* rajzolta meg a Nagykőrös című munkájában. Budapest, 1979. i. m. 253–256. o.

[91] *Márkus István:* Nagykőrös. Budapest, 1979. i. m. 241. o.

[92] *Márkus István:* Nagykőrös. Budapest, 1979. i. m. 276. o.

[93] A már említett brit szerzők a Nagy Magyar Alföldre vonatkozó kutatásaikban a bérmunka mellett nem csak a családi és háztáji családi munka szerepét hangsúlyozzák (lásd: *Nigel Swain:* Collective Farms which Work? Cambridge University Press, 1985. és ebben is lásd a 2. sz. fejezetet: „Family Labour" and „Socialist Labour" from Integration to Symbiosis. 1968–1977. 51–83. o.), hanem pl. *C. M. Hann* kimondottan azért dolgozott magyar alföldi terepen, hogy egy alacsonyabb típusú, szakszövetkezeti falu életét, gazdálkodását és társadalmának akkori képét rögzítse (lásd: *C. M. Hann:* Tázlár. A Village in Hungary. Changing Cultures. Cambridge University Press, Cambridge, 1980. 206. o.).

Jelen tanulmányunkban az 1968-as háztáji reform megjelenési formáit mutattuk be Erdei Ferenc és Márkus István írásai alapján. Ekkor indult be az intenzíven művelt kisparcellák koncentrációja paraszti kézen, majd pedig a tsz-ekben alkalmazott részes és feles művelési lehetőségek is adottak voltak, mert a kötelező tagfoglalkoztatás elve és rendelete következtében ezt kénytelenek voltak alkalmazni. Ezen művelési formát akkorra a pártszervek már nem ítélték el, mint korábban. A 60-as és 70-es években a szövetkezetek így oldották meg, ahogy neveztük az „ördögi kör" dilemmáját, vagy az iparszociológia nyelvén szólva a „gyárkapun belüli munkanélküliséget". E foglalkoztatási elvnek megfelelően a tsz-tag asszonyok vagy öregek részes és feles műveléssel „elpepecselgethettek". A tsz-mezőkön és táblákon közösen dolgozva dohogtak és szidták a tsz-vezetőket, annak ellenére, hogy ezzel mégis jövedelemhez jutottak a közösön belül és így társulva elütötték az időt is. Arra vonatkozóan, hogy az ún. háztáji reform milyen lavinát indított el, ezzel kapcsolatban befejezésül azt kívánjuk említeni, hogy olyan kultúrák mint: dohánykertészet, szőlészet és borászat, almások, ribizkések, málnások és egyéb intenzíven művelt növényi kultúrák — melyek korábban a tsz-ekben voltak — ezek manapság már mind magánkézben vannak, vagy ha nem, akkor legalább bérleti művelés alatt állnak.

NÁDASDI JÓZSEF

ADALÉKOK A MAGYAR PARASZTBIRTOK TAGOSÍTÁSÁNAK TÖRTÉNETÉHEZ 1920–1944 KÖZÖTT*

Egy korábbi tanulmányunkban (Agrártörténeti Szemle, 1990. 1–4. 93–128. o.) igyekeztünk összefoglalni a XIX. század második felének birtokrendezési (comassatio) törekvéseit. A rendelkezésre álló — főként nyomtatott — források alapján felvázoltuk a jobbágyfelszabadítás után — már eredetileg is több parcellában — magántulajdonba került és később tovább osztódó magyar parasztbirtok összevonására irányuló korabeli elképzeléseket és azok eredményeit az első világháború kitöréséig.

Jelen tanulmányban arra törekszünk, hogy a két világháború közötti parasztbirtok — immár a fogalom valóságos értelmében vett — tagosítására irányuló koncepciókat feltárjuk, bemutassuk a tagosítás folyamatának lényegét, és megvonjuk e közel negyedszázad munkájának eredményeit.

Célunk az is, hogy előző tanulmányunkkal együtt immár valamelyest összegző kép alakuljon ki az érdeklődők előtt a közel egy évszázad magyarországi birtokrendezéseiről.

1. A törpe- és kisbirtok elaprózódásának fokozása

A világháború után egyrészt a korábban megkezdett tagosítások befejezése, másrészt a parasztbirtok már-már megállíthatatlannak tűnő elaprózódása és az ebből következő csökkenő teljesítőképessége, valamint jelentős, mezőgazdaságilag hasznosítható területek elvesztése szükségessé tette e fontos birtokpolitikai intézkedés folytatását, ill. újbóli megindítását.

Amikor az igazságügyminiszter 1921-ben intézkedett a birtoktagosítások felújításáról, a magyar mezőgazdaság sok vonatkozásban más helyzetben volt mint

* A tanulmány az OTKA támogatásával készült.

a háború előtt. Közismert, hogy a trianoni békeszerződés területcsatolásai következtében a mezőgazdaság szempontjából hasznosítható területeknek kb. 30%-a maradt az új országhatárok között. Ezen belül a szántóterületek 42, a kert- és rétterület 25,2–25,2, a szőlőtermelő területek 68,9, a legelőknek 30,6, az erdőknek 14,5, a nádasoknak 5,9%-a maradt az ország területén.[1] A megkisebbedett országterületről a korábbinál lényegesen nagyobb hányadot foglalt el a szántóterület, ami pozitív jelenség, ha változatlan maradt volna a talajminőség. Sajnos azonban a szántón belül erőteljesen megnövekedett a szikes, savanyú és homokos területek aránya.[2] Egyértelműen kedvezőtlen a rét és legelő arányának csökkenése, főként pedig az, hogy a jó minőségű hegyi legelők zöme az elcsatolt területekre esett.

A területvesztéssel romlott az ország tagosítottságának a helyzete is, mivel a múlt század végén és a XX. század elején végrehajtott tagosítások főként az erdélyi területeken történtek. A mezőgazdaságot illetően tehát változatlan feladat maradt a szétaprózódott törpe- és kisbirtok tagosításának megoldása. Sőt ha lehet — a háború pusztítása és a területveszteségek következtében — az sürgetőbben merült fel mint a XIX. század végén vagy a XX. század elején.

A földbirtokok eldarabolódásának, ill. elaprózódásának több oka is ismeretes: parcellázások, adásvételek, öröklések, cserék, ajándékozások, árverések stb. Ezek különböző időszakokban különböző intenzitással játszottak szerepet a birtokok elaprózódásában. Egyik tényező — az öröklés révén bekövetkező földosztás — mindvégig meghatározó szerepet játszott. Köztudott, hogy a magyar parasztság túlnyomó többsége azt az örökösödési szokást követte, hogy birtokát annyi részre osztotta, ahányan jogosultak voltak az örökrészre. Ha az ingatlana a határ különböző helyén feküdt és több parcellából állt — és az esetek többségében így is volt —, a parcellákat is megosztotta. Így aztán pl. 10 parcellából álló ingatlanból két örökös esetén nem öt-öt, hanem húsz parcella keletkezett.

A birtokok elaprózódásában jelentős szerepet játszottak a parcellázások is, hiszen 1905-től 1913-ig közel 1 millió, 1913–1917 között mintegy 142 ezer, 1917-1922 között több mint 150 ezer kat. holdat parcelláztak. 1928–1935 között, amikor az adatgyűjtés már az 50 kat. hold feletti összes földbirtokokra is kiterjedt a korábbi 100 kat. holddal szemben, kereken 112 ezer kat. hold került tördelésre és a felparcellázott 673 birtokból közel 58 ezer, átlagosan 1,9 kat. holdas parcella keletkezett.[3]

A parcellázások és a földosztás mellett a *birtokforgalom* is jelentős szerepet játszott az elaprózódásban. Ez a háborús években emelkedett számottevően. A *szerződés által* beállott birtokváltozások száma:

[1] *Gunst P.* 1970. 33. o.
[2] *Czettler J.* 1945. 21. o., ill. *Gunst P.* 1970. 34. o.
[3] *Tekál L.* 1936. 15. o.

1915-ben:	107 654 db
1916-ban:	168 158 db
1917-ben:	221 854 db
Összesen:	497 666 db

Ami a háború utáni birtokforgalmat illeti: 1918–1920–1921-es adatok szerint három év alatt a 100 kat. holdas vagy ennél nagyobb földbirtokokból 1 millió hold cserélt gazdát. 1928–1935 között az 50 kat. holdon felüli összes földbirtokból 11 826 darab birtokcsere történt, ami újabb 1 060 460 kat. holdat érintett. A birtokcserék számszerűleg a legkisebb kategóriákban voltak a legélénkebbek, területet nézve pedig a középbirtoknál.[4] A telekkönyvi birtoktestek forgalma 1921–1929 között az alábbiak szerint alakult.[5]

Év	Szerződés alapján		Végrehajtás és árverés révén beállított birtokváltozások eseteinek száma:		Öröklés vagy hagyomány alapján		Összesen
	szám szerint	%	szám szerint	%	szám szerint	%	szám szerint
átl. 1921–1925	115 180	70,6	429	0,3	47 414	29,1	163 023
1928	215 739	76,7	3 303	1,2	62 215	22,1	281 257
1929	212 857	74,9	4 305	1,5	66 872	23,6	284 034

Az adatokból látható, hogy a birtokváltozásokban döntő szerepet játszott az *adásvétel* és az *öröklés*. Az egyéb birtokváltozások, mint az elbirtoklás, kiigazítás, kisajátítás stb. a fentiekhez képest jóval kisebb szerepet játszottak.

Ami pedig ugyanezen időpontban a részletdarabolások alakulását illeti.[6]

Év	Telekkönyvi részletek száma	Részletdarabolások területe (kh)	az eldarabolás során keletkezett alrészletek száma	átl. nagysága (kh)
1921–1925	32 796	143 341	99 851	1,4
1928	84 127	348 256	264 453	1,3
1929	85 882	373 813	278 873	1,3

[4] *Budai L.* 1921. 71. o., lásd még Magyar Statisztikai Szemle, 1936. 104. o.
[5] Magyar Statisztikai Évkönyv, 1929. 69. o.
[6] Uo. 68. o.

A kis- és törpebirtokok elaprózódásában szerepet játszó három legfontosabb tényező 1928–1934 közötti adatai, ill. az elaprózódásban való részesedésük is rendelkezésre áll.[7] Eszerint:

Év	Öröklés (%)	Vétel (%)	Árverések (%)
1928	20	27	54
1930	24	58	18
1931	40	42	19
1932	46	34	19
1933	30	40	20
1934	52	30	16

Az adatok azt mutatják, hogy amíg az 1920-as évek végén a birtokok elaprózódásában elsősorban az adásvétel és az árverés dominált, addig a 30-as évek első felében már egyre nagyobb szerepet játszott az öröklés révén bekövetkezett birtokmegosztás, de jelentős volt az adásvétel is.

Az 1920 augusztusában elfogadott *földreformtörvény*, amely alapvetően nem változtatott a mezőgazdaság szerkezetén, ill. a birtokviszonyokon, inkább morális jelentőséggel bírt, ahelyett, hogy az egészségesebb birtokmegosztást segítette volna elő.[8] Nagyatádiék elsősorban a törpebirtokokat akarták kiegészíteni és telepítés révén a nincstelen mezőgazdasági munkásokat földhöz juttatni, ezzel elindítani egy parasztpolgári fejlődést.[9]

A földreform során 411 ezren — köztük 310 ezer szegényparaszt — jutott 1–2, átlagban 1,7 kat. holdas parcellához. A reform eredményeként 411 879 törpe- és kisbirtok és 259 927 házhely létesült.[10] A reform egészségtelenül felduzzasztotta az amúgy is nagy tömegű, kevésbé életképes törpebirtokok számát.[11] A reform eredményeként a törpe- és kisgazdaságokban az alábbi változások mentek végbe 1925–1935 között.[12]

[7] Az 1935–1940. évi Országgyűlési Képviselőházi Napló (a továbbiakban: OGy. KN.) VI. köt. Bp. 1936. 374. o.

[8] *Gunst P.* 1985. 743. o.

[9] *Berend T. I. – Szuhay M.* 1973. 204. o.

[10] Uo. 205. o., ill. Magyarország története 8/1. 1978. 427–429. o., ill. *Takács F.* 1946. 207. o.

[11] *Máté I.* 1936. 518. o., ill. *Berend T. I. – Szuhay M.* i. m. 205. o.

[12] *Ihrig K.* 1933. 865. o., ill. *Sajóhelyi I.* 1931. 668. o.

Birtokkategóriák kh-ban	Az összes gazdaság %-ában		Az összes terület %-ában	
	1925	1930	1925	1930
0–1	24,7	34,5	1,1	1,8
1–2	16,2	17,4	2,1	2,7
2–3	10,3	9,3	2,1	2,4
3–5	11,9	10,3	3,8	4,1
5–10	15,9	12,5	9,1	9,2
10–20	13,0	9,8	14,7	14,0
20–50	5,6	4,3	13,2	12,9
50–100	1,2	1,0	6,6	6,5
Összesen:	98,8	99,1	52,7	53,6

A gazdaságok nagyobb arányú szaporodása a két legkisebb nagyságcsoportnál tapasztalható. Az 1 kat. holdnál kisebb területen gazdálkodók aránya 1930-ban 39,7%-kal volt nagyobb mint 1925-ben. Az 1–2 kh kategóriában ugyanebben az időben az arány 7,4%-kal lett nagyobb. A 3 kat. holdnál kisebb birtokok arányszáma 1935-ben 19,5%-kal lett nagyobb az 1935-höz képest. Az 5 kat. holdnál kisebb területen gazdálkodók arányszáma öt év alatt 13,3%-kal nőtt.

Ha a területet vizsgáljuk, azt tapasztalhatjuk, hogy a legkisebb gazdaságok összterülete 1930-ban 74,8%-kal volt nagyobb az 1925-ösnél. Az 1–2 kat. holdasoké 40,5, összességében a 3 kat. holdas gazdaságok területe 40,1%-kal nőtt öt év alatt, az 5 kat. holdon aluliaké pedig 31,5%-kal növekedett.[13]

A reform nemcsak a törpe- és kisbirtokok számát növelte, hanem a parcellaszámot is. Bár az OFB működése idején kiosztott parcellaszám sehol sincs nyilvántartva, közvetítő adatként fel lehet használni a nyilvántartott birtoktestek számát, amely az OFB kimutatása szerint 1931 végéig 684 718 db volt. Miután a juttatott földet sok helyen nem egy darabban adták ki, a parcellák száma 800–900 ezerrel szaporodott.[14] Ezzel viszont növekedett a földek szétszórtsága, hiszen csak ritkán fordult elő, hogy valaki a már meglévő tagja mellett kapott földet.

A földreform befejeződése után részben annak, részben a már jelzett egyéb tényezőknek következtében a kisbirtokok kategóriában az alábbi változások figyelhetők meg:

[13] *Sajóhelyi I.* i. m. 669–670. o.

[14] *Fehrentheil-Gruppenberg L.* 1935. Vizsgálatok... 84. o.

Év	Terület	Parcellaszám	Birtokos	A kisbirtok ált. parcelláinak		
				területe (kh)	száma	nagysága (kh)
1914	7 342 891	11 953 802	1 680 132	4,4	7,1	0,61
1934	8 600 000	14 800 000	2 100 000	4,1	7,1	0,58[15]

Húsz év alatt tehát csökkent a legkisebb gazdaságok területe és az egyes parcellák átlagos nagysága már alig haladta meg a fél kat. holdat, számuk viszont 2 évtized alatt közel 3 millióval növekedett.

A törpegazdaságok számának szaporodása főként a kisgazdaságok rovására történt. Ezt mutatja az alábbi táblázat:

	1895-ben	1935-ben	1935-ben több vagy kevesebb (–)
Törpegazdaság			
0–5 kh	58,7	69,4	+ 10,7
Kisgazdaság			
5–100 kh	40,1	30,0	– 10,1

A táblázatból látható, hogy amíg a törpegazdaságok 1895-ben az összes gazdaság 3/5 részét tették ki, 1935-ben már 2/3-át, ami egyértelműen a felaprózódást mutatja.[16]

A másik kedvezőtlen jelenség a kisgazdaságok számának, ill. arányának csökkenése. Mindez azt jelenti, hogy sokkal több kisgazdaságból lett törpegazdaság, törpegazdaságból pedig életképtelen gazdasági egység, mint amennyi kisgazdaság az uradalmak széttagolódása folytán keletkezett.[17]

A következőkben tekintsük át, hogyan alakult a törpegazdaságok aránya az ország három nagy területi egységén.

	Az összes gazdaságból törpegazdaság volt %		
	1895-ben	1935-ben	1935-ben több a % ... ponttal
Dunántúl	57,1	64,2	+ 7,1
Alföld	59,9	72,2	+ 12,3
Észak	61,8	73,5	+ 11,7
1–15 vármegye			
Összesen:	58,7	69,4	+ 10,7

[15] Uo.

[16] *Kiss A.* 1944. 22. o.

[17] *Sarkadi Kesztyűs L.* 1938. 3. o.

Az adatok azt mutatják hogy mindkét időpontban a Dunántúlon a legalacsonyabb e gazdaságtípus száma, a változás negyven év alatt itt a legkisebb. A törpeüzemek aránya mindkét időpontban Északon a legnagyobb, s számuk növekedése a földosztás, ill. az elaprózódás következtében az Alföldön a leggyorsabb.[18] A törpegazdaságok aránya 1895-ben Fejér vármegyében volt a legmagasabb (68,7%), másodikként Zala (66,8%) következett, de 60%-ot meghaladó volt az arány Pest, Heves, Békés, Szabolcs, Tolna és Borsod vármegyékben is. 1935-re a helyzet lényegesen megváltozott. Első helyre Pest vármegye került (77,2%), második Heves (75,3%), míg a harmadik helyre Fejér került (75,1%). Viszont most már a törpeüzemek aránya meghaladta a 70%-ot Borsod, Hajdú és Békés vármegyékben is. Érdekes, hogy mindkét időpontban az utolsó helyen Vas vármegye állt (56,8%), ami birtokok viszonylagos állandóságát mutatja. Mint jeleztük a törpeüzemek számának gyarapodása az Alföldön a legszembetűnőbb. Ezen belül Hajdú vármegyében, amely 1895-ben még 4,8 ponttal az országos átlag alatt volt, 1935-ben viszont már 1,3 ponttal az átlag fölé került.[19] A törpeüzemeknek az összes gazdaság területéről való részesedését az alábbi táblázat szemlélteti.[20]

Az összes gazdaság területéről a törpegazdaságokra esett %	1895-ben	1935-ben	1935-ben több %...ponttal
Dunántúl	6,2	9,2	3
Alföld	4,7	10,2	5,5
Észak	5,8	11,2	5,4
1–5 vármegye összesen	5,6	9,9	4,6

Szembeszökő tehát a törpeüzemek számának növekedése. Különösen az országos átlagot meghaladó Szabolcsban (6,6) és Pest–Pilis–Solt–Kiskun vármegyében (6,6) számottevő a változás. A törpeüzemek arányának növekedése mellett területük is csökkent. Egy törpeüzem átlagos területe (kh-ban):

	1895-ben	1935-ben
Dunántúl	1,7	1,6
Alföld	1,4	1,2
Észak	1,5	1,5
1–15 vármegye összesen	1,5	1,4

A másik ugyancsak tagosításra szoruló kategória a kisgazdaság volt. Ezért a korábbiakhoz hasonlóan vizsgáljuk meg a két jelzett időpontban a kisgazdaságok arányának változásait is.[21]

[18] *Kiss A.* i. m. 23. o.
[19] Uo. 24. o.
[20] Uo. 26. o.
[21] Uo. 24. o.

Az összes gazdaságból kisgazdaság volt %-ban	1895-ben	1935-ben	1935-ben kevesebb a ...ponttal
Dunántúl	42,2	35,3	– 6,9
Alföld	38,3	27,1	–11,2
Észak	37,0	25,9	–11,1
1–15 vármegye összesen	40,1	30,0	–10,1

Mindkét időpontban a Dunántúlon találjuk a legtöbb kisgazdaságot. Mint korábban láttuk, e területen volt a legkevesebb a törpegazdaságok aránya. Erőteljesen csökkent viszont az alföldi és északi területek kisgazdaságainak aránya, miközben nőtt a törpegazdaságoké, ami nyilván az elaprózódást jelenti.

A gazdaságok összes területéből a kisgazdaságokra esett %-ban:[22]

	1895-ben	1935-ben	1935-ben több %...ponttal
Dunántúl	38,5	45,5	6,7
Alföld	41,4	56,0	14,6
Észak	34,3	44,3	10,6
1–15 vármegye összesen:	39,5	50,2	10,7

Egy-egy kisgazdaság átlagos területe (kh-ban):

	1895-ben	1935-ben	1935-ben több kevesebb (–) %-ban
Dunántúl	14,3	13,9	– 2,8
Alföld	19,6	17,6	–10,2
Észak	14,7	14,9	+ 1,4
1–15 vármegye összesen:	16,4	15,9	– 4,3

A törpegazdaságok számának növekedése és átlagos területük csökkenése szinte megállíthatatlan folyamatnak tűnik az 1930-as években. Ezzel párhuzamosan csökkent a kisgazdaságok száma és az egy gazdaságra eső átlagterület.

A törpe- és kisbirtok osztódások mértékét jól mutatják a következő adatok: 1936-ban a 2329 betétes község (az összes község 66%-a) telekkönyvi végzéséből kiderül, hogy a 20 248 telekkönyvi végzés 202 813 kat. hold megosztását rendelte el és a változás előtti 78 264 földrészletből 157 669 keletkezett. 1937-ben pedig a 22 049 végzés 214 774 kat. holdat osztott meg, melynek révén a 80 527 részletből

[22] Uo. 27. o.

168 720 új keletkezett. A két év átlagát tekintve tehát a megosztott 208 955 kat. hold 79 597 földrészletéből 163 488 új keletkezett, vagyis a részletek száma megduplázódott. Ha feltételezzük, hogy a 34%-nyi telekkönyves községben is hasonló folyamat játszódott le, arra az eredményre juthatunk, hogy évente átlag több mint 300 000 holdat osztottak meg és a 120 ezer földrészletből közel 250 ezer keletkezett.[23]

Mivel a birtokosztódások és az ezzel járó parcellaszámok növekedését lehetetlen valamennyi helységben nyomon követni, ezért az látszik célszerűnek, ha az ország különböző területén fekvő egy-egy községben lejátszódó parcellaszaporodási folyamatot bemutatunk, s ebből próbálunk általánosítani. E módszert követve vizsgáljuk meg *Déneslak* (Vas vármegye) községet. A helység lakossága 1910-ben 878, 1940-ben pedig 1207 fő. A gyarapodás 329 lélek (37,5%). Ezen idő alatt a parcellák száma 1656-ról 2734-re vagyis 1078-al (65,1%) növekedett. A lakosság számának gyarapodása tehát egyenes arányban van a parcellák számának növekedésével. Egy parcella átlagos nagysága 1916-ban 1,1 kat. hold, 1930-ban 0,84, 1940-ben már alig több mint fél (0,67) kat. hold. Ezen belül is a szántóparcellák 0,17-ről 0,12 kat. holdra csökkentek. A jelzett időhatár között 307 szántó, 115 rét és 33 szőlőparcellát osztottak meg. 1916–1940 között a két kat. holdig terjedő parcellák száma emelkedett, a két holdon felülieké állandóan csökkent.[24]

Diósviszló (Baranya vármegye) népessége 1910–1940 között 718-ról 892-re (174 fő) nőtt (24,2%). A parcellák száma 4453-ról 4741-re szaporodott (6,5%). Ezen harminc éven belül is 1920–1930 között 40-el. 1930–1940 között pedig 196-al. A parcellák számának növekedésével egyenes arányban csökkent területük. Itt is nőtt az egy kat. holdon aluli parcellák száma, az ezen felülieké viszont csökkent.[25]

Jászfelsőszentgyörgy (Szolnok vármegye) lakosainak száma 1910–1930 között 2529-ről 2720-ra (191 fő) gyarapodott (9,3%). Eközben a parcellák száma 3727-ről 4790-re (1063 db-al) nőtt. Ez 28,5%-os növekedést jelent. Legjelentősebb a szántóparcellák számának növekedése (2025–2792; 38%), ezt követi a rét 966–1196, 23,8%), majd a szőlőparcellák (736–802; 66 db, 8%). Egy parcella átlagos nagysága 1910-ben 1,2, 1940-ben viszont már csak 0,96 kat. hold volt. Itt is csökkent az 5 holdon felüli birtokszám, miközben nőtt az ezen aluli.[26]

Zámoly község (Fehér vármegye) a birtokelaprózódás egyik legtipikusabb példája. A lakosság száma 1910–1940 között 1965-ről 2501-re (536 fő, 27%) nőtt. Eközben a kisbirtokparcellák száma 6138-ról 6705-re (567 db: 9%) emelkedett. Ezen belül is az 1200 négyszögölen aluliaké 4285-ről 5034-re (17%) nőtt. A többi birtokkategória parcelláinak száma 1853-ról 1708-ra (8%) csökkent. Ebben a

[23] *Futaky Z.* 1941. 13–14. o.
[24] *Hantos L.* 1944. 27–33. o.
[25] Uo. 34–41. o.
[26] Uo. 42–48. o.

helységben a szántóparcellák elporlása a legszembetűnőbb, hiszen harminc év alatt 428-al nőtt a számuk. Legerőteljesebben az 1 kat. holdon aluli területű parcellaszámok emelkedtek. Végtelen elaprózódás jellemzi a 100 négyszögölig terjedő és a 100–300 négyszögöles parcellákat. A tárgyalt időhatárok között összesen 637 parcellát osztottak meg, ebből 441 szántó, 148 rét, 48 pedig szőlőparcella volt. A parcellák osztódása azonban nem az 1930-as években volt a legerősebb. Az 1886-tól 1944-ig rendelkezésünkre álló adatok szerint 1886–1900 között 600 parcella került megosztásra, tehát évenként 42 db, 1900–1910 között 415, évenként 41, 1910–1930 között 637, évente 21, 1940–1944 között 117, évente 23 db.[27]

Kevésbé szélsőséges képet mutatnak *Bokod* (Komárom vármegye) és *Sárisáp* (Esztergom vármegye) birtokviszonyai. Bokodon 1910–1940 között 6431-ről 6491-re (1%), Sárisápon ugyanezen időben — 3944-ről 4222-re (7%) szaporodott a parcellaszám.[28]

Ha még lejjebb hatolunk és egy-egy községben egy birtok állapotát vizsgáljuk meg, akkor a következő kép tárul elénk. *Mözs* községben (Tolna vármegye) Müller Vincének és feleségének 73 kat. hold 1059 négyszögöl birtoka 151 tagból állt.[29] Egy tag átlagos nagysága 780 négyszögöl volt. Ugyancsak Mözsben özv. Kirchner Ferencnének 9 kat. hold földje 46 tagból állt.

Járdánházán (Borsod vármegye) Vályi Pál 51 kat. holdja 221 egymástól különálló részletre tagolódott. Továbbá 46 db olyan alrészlete volt, amelyet út vagy patak választott el egymástól.[30]

Borzaváron (Veszprém vármegye) Vajda Mihály 12 kat. hold 696 négyszögöles birtoka 66 részletből állt. Egy-egy parcella átlagos nagysága 301 négyszögöl volt.[31] Ugyanott Vajda Károly 25 kat. hold 425 négyszögöles területe, amiből szántóföld 19 kat. hold 327 négyszögöl volt, 14 dűlőben, 111 darabban volt szétszórva. Legkisebb területe 36, legnagyobb 1176 négyszögöles volt.[32] Kevéssé elaprózottak voltak az alföldi megyék kisbirtokai: pl. Papp Antalnak *Hajdúbagoson* (Hajdú vármegye) 53 kat. hold 252 négyszögöles birtoka 51 részletet számlált[33] (lásd 1. térképet).

Balmazújvárosban (Hajdú vármegye) özv. Gál Imréné 20 kat. hold 764 négyszögöles szántója 5 dűlőben 25 darabban feküdt a határban. Legkisebb szántója 46, legnagyobb 1 kh. 1106 négyszögöles volt.[34] Minden elképzelést felülmúl vi-

[27] Uo. 49–57. o.
[28] Uo. 56–60. o.
[29] A tagosítás jelentősége és végrehajtása. Bp. 1938. 53. o.
[30] *Fehrentheil-Gruppenberg L.* 1934. 5. o.
[31] *Futaky Z.* i. m. 12. o.
[32] OL.K 184-1930-70. t. 3559. cs. 30804. asz. 48. 1.
[33] A tagosítás jelentősége... 1938. 27. o.
[34] OL.K 184-1933-70. t. 4059. cs. 80584. asz.

1. térkép. Hajdúbogas községben Papp Antal földjei tagosítás előtt és után (forrás: Tagosítás és egyéb birtokrendezések. Bp. 1938)

szont *Egerbocson* (Heves vármegye) az, hogy Barta Ignác 7 kat. hold 233 négyszögöles kisbirtoka 92 részletben volt szétszórva. Egy-egy részlet átlagos nagysága 124 négyszögöl volt. A 92 db földrészlet az alábbi módon oszlott meg:[35]

10–20	négyszögöl birtoktag	13 db
21–50	négyszögöl birtoktag	20 db
51–100	négyszögöl birtoktag	26 db
101–200	négyszögöl birtoktag	18 db
201–500	négyszögöl birtoktag	12 db
501–1000	négyszögöl birtoktag	3 db
Összesen:		92 db

A *törpebirtok* is hasonló képet mutatott: a már korábban is említett *Borzaváron* egy 3 kat. hold 544 négyszögöles „birtok" 13 dűlőben, 28 részletben feküdt szanaszét a határban. Legkisebb területegysége 47, legnagyobb 392 négyszögöl volt.[36] *Dusnokon* (Pest vármegye) Bolváry Márk és felesége 2 kat. hold 182 négyszögöl szántója 12 részletből állt, melyből legnagyobb 232, a legkisebb 51 négyszögöl volt. *Bojton* (Bihar vármegye) Böszörményi Sándor 2 kat. hold szántója 10 darabban feküdt, melyből a legnagyobb 600, a legkisebb 74 négyszögöl volt. Még elképzelni is nehéz *Mözsben* Kutnyánszky János 1 kat. hold 237 négyszögöl birtokát, amely 15 részletből állt. Ezekhez képest *Nagyszakolyban* (Tolna vármegye) Sütő Imre birtokának állapota igen jónak mondható, hiszen 4 kat. hold 676 négyszögöl-je mindössze 5 tagból állt, melyből a legnagyobb 1527, a legkisebb 708 négyszögöl volt.[37]

A községek határa ma már szinte elképzelhetetlen képet mutatott. Sok apró, valóban „nadrágszíjnyi" parcella feküdt egymás mellett, az esetek nagy részében más tulajdonában. Hogy mit is jelentett ez a szétszórtság, ill. elaprózottság, azt jól példázza a borzavári gazdáknak a földművelési miniszterhez írott tagosítási kérelme, melyben leírták, hogy földjeik apró, egymástól távol eső részletekben vannak, melyeken okszerűen gazdálkodni nem lehet. Földjeikhez semmiféle út nem vezet, így egymás földjein járnak keresztül, ami folytonos károkat jelent és veszekedést okoz.[38] A fenti adatok valóságosságát nem tagadva, ugyanakkor azt is meg kell állapítani, hogy a *helyrajzi számok* nem mindig tükrözik a valóságos helyzetet. A mezőgazdasági üzemek szétszórtságáról csak akkor kaphatnánk teljesen objektív képet, ha a helyrajzi számokat összevetnénk a birtoktérképekkel. Simonffy Emil rámutat arra, hogy pl. Debrecen határában egy földterület a kataszter szerint két parcellát alkotott, amely azonban teljesen egybefüggően terült el. Ez

[35] A tagosítás jelentősége... 1938. 30. o., ill. *Futaky* i. m. 11. o.
[36] OL.K 184-1930-70. t. 3559. cs. 30804. asz.
[37] Tagosítás és egyéb birtokrendezések. Bp. 1938. 24–25. o.
[38] OL.K 184-1930-70. t. 3559. cs. 30804. asz.

nyilván nem egyedi eset. Mindezek azt mutatják, hogy a parcellaszám alapján végzett számításokat nem árt fenntartással kezelni! Az eldarabolódásra felhozott és hely hiányában fel nem sorolt adatok a fenti megjegyzés ellenére is egyértelműen bizonyítják a magyar törpe- és kisbirtok elaprózottságát és a század elején megindult tagosítások folytatásának szükségességét.

2. A kormány és a tagosítás

A korábbi állapotok ismeretében, valamint a trianoni békeszerződés mezőgazdaságra gyakorolt hatása következtében viszonylag hamar intézkedés történt a birtoktagosítások folytatását illetően, hiszen az igazságügyminiszter a földművelésügyi miniszterrel egyetértésben 1921-ben elrendelte a tagosítások folytatását.[39] Az illetékesek tisztában voltak azzal, hogy a birtokrendezések előtt milyen óriási feladatok állnak. Elég volt a rendelkezésre álló statisztikai adatokból kiindulni, melyek azt mutatják, hogy az első, még a múlt században megalkotott tagosítási rendelet óta, 1909-ig, az első modern értelemben tagosítási szabályok megalkotásáig a Trianon előtti területű Magyarországon 1909 előtt mindössze 515 községet tagosítottak — az összes helységnek 14,8%-át, 2 065 853 kat. holddal. Ide vannak számítva azok a községek is, amelyeket a bennük lévő telkek kicsinysége miatt nem is lehetett tagosítani.[40] Az 515 község az alábbiak szerint oszlott meg az országban:[41]

Terület	Tagosított községek száma	Terület (kh)
Kisalföld	112	167 692
Dunántúl	103	122 895
Pest–Pilis–Solt–Kiskun	51	359 051
Nagyalföld	130	1 206 874
Északi Alföld	77	133 202
Felvidék	42	76 139
Összesen	515	2 065 853

Az 1908. XXXIX. tc. hatálybalépésétől viszont a háború kitöréséig a Trianon utáni Magyarország területén mindössze 11 községben fejeződtek be a munkálatok.[42]

[39] OL.K 184-1921-70. t. 2387. cs. 19500. asz.
[40] *Fehrentheil-Gruppenberg L.* i. m. 100. o.
[41] Uo. 93. o.
[42] *Takács L.* 1934. 108. o.

Az 1908. VII. tc. hatályosságának területén, vagyis Erdélyben 162 község tagosítását befejezték, 79 községé folyamatban volt. A fenti adatok azt bizonyítják, hogy a múlt század végén és a XX. század elején az elcsatolt területeken nagyobb ütemben tagosítottak, mint a mai országterületen. (Erre vonatkozóan lásd a 2. térképet.)

A Trianon utáni Magyarország tagosítandó helységei számát a különböző források 2800 körülire, a rendezendő kisbirtok területét pedig kb. 3,6 millió kat. holdra teszik, ami azt jelenti, hogy a települések 80%-ában a 100 kat. holdon aluli kisbirtok felét kellene tagosítani. (Lásd 1. táblázatot.)

A tagosítások azonban nehezen indultak meg. Ennek különböző, igen szerteágazó okai voltak. A teljesség igénye nélkül említünk még néhányat. Mindenekelőtt a tagosító érdekeltség *anyagi helyzete* szabott határt annak, hogy a háború előtt megkezdett tagosítást folytathassák, ill. ahol nem kezdődtek munkálatok, kérvényezzék a birtokrendezést. Közismert, hogy a háború próbára tette a parasztság teherbíró képességét is. A családfő, ill. munkabíró fiúgyermekek évekre kiestek a termelésből, ami olykor katasztrofális következményekkel járt a család helyzetére. Nyilvánvalóan a fentiek miatt kérelmezte *Hasznos* község (Heves vármegye) tagosító érdekeltsége a földművelésügyi minisztertől, hogy az 1913-ban megkezdődött, de a háború miatt megszakadt tagosítás folytatásának a költségeihez a kormányzat legalább 3000 Pengővel járuljon hozzá, mert különben nem tudják befejezni a munkát.[43] Hasonló kéréssel fordult a kormányzathoz többek között *Szend*, *Pécsudvard*, *Átány* stb. tagosító érdekeltsége is. A tagosítás lassú terjedésében szerepet játszott az is, hogy a háború előtt több helyen megkezdett munkálatokat *újra kellett kezdeni*, mert az iratok vagy elavultak, vagy a megszállók kezére kerültek, ill. az elcsatolt területeken maradtak. Így pl. *Bátmonostor* (Bács–Bodrog vármegye) 1910-ben kezdett tagosítása 1914-ig a kitervezésig haladt előre, de megakadt, mert a rendezésre vonatkozó összes irat és térkép a szabadkai törvényszéknél maradt. *Mezősas* (Bihar vármegye) 1910-ben megkezdett tagosítása azért nem fejeződött be, mert az iratok román fennhatóság alá kerültek és a nagyváradi törvényszéknél voltak. Az igazságügyminiszter átiratában arról értesítette a földművelésügyi minisztert, hogy az iratokat diplomáciai úton többször megpróbálták visszaszerezni — sikertelenül.[44] *Mócsán* (Komárom megye) az 1911-ben megkezdett tagosítást a cseh megszállás miatt nem tudták befejezni. Az iratok itt is a megszállók kezére kerültek, akik a számukra teljesen érdektelen dokumentumokat nem adták vissza, ezért 1927-ben újra kellett kezdeni a munkálatokat.[45]

[43] OL.K 184-1930-70. t. 3559. cs. 27487. asz. 4. o.
[44] Uo. 56384. asz.
[45] OL.K 184-1937-70. t. 4870. cs. 48080. asz.

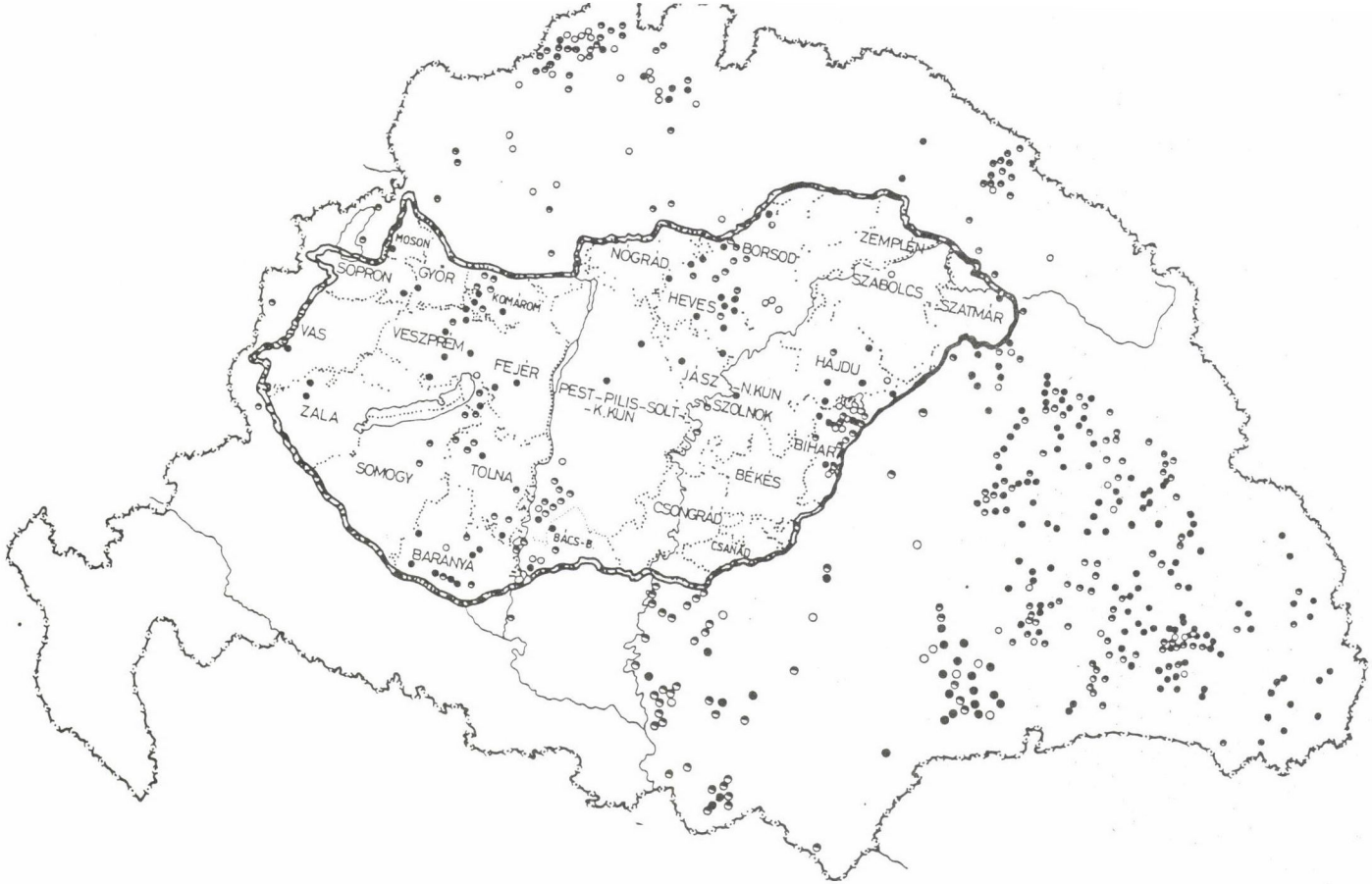

2. *térkép.* Nagy-Magyarországon folyamatban volt (o) és befejezett tagosítások (•) (forrás lásd 1. térkép)

1. TÁBLÁZAT

A tagosítás szükségességének megoszlása országrészenként

Országrész	Nem tagosítandó	Részben tagosítandó	Általánosan tagosítandó	A kimutatásból kihagyott	Összesen kimutatott	Nem tagosítandó	Részben tagosítandó	Általánosan tagosítandó	A kimutatásból kihagyott	Összesen kimutatott
	községek és puszták száma					községekben a kisbirtok szántó és rét területe kat. hold				
Kisalföld	121	100	29	4	254	192 851	122 280	27 869	10 881	353 881
Dunántúl	132	423	1211	31	1797	175 313	488 276	1 269 567	31 885	1 965 041
Pest megye	59	66	117	37	279	390 124	222 503	259 349	12 287	884 263
Nagy Alföld	144	37	4	9	194	1 288 378	242 118	13 099	8 953	1 552 530
Északi Alföld	94	194	98	2	388	196 911	348 986	128 747	127	674 771
Felvidék	59	145	402	12	618	115 555	175 629	390 943	6 304	688 431
Összesen	609	965	1861	95	3530	2 359 132	1 599 792	1 089 574	70 419	6 118 917
%-ban	17,3	27,3	52,7	2,7	100,0	38,6	26,1	34,2	1,1	100,0

A táblázatot *Futaky Zoltán* állította össze.
(Lásd a Birtokrendezés közgazdasági feladatai és következményei c. tanulmányát. Bp. 1941. Klny.)

Minden nehézség ellenére 1921–1928 között 34 községben kezdődött meg és 22-ben, 83 209 kat. holdon befejeződött a tagosítás.[46]

A tagosítás ügyével foglalkozó minisztériumok, szakemberek, de mindenki, aki az ügyet fontosnak tartotta tudta, hogy ha a birtokrendezés ilyen ütemben folytatódik, a 2700–2800 helységet belátható időn belül nem lehet tagosítani. A továbblépés első feladatát legtöbben az 1908-as tagosítási jogszabályok módosításában, ill. továbbfejlesztésében látták. A háború után hamar kiderült, hogy az 1908-as XXXIX. tc. és az annak alapján kiadott rendeletek, a lényegesen megváltozott területi- és gazdasági viszonyok következtében módosításra szorulnak — írta a pénzügyminiszter a földmívelésügyi miniszternek.[47] Ezek a rendeletek főként az erdélyi birtokrendezésekre voltak szabottak, elsősorban a rendbeszedési jogszolgáltatásokat és technikai szabályokat tartalmaztak, a magyarországi, jobbára sík, nagyobb értékű és szabad tulajdonú területek tagosítására kevésbé alkalmasak, vélekedett Willman János mérnök a miniszterelnökhöz intézett levelében.[48]

A fentiekből látható, hogy megfogalmazódott az 1908-as rendelet felülvizsgálatának szükségessége, ill. az új viszonyoknak megfelelő módosítása. Mindezt alapos előkészítő munka előzte meg. Egyrészt intézkedtek az 1908-as rendelettel kapcsolatos és fellelhető ügyiratok összegyűjtésére, másrészt elemezték a korábbi tagosítások tapasztalatait is.

A kormány elképzelése az volt, hogy az új rendeletben az ésszerű gazdálkodás feltételeinek megteremtése érdekében a birtokrendezés *gazdasági* természetű elemei domináljanak. Ennek érdekében a korábbiakhoz képest három lényeges kérdésben kívántak alapvető módosítást eszközölni: 1. A tagosítás a lehető legrövidebb idő alatt, olcsón és főként igazságosan hajtandó végre. 2. A becslési eljárást — melytől lényegében az egész folyamat sikere függött — a valóságos helyzetet tükrözve kell végezni. 3. A munkálatokat szabatosan, a műszaki követelményeknek megfelelő pontossággal kell végrehajtani. Ezeket a célokat elérendő adták ki 1928-ban az *5000/1928. IM* sz. rendeletet. A kormányzat fokozottabb felelősségvállalását mi sem bizonyítja jobban, mint az, hogy ezen túl az osztályozásban, a becslésben, ezek felülvizsgálatában, valamint a kiosztási tervezet elkészítésében, tehát gyakorlatilag az eljárás egész menetében a miniszter által kijelölt gazdasági szakértők működtek közre, akik felett állandó, rendszeres ellenőrzést gyakorolt.[49]

1928-tól a különböző birtokrendezési ügyeket (tagosítás, arányosítás, úrbéri elkülönítés, legelőfelosztás stb.) abból kiindulva, hogy azok tisztán közigazgatási feladatot jelentenek, kivonták a rendes bírói hatáskörből. Ezzel a tagosítás folyamata lényegesen meggyorsult, mivel mentesült a hosszú, nehézkes perrendszerű eljá-

[46] *Futaky Z.* i. m. 25. o., ill. *Takács L.* i. m. 188. o.
[47] OL.K 184–1939–70. t. 5380. cs. A615/1931/8. sz. irat
[48] Uo. 36617. asz.
[49] *Hollóskuty A.* 1942. 16. o.

rástól. Ugyanakkor tekintettel a magánjogi érdekekre, a bírói jogvédelmet továbbra is fenntartották.

A munkálatok megindítása szempontjából döntő jelentőségű volt a tagosítást kérők és az azt ellenzők *arányának* megállapítása. Tekintettel az ügy fontosságára, az új jogszabály úgy rendelkezett, hogy amennyiben a földművelésügyi miniszter a tagosítást hasznosnak és célszerűen keresztülvihetőnek mondta ki és az érdekelteket szabályosan megidézték a megengedhetőségi tárgyalásra, a meg nem jelenteket a tagosítást igenlőkhöz kellett számítani. Ha viszont a miniszter a birtokrendezésre nézve kedvezőtlenül nyilatkozott, a távolmaradókat a tagosítást ellenzőkhöz kellett számítani.[50]

Az új rendelet a korábbi *becslési* eljárást is megváltoztatta. A régi, részletekben történt becslés helyett ezentúl a szakértő bizottság egy nagyobb, egységes területet egyszerre becsült meg, rögzítve annak átlagos minőségét. Ezután a területet részleteiben is megvizsgálta abból a szempontból, hogy van-e az átlagostól eltérő minőségű földterület. Amennyiben ilyen volt, megállapította a minőségi különbség pénzbeni nagyságát is.

A részletes becslésnél az érdekeltek is jelen lehettek. A becslést, melytől leginkább függött a tagosítás igazságossága, az ún. *becslőbizottság* végezte, melynek elnökét és helyettesét a földművelésügyi miniszter nevezte ki, tagjait pedig a birtokosok érdekcsoportjai választották. A rendelet kötelezte a becslésben résztvevőket, hogy a munkát a lehető legnagyobb lelkiismeretességgel végezzék el.

A tagosítás lebonyolítása gyorsítását segítette az is, hogy a felvételi munkálatok felülvizsgálatát — amit eddig hivatali helységben végeztek — elhagyták. Ez, és a hitelesítés egyaránt a helyszínen történt. Emellett a földmérőknek kötelezettséget kellett vállalniuk arra, hogy ha a késedelemre semmi elfogadható ok nem volt, a megkezdett munkát időben befejezik. Ha a határidő a földmérő miatt csúszott, 500 P pénzbüntetéssel sújthatták, ismételt mulasztás esetén pedig el is tilthatták hivatása gyakorlásától.

A rendelet a tagosításban eljáró bíró feladatává tette, hogy vita esetén az érdekelt felek között megkísérelje az egyezség létrehozását. Ez megkímélte a birtokosokat a pereskedés pénzt és időt rabló folyamatától. Az új rendelet a korábbihoz hasonlóan fenntartotta a fellebbezési lehetőséget. Ha valakit sérelem ért, panaszát törvényesen orvosolni kellett.

A tagosításoknak állandó visszatérő kérdése, ill. akadálya volt annak költségessége. Az érdekeltek általában drágának tartották a tagosítást. Néhány országgal összevetve a magyar birtokrendezéseket — amelyek holdanként átlag 30 pengőbe kerültek — egyáltalán nem tarthatjuk drágának. Összehasonlításként érdemes megjegyezni, hogy pl. Csehszlovákiában és Ausztriában 3–4-szer, Bajoror-

[50] *Helle L.* 1928. 148. o.

országban 4–6-szor többe, Svájcban pedig 800–1000 pengőbe is belekerült egy hold tagosítása.[51] Ausztriában a szolgálmányokon kívül (napszámosok, fuvar stb.), amelyek 8–10 pengőbe kerültek, 40–70 pengőbe (átlag 50 pengőbe) került egy kat. hold tagosítása.[52]

Az új rendelet a költségek terén is változást hozott. Egy kat. hold tagosításának költségét 30 pengőben határozta meg. Ezen belül, ha a kiosztás egy tagban történt, az ár 27, ha két tagban 32, ha háromban 35 P húsz fillérbe került. Ezzel nyilvánvalóan azt szorgalmazták, hogy a birtokosok lehetőleg egy tagban vegyék ki földjeiket. Ami a 30 pengőt illeti, az egy kat. hold föld árának 5–6%-a volt. Tagosítás után a föld értéke viszont 20–30%-al emelkedett, tehát mindenképpen érdemes volt tagosítani. A költségeket az államkincstár megelőlegezte, a törlesztést csak a birtokrendezés befejeztével kellett megkezdeni és 8 év alatt, egyenlő részletekben visszafizetni. A rászorultakat méltányos esetben kérésükre a miniszter mentesíthette a tagosítási szándék komolyságát bizonyítandó 100 pengő letétbehelyezésétől.

Jelentős könnyítés volt az is, hogy általános tagosítás esetén azok akik egy kat. holdnál kisebb birtok után fizettek földadót és birtokuk 3 részletnél kevesebből állt, csak a földmérői munkadíjnak az állam által nem fedezett részét fizették.

Az 5000/1928-as rendelet fenntartotta, ill. megerősítette azt a korábbi szabályt, hogy kiosztásnál a tulajdonosok járandóságát lehetőleg egy tagban kellett visszaadni. Az új birtoknak értékben egyezőnek kellett lenni a tagosítás előtti értékkel. A kicserélés alá eső területen lévő beruházásokat meg kellett téríteni. Az új birtoknak lehetőleg szabályos alakúnak és jól megközelíthetőnek kellett lennie. A rendelet arról is intézkedett, hogy akiknek birtoka a 2 becsholdat nem haladta meg, a faluhoz közelebb eső területen kapják meg kicserélt területüket.

Rendezni tervezték a közlegelők kérdését is. Ahol nem volt, tagosításkor az érdekeltek kérésére minden becsholdból egyenlő arányban vettek el területet legelő céljára, amely nagysága viszont nem haladhatta meg a tagosított terület 5%-át, kivéve ha a tulajdonosok magasabb százalékban nem állapodtak meg.

Az új rendelet hamarosan éreztette kedvező hatását. Nemcsak a korábban megkezdett tagosítások fejeződtek be (1928-ban 15, 1929-ben 14, 1930-ban ismét 15 községben), hanem újak is kezdődtek. Így 1928-ban 6, 1929-ben 15 helységben indult meg a munka,[53] melyekből — nyilván az időközben bekövetkezett gazdasági válság következtében — 1931-ben 5, 1932-ben 7, 1933-ban pedig mindössze 2 helységben fejeződtek be a tagosítások.[54]

[51] Geodéziai Közlöny, 1932/9–10. 177. o.
[52] *Guóth B.* 1932. 152. o.
[53] *Futaky Z.* i. m. 25. o.
[54] *Takács L.* i. m. 188. o.

A Trianon utáni Magyarország területén 1909 után kezdődött és befejeződött tagosítások:

A tagosítás befejezésének éve	Tagosított községek száma	Tagosított terület (kh)
1911	2	3 680
1912	–	–
1913	6	10 963
1914	3	1 667
1915	–	–
1916	–	–
1917	–	–
1918	–	–
1919	–	–
1920	–	–
1921	–	–
1922	3	23 601
1923	2	6 461
1924	3	8 248
1925	6	23 866
1926	4	7 563
1927	4	13 470
1928	15	48 456
1929	14	26 575
1930	15	32 933
1931	5	23 676
1932	7	17 599
1933	2	6 595
Összesen:	91	255 353

A tagosítások egyenlőtlenül oszlottak meg az ország területén. A Dunántúlon tagosítottak 36 községet és 81 979 kat. holdat, az Alföldön 37 községet és 141 208 kat. holdat, Északon 18 községet és 32 166 kat. holdat.[55]

Az elvégzett munka az évek számához viszonyítva igen csekély, hiszen a korabeli felmérések szerint a tagosítandó kb. 2700–2800 községnek csupán alig több mint 3%-át, a 100 kat. holdon aluli kisbirtok tagosítandó 3,4 millió kat. holdjának mindössze 7,5%-át rendezték.

Fehrentheil-Gruppenberg László 1932-ben megjelent tanulmányában, melyben igen részletesen mutatja be a Trianon előtti és utáni Magyarország tagosítási statisztikáját, némiképpen más — de a lényeget alig érintő — eredményre jutott. Számításai szerint 1909-től 1934-ig 94 tagosítás történt, melyből a Dunántúlra 38, az Alföldre 39, Északra pedig 17 esik. A 94 tagosított helység a rendezésre váró

[55] Uo. 188–190. o.

2826 községnek és pusztának mindössze 3,3%-a, a tagosított 293 297 kat. hold a rendezésre váró közel 3,7 millió kat. holdnak 7,9%-a.

A tagosítási mozgalom Biharban és Hajdúban volt a legerősebb. Pl. a Berettyó vidékén az Északi Alföld 17 tagosításából 15 itt történt. A Dunántúlon pedig Veszprém, Baranya és Komárom megyékben volt nagyobb számú birtokrendezés. Egész megyéket találunk (pl. Somogy), ahol 1867 óta 1934-ig egyetlen tagosítás sem történt, pedig a trianoni Magyarország második legnagyobb területű megyéjének 306 községe közül 262-t régen tagosítani kellett volna. Az Alföldön: Békés, Csongrád, Északon: Abaúj, Nógrád és Zemplén vármegyékben 1909 óta eltelt 25 évben nem történt egyetlen tagosítás sem.[56]

A tagosítások sorsát erőteljesen meghatározta a *gazdasági válság*, ezen belül is a mezőgazdaság nehéz helyzete, ami főként a birtokosok eladósodásában nyilvánult meg. Így 1930 végén a magyar földet bruttó 1846 millió pengős adósság terhelte. Ebből a nettó adósság 1570 millió pengő volt. Ebből az összes birtokra holdanként 97 pengő esett. A megterhelt kisbirtokra 237 pengő, minden 50 kat. holdnál kisebb birtokra 13 pengő, a megterhelt 50 kat. holdnál kisebb birtokra már 343 pengő jutott. Az adósságok kamataiból 1 kat. holdra 7,9 pengő, a megterhelt földbirtokra holdanként 18,9 pengő, vagyis átlag 2 q búza ára esett.

Legsúlyosabb teher a tagosításra leginkább rászoruló kis- és törpebirtokra nehezedett. Ha a bekebelezett és be nem kebelezett terheket összeadjuk, 1932 közepén már ezen birtokkategóriák minden holdjára átlag 400 pengő teher esett, tehát annyi mint amennyit forgalmi értékben számítani lehetett. A megterhelt kisbirtok minden holdjára közel kétszer akkora adósságteher jutott, mint a nagybirtok 1 holdjára. Emellett a kifizetett kamat 2/3-a 1931-ben a 100 kat. holdon aluli kisbirtokot terhelte.[57] A törpebirtokosok ezekben az években átlagosan a kataszteri tiszta jövedelmük 60-szorsáig, vagyis vagyonuk 100%-áig, sokszor még azon felül is el voltak adósodva.[58]

Ugyanakkor a mezőgazdaságból származó bevételek drasztikusan csökkentek. 1930-ban a szántóföldi növénytermelés összértéke 1,1 milliárd pengő volt. Ez 27,9%-kal kevesebb mint az előző évben, 51,8%-kal kisebb mint a két évvel azelőtti. A mezőgazdaságnak a nemzeti jövedelemhez való hozzájárulása 1933-ban az 1928 évinek mindössze 40%-a volt.[59]

Köztudott, hogy a magyar mezőgazdasági termelésre leginkább a szemtermelés volt jellemző. A válság viszont éppen a gabonaneműeket „értékelte le". Amíg 1927-ben a tiszavidéki búza ára mázsánként 30 pengő volt, a válság elején már csak 8,7 pengő. A rozs 28 pengőről 8,5 pengőre, az árpa 26,5 pengőről 14,75

[56] *Fehrentheil-Gruppenberg L.* i. m. 92-93. o.; ill. *Takács L.* i. m. 187. o.
[57] *Matolcsy M.* 1934. 84. o.
[58] Az 1931–1936. évi Ogy. KN. VI. köt. 1932. 583. o.
[59] *Berend T.I. – Szuhay M.* i. m. 23. o.

pengőre, a zab 24,25 pengőről 17–12 pengőre esett vissza. A magas adó- és kamatteher, a bevételek drasztikus csökkenése következtében nem lehet csodálkozni azon, hogy a tulajdonosok nem kérték birtokaik tagosítását, ahol folyamatban voltak a munkálatok, ott vagy a költségek visszafizetésének elhalasztását vagy csökkentését kezdeményezték. Ezeknek a korabeli sajtó is hangot adott.

A gazdasági válság elmúltával ismét napirendre került a tagosítás folytatásának ügye, annál is inkább, mert a krízis felszínre hozta a magyar mezőgazdaság már korábban is feszítő gondjait. Világossá vált, hogy a recesszió által legjobban sújtott kisgazdaságoknak gyors és hathatós támogatást kell nyújtani. Ez annál is fontosabb volt, mert a korabeli statisztika szerint ez a gazdaságtípus adta a mezőgazdaság termelési értékének 72%-át, a kereskedelmi forgalomba kerülő termékek értékének 72–73%-át, a kivitelből is 3/4 részben volt érdekelt.[60] A segítségnyújtás az 1930-as évek elején a termelés korszerűsítésére, intenzifikálására, a minőségjavításra irányult. Mindezek megvalósításának egyik eszköze a birtoktagosítások folytatása, lehetőség szerinti meggyorsítása volt.

A fentiekből kiindulva úgy tűnik, hogy a *Képviselőház* és a *kormányzat* az 1930-as évektől már mintha komolyabban foglalkozott volna a tagosítás ügyével. Ezt az is bizonyítja, hogy a tagosítás kérdései ezekben az években rendszeresen szerepeltek — hozzászólás, interpelláció stb. formájában — a Képviselőház napirendjén. Ivády Béla földmívelésügyi miniszter a Képviselőház 1931. december 2-i ülésén megállapította, hogy Magyarországon több mint 2 ezer olyan helység van, ahol még nem volt tagosítás.[61] Ivády 1931. november 30-án a Mérnöki Kamarához intézett leíratát a következőkkel kezdte: „Mezőgazdaságunk válságos helyzete parancsolólag követeli, hogy a mezőgazdasági termelési költségei a lehetőségig csökkenhessenek, aminek elérése érdekében — többek között nagy súlyt helyezek a kisgazdaságok birtokviszonyainak tagosítás útján való rendezésére s az által üzemeiknek olcsóbbá és jövedelmezőbbé tételére."[62] A továbbiakban felkérte a Kamarát, hogy dolgozzon ki programot, ill. tegyen javaslatot a tagosítás költségeinek csökkentésére, ill. a földmérői munka egyszerűsítésére. Ivády ténykedése révén a tagosítás lényegében kormányprogram lett.[63]

Annak ellenére, hogy Ivády Béla — aki a tagosítás lelkes híve volt és annak ügyét mindvégig szívén viselte — távozott a földművelésügy éléről, e fontos birtokpolitikai kérdés nem került le a napirendről, azt a Gömbös-kormány is felvállalta.[64] Nem is igen tehetett mást, mert a mezőgazdaság helyzetét legjobban ismerő mezőgazdasági kamarák, szakmai szervezetek, tudományos szakfolyóiratok esetenként a sajtó is állandóan napirenden tartotta ezt a kérdést.

[60] *Matolcsy M.* i. m. 30–31., ill. 35. o.
[61] Ogy. KN. VI. köt. 1932. 108. o.
[62] *Tátray I.* 1935. 163. o.
[63] Uo.
[64] *Tátray I.* i. m. 165. o., ill. *Fehrentheil-Gruppenberg L.* 1933. 188–193. o.

Fabinyi Tihamér pénzügyminiszter 1933–1934 között több ízben is átiratban kérte a földművelésügyi tárca támogatását. 1934 januárjában a vallás- és közoktatási miniszter átiratban érdeklődött a földmívelésügyi miniszternél, milyen lehetőség van arra, hogy az állástalan fiatal diplomások a tagosítási munkába bekapcsolódhassanak. A válaszban megfogalmazódott, hogy az idő szerint nincs pénz a tagosítás erőteljesebb folytatására, s kérte kollégáját, hogy támogassa őt abban, hogy nagyobb összeget kérhessen e fontos ügy realizálására.[65]

Az igazságügyminiszter ugyanez év március 8-án arról értesítette a földmívelésügyi minisztert, hogy a Tagosítási Állami Alapba addig átengedett több mint 1 millió 600 ezer P-t, amit teljesen felhasználtak, tehát az Alap teljesen kimerült, ezért a birtokrendezések jóformán teljesen szünetelnek, noha irántuk az érdeklődés nő. Ezt bizonyítja az, hogy amíg pénz volt, addig folyamatosan emelkedett a tagosítások száma. Kérte a földmívelésügyi minisztert, hogy a minisztérium költségvetéséből 2 millió P-t engedjen át az Alapba.[66]

A kereskedelmi miniszter 1934. március 21-én átiratban jelezte a földmívelésügyi miniszternek, hogy a munka nélküli mérnökök közül sokukat lehetne alkalmazni a tagosítási munkában.[67]

Lázár Andor igazságügyminiszter 1934 májusában a tárca költségvetésének tárgyalásakor a következőket mondta: *„Minden földbirtokpolitikai lépés között a magam részéről a legfontosabbnak, legeredményesebbnek a tagosítást látom..." nincs földbirtokpolitikai intézkedés, amelynek fontossága ezzel összemérhető volna.*[68] A pénzügyminiszter 1934. június 7-én értesítette a földmívelésügyi tárcát, hogy az 1933. évi XXVII. tc-el földbirtokpolitikai célokra biztosított 10 millió P-ből 2 milliót a lehetőségekhez képest igyekeznek tagosítási célokra elkülöníteni.[69]

Az 1935/36-os költségvetés tárgyalásakor a pénzügyminiszter arról beszélt, hogy a tagosítás sokáig elhanyagolt kérdés volt. Ennek okát abban jelölte meg, hogy nem volt elég pénz arra, hogy a birtokrendezést következetesen végezhessék. Másrészt elég magasak voltak a költségek. Ebből kiindulva — az eljárás egyszerűsítésének révén is — a tagosítás költségeinek 40–50%-os csökkentését javasolta. A kormány nevében ígéretet tett arra, hogy rendszeressé és állandóvá kívánják tenni a munkát. Az 1935/36-os költségvetési évben különben 1 millió P-t szántak a tagosítás előmozdítására.[70]

A képviselők közül is egyre többen azonosultak az üggyel. 1934. április 27-én pl. Farkas István követelte a tagosítás végrehajtását.[71] Flandorffer Ignác 1935.

[65] OL.K 184-1934-70. t. 4287. cs. 12537/934.
[66] Uo. 8741/1934. I.M. III.
[67] Uo. 18662/XIII/a/1934.
[68] Idézi: *Tátray I.* i. m. 165–166. o.
[69] OL.K 184-1934-70. t. 4287. cs. 43048/1934. II/a.
[70] Ogy. KN. I. köt. 1935. 43. o.
[71] Uo. XXI. köt. 1931. 482. o.

június 5-én azért kifogásolta a földmívelési tárca által előterjesztett költségvetési tervet, mert az egyáltalán nem foglalkozott a tagosítással.[72] Mások — így pl. Bethlen István — a magyar öröklési rendszert bírálták, ill. javaslatot tettek arra, hogy határozzák meg a birtoknak azt az alsó határát, amin túl a terület tovább már nem osztható fel.[73] Szily Márton is azt fejtegette, hogy az érvényben lévő öröklési rendszerben a tagosítás nem érheti el célját, hiszen a parcellaminimum meghatározása nélkül az összevont birtok továbbra is ki lesz téve az osztódásoknak.[74] Béldi Béla is bírálta a liberális öröklési rendszert, aminek következtében pl. Baranyában 1860–1920 között egyetlen holddal sem nőtt a 100, de különösen a 10 kat. holdon aluli birtokkategória száma. Arra is rámutatott, hogy a magyar öröklési jog az ún. „egyke" kialakulásához vezet.[75] Mások — pl. Szeder János — szembehelyezkedett Bethlen birtokminimum javaslatával. Ő úgy ítélte meg, hogy a parasztok maguk is képesek a családi hitbizomány révén a birtokok elaprózódását megakadályozni.[76] Mizsei György pedig azt kezdeményezte, hogy az állam 20% helyett 50% erejéig járuljon hozzá a költségekhez és a törlesztés időtartama 5 évnél hosszabb legyen.[77]

3. A mezőgazdasági érdekképviselet és szakmai-tudományos szervezetek fellépése a tagosítások folytatása érdekében

Az Országos Mezőgazdasági Kamara, a regionális kamarák, a Budapesti Mérnöki Kamara, az OMGE és más szakmai szervezetek az 1930-as évek első felében igen aktívan léptek fel a tagosítás ügyében. Megmozdult a tudományos élet is. Az Országos Mezőgazdasági Kamara évi jelentéseiben állandóan ott szerepelt a birtokrendezés folytatásának szorgalmazása. A regionális kamarák rendszeres propaganda- és felvilágosító tevékenységet fejtettek ki. Számos esetben tettek pl. javaslatot a birtokok további elaprózódásának megakadályozására, ill. a már eldarabolódott földek összevonására.[78] A kamarák által rendezett kiállításokon rendszerint bemutatták a már elvégzett tagosítások eredményeit, feltárták a hiányosságokat és javaslatokat fogalmaztak meg azok kiküszöbölésére. Hivatalos közleményeikben helyt adtak a tagosítás alapvető problémáit bemutató dolgozatoknak. Több ízben

[72] Uo. II. köt. 1935. 283. o.
[73] Uo. VI. köt. 1936. 358. o.
[74] Uo. 461–462. o.
[75] Uo. VII. köt. 1936. 524. o.
[76] Uo. VI. köt. 1936. 480–481. o.
[77] Uo. VII. köt. 1936. 377. o.
[78] Az Országos Mezőgazdasági Kamara (a továbbiakban: OMK) 1941. évi jelentése. Bp. 1941. 282. o.

felléptek annak érdekében, hogy a munkálatokhoz szükséges pénzügyi fedezet időben rendelkezésre álljon.[79]

Az *Országos Mezőgazdasági Kamara* a földmívelésügyi miniszter 1931 novemberében kelt levelére — melyben a tagosításban szerzett tapasztalatok iránt érdeklődött, összegezte a vidéki kamarák tapasztalatait, véleményeit, javaslataikat. Többek között megfogalmazta, hogy a tagosítás műszaki munkálatainak díját nem célszerű csökkenteni, ugyanakkor csökkenthető lenne az eljárásban résztvevő törvényszéki bíró, a hitelesítő mérnök és a gazdasági szakértő napidíja. 1933 augusztusában Kállay Miklóshoz intézett levélben ötévi adómentességet kért a tagosítani szándékozók részére.[80]

Az *Alsódunántúli Mezőgazdasági Kamara* pl. a tagosítás menetét és jelentőségét bemutató ismertetőfüzeteket adott ki és azt ingyenesen terjesztette a gazdák között. Rendszeresen tartottak ismeretterjesztő előadásokat. Többször szerveztek a már korábban tagosított birtokokra látogatást abból a célból, hogy a gazdák maguk győződjenek meg a rendezés előnyeiről.[81] 1930-ban pl. arra kérték az igazságügyminisztert, hogy emeljék a tagosító bírók létszámát, hiszen a legtöbb megyében csak egy dolgozik, így nem bírják a sok munkát.[82]

A *Kamara* 1935-ben kelt feliratában a következőket olvashatjuk: 1. A tagosítást vállalók közterheit mérsékelni kell. 2. A tagosított határban alakítsanak ki egy mintabirtokot, hogy mindenki meggyőződhessen a birtokrendezés előnyeiről. 3. Tagosított községekben átmenetileg célszerű lenne alkalmazni egy okleveles gazdatitkárt azzal a feladattal, hogy megismertesse a birtokosokat az újszerű gazdálkodási formákkal. 4. A községekben hitel-, Hangya- és tejszövetkezetet kellene létrehozni. 5. A tagosító gazdáknak előnyös vetőmagkölcsönöket kell biztosítani. 6. A tagosítás hasznosságát és célszerűségét kimondó bizottságba be kell vonni az illetékes mezőgazdasági kamara képviselőjét is. 7. Végezetül javasolta egy központi tagosító szervezet felállítását.[83]

A *Felsődunántúli Kamara* 1935 szeptemberében többek között ugyancsak kezdeményezte a Kamarák mint törvényes érdekképviseleti szervek bevonását a tagosító bizottságokba. Emellett szükségesnek látta a községi, ill. körjegyzők jelenlétét is. Megfogalmazódott az is, hogy mindenekelőtt a juttatott földeket tagosítsák, mert így azok a minőség miatt állandó elégedetlenség forrásai. Helytelenítette viszont azt az elképzelést, hogy a törpebirtokosok maguk választhatják ki új birtokaikat. Később azt is javasolta, hogy a tagosítás a mezőgazdasági érdekképviselet kérésére is elrendelhető legyen.[84]

[79] Az OMK 1931. évi jelentése. Bp. 1931. 357. o.
[80] OL.K 184-1939-70. t. 4059. cs. 58428. asz.
[81] Az OMK 1929. évi jelentése. Bp. 1929. 258. o.
[82] OL.K 184-1939-70. t. 5380. cs. 26938. asz.
[83] OL.K 184-1935-70. t. 4480. cs.
[84] OL.K 184-1941-70. t. 6031. cs. 287961. asz.

A *Kisalföldi Mezőgazdasági Kamarának* a földmívelésügyi miniszterhez intézett feliratában az olvasható, hogy miután a gazdák nem hajlandók tagosítani, olyan rendelet szükséges, amely e fontos birtokpolitikai kérdés megoldását nem a tulajdonosok akaratától teszi függővé, hanem egy bizottság döntené el, hogy szükséges-e az adott helységben a rendezés. E bizottságnak tagja lenne a főszolgabíró, a gazdasági felügyelő, az erdészeti felügyelő, a mezőgazdasági kamara képviselője, a telepítési és tagosítási felügyelőség kiküldötte, a községi mezőgazdasági bizottság elnöke és az ármentesítési társulat kiküldötte. Javaslatukra — akár a tulajdonosok ellenére is — kötelezően el kellene rendelni a tagosítást.[85] A *Duna–Tiszaközi Mezőgazdasági Kamara* 1930 februárjában Mayer József minisztert arra kérte, hogy a folyamatban lévő tagosításokhoz biztosítsa a szükséges pénzt.[86]

A *Tiszántúli Mezőgazdasági Kamara* 1935-ben számos megfontolandó javaslatot juttatott el a földmívelésügyi miniszterhez. Többek között indítványozta a tagosítás hivatali részének *egyszerűsítését* — pl. hogy a kérelmet ne a törvényszékhez, hanem egyenesen a miniszterhez juttassák el —, valamint azt, hogy töröljék el a 100 P letétbe helyezését, mivel az gátolja a tagosítás megindításának kérését.

Fontos javaslat volt az is, hogy a birtokrendezést ne csak a gazdák, hanem a községi elöljáróság hivatalból is kérhesse. További javaslataik:

— a tagosítást tárgyaló bizottságba vonjanak be helyismerettel rendelkező embereket;

— a tagosítás egész menetében nagyobb szerepet kell biztosítani a mezőgazdasági kamaráknak;

— a 20%-os állami hozzájárulást fel kell emelni;

— a mérnök által fizetendő forgalmi adót töröljék el, mert ez drágítja a tagosítást;

— a tagosítást vállalók esetleg részesüljenek adókedvezményben.[87]

Ugyancsak 1935-ben fogalmazódott meg az illeték letétbehelyezése megszüntetésének és a tagosító mérnök választásának gondolata. Javasolta azt is, hogy a gazdák rendezés után földjüket lehetőleg egy tagban kapják vissza és a törpebirtokosoknak lakóhelyükhöz közel jelöljék ki területeiket, hogy azt gyalog is megközelíthessék. Ezeken kívül, másokkal szemben a Kamara szükségesnek tartotta a bírói jelenlétet a becslésnél, mert ahogy fogalmazott, a „magyar bízik a bíróban".[88]

Nógrád és Hont vármegye Gazdasági Egyesülete 1936 februárjában arról tájékoztatta a földmívelésügyi minisztert, hogy az északi területeken a birtokok elaprózódása ijesztő méreteket öltött. Van olyan község, ahol egy 20–25 kat. holdas kisbirtok átlagosan 200–300 parcellából áll. A telekkönyv a kataszterrel nem

[85] OL.K 184-1941-70. t. 6031. cs. 283667. asz.
[86] OL.K 184-1939-70. t. 5380. cs. 27970. asz.
[87] OL.K 184-1935-70. t. 4480. cs. 73770. sz. irat
[88] Uo.

egyezik, a telekkönyvek megbízhatatlanok, rendezetlenek. Gyakori eset, hogy egy 5 kat. holdas gazdának 20–25 telekkönyve van, sok parcella 4–5 telekkönyvi jegyzőkönyvben van feltüntetve. A rendezetlen telekkönyvi jegyzőkönyvek miatt birtokperek sokasága van folyamatban.[89]

Az 1930-as években a *Mérnöki Kamara* érdeklődése is fokozódott a tagosítás iránt. A *Budapesti Mérnöki Kamara* 1930 november elején levélben kérte Bethlen István miniszterelnököt, hogy nevezzen ki egy „erélyes" kormánybiztost, aki gondoskodna a tagosítás folyamatosságáról, és költségeinek behajtásáról.[90]

A Kamara a földmívelésügyi miniszter 1931-es tagosítással kapcsolatos leiratára 1932 májusában terjedelmes felterjesztést küldött a minisztériumba, amely szinte a tagosítás minden kérdését felölelte.[91] Többek között javasolta *egy központi tagosító hatóság* létrehozását, melynek élén államtitkár vagy kormánybiztos állna és közvetlenül a miniszter irányítaná tevékenységét. Az előterjesztés megállapította, hogy téves az a vélekedés, miszerint a magyar tagosítások drágák. Tagosított területen gabonaféleségekből 1,5 métermázsa többtermés érhető el holdanként. Más, értékesebb terményekből, állattenyésztésből a gazdáknak a megélhetésre jutó tiszta jövedelme tagosítás révén csaknem megkétszereződik. Egy évi többletjövedelmük meghaladja a tagosítás összes költségét. A földek értéknövekedése pedig legalább 25, sokszor 50%-os, vagy még ennél is nagyobb. A Kamara úgy ítélte meg, hogy a birtokrendezést elsősorban az eljárás egyszerűsítésével lehetne olcsóbbá tenni, pl. úgy, hogy azt az eddigi kétszeri kérelmezés helyett elég egyszer is kérni, vagyis a miniszteri határozat után azonnal induljon meg az eljárás. E javaslat szerint tehát mellőzendő lenne a tagosítás hasznossága és célszerűsége kimondásának szakasza. A Kamara szükségtelennek ítélte az ún. állandó gazdasági szakbizottságok véleményének a kikérését, mivel úgysem ismerik a helyi birtokviszonyokat. A javaslat szerint elmaradhatna a határleírási eljárás és jegyzőkönyv is. Ezzel kat. holdanként 70 fillérrel csökkenthető lenne az eljárási költség.

Új vonásként jelent meg a javaslatban, hogy a birtoktárgyalás ne becsérték, hanem a kataszteri helyrajzi számok és területek szerint történjen. Az is felmerült, hogy a törvényszéki bírók legyenek felruházva a telekkönyvi bírók jogaival és csak a becsosztályok megállapításában vegyenek részt, a részletes becslésnél jelenlétük mellőzhető.

Nagyon lényeges volt az a javaslat, hogy a földművelésügyi miniszter a legkiválóbb gazdasági szakértőket nevezze ki a becslési feladat elvégzésére és ők mindenütt egységes szempontok szerint járjanak el. A Kamara felvetette a tagosítást végző földmérő mérnök választásának lehetőségét is. Annak is volt racionalitása, hogy az új földtagok megtervezésénél, ill. kihasításakor, ha valaki birtokát több

[89] OL.K 184-1936-70. t. 4677. cs.

[90] OL.K 184-1939-70. t. 5380. cs. 27979. asz.

[91] OL.K 184-1939-70. t. 5380. cs. A 615/1931/8. sz., ill. Geodéziai Közlöny, 1932/11–12. 168–194. o.

tagban kívánná kivenni, a tervezés pluszköltségeit viselje. Ezzel rá lehetne venni a birtokosokat arra, hogy ingatlanukat lehetőleg egy tagban kérjék kihasítani.

A Kamara indítványozta, hogy a költséget ne a földadó arányában vessék ki az érdekeltekre, hanem részben a tagosított földek becsértéke, részben a rendezésbe bevont részletek arányában. Ennek értelmében mindenki a tagosításból élvezett hasznon arányában járulna hozzá a költségekhez. Ezenkívül itt is felmerült, hogy a tagosításhoz történő anyagi hozzájárulás élvezzen forgalmi-adó mentességet. Mindezek az érdekeltség költségeit átlagosan 25%-kal csökkentenék. Hogy a birtokosok tőkehiánya ne akadályozza a birtokrendezés kérelmezését, azt javasolta, hogy a költségeket földdel is ki lehessen egyenlíteni. Felvetette azt is, hogy a tagosításban érdekelteknek a költségek 50%-áig az állami egyenesadókból adjanak kedvezményt. A maradék összeget pedig az egyenesadókkal együtt 5 év alatt szedjék be. Így a tagosító birtokos adója évente és holdanként csak 2–3 pengővel emelkedne.

A Kamara 1935-ben a pénzügyminiszterhez intézett levelében az állami támogatás, ill. hozzájárulás összegének felemelését kérte, arra hivatkozva, hogy Nyugat-Európában — pl. Németországban, Svájcban, Ausztriában — a kormányzat sokkal nagyobb arányban támogatja a birtokrendezést, pedig ott a tagosításoknak nincs akkora jelentőségük mint Magyarországon. A levél azt is tartalmazza, hogy a tagosítás nemcsak a birtokosoknak előny, hanem az államnak is, hiszen megkapja a rendezet területről a kész térképeket és kimutatásokat, amelyek az állami földméréshez, a földadókataszterhez stb. nélkülözhetetlenek. Ezért 50–60 %-os adókedvezményt vagy pedig 50%-os állami hozzájárulást sürgetett.[92]

A Kamara 1935. augusztus 12-én levélben fejtette ki álláspontját az új tagosítási rendelet tervezetével kapcsolatban. Egészében véve üdvözölte és elfogadta a tervezetet, ugyanakkor néhány újabb javaslatot is megfogalmazott. Változatlanul szükségesnek tartotta egy *központi tagosító hatóság* felállítását, amit már korábban is javasolt és amit a pénzügyminiszter 1933-ban azzal utasított el, hogy az csak szaporítaná a hatóságok számát, a tagosítást pedig költségesebbé tenné.

Helytelenítette az új rendeletnek a tagosító mérnök választására vonatkozó elképzelését, mert így szinte korteskednie kell a megbízatás elnyeréséért, ami később munkájában gátolhatja is, hiszen úgy érezheti, hogy „hálával tartozik" megválasztóinak. Ezeken kívül felvetette, hogy az Állandó Gazdasági Szakbizottságnak több mérnöktagja legyen. Kezdeményezte egy műszaki szakbizottság létrehozását és a birtokrendező mérnöki vizsga áthelyezését a Műegyetemre.[93]

November 8-án Darányi Kálmánhoz intézett levélben tekintettel az állástalan magánmérnökökre, a tagosítások meggyorsítását szorgalmazta. Hasonló gondolatot

[92] OL.K 184-1935-70. t. 4480. cs.
[93] Uo. 35869. asz.

fogalmazott meg 1932-ben az *Országos Mérnökgyűlés*, valamint az *Állástalan Diplomások Országos Bizottsága*, Imrédy Bélához intézett levelében.

A szaktudomány képviselői az 1930-as évek első felében jelentős tevékenységet fejtettek ki a tagosítás érdekében. Korábban soha nem látott mennyiségű tudományos, ill. népszerűsítő írás jelent meg, elsősorban a Geodéziai Közlöny, a Magyar Statisztikai Szemle, a Magyar Mérnök- és Építész Egylet Közlönye, ill. napi sajtó — Budapesti Hírlap, Nemzeti Újság, Szabad Szó, Reggeli Magyarország stb. hasábjain. A tagosítás népszerűsítésében élen járt Fehrentheil-Gruppenberg László mérnök, aki 1931–1941 között több mint 20 jelentősebb tanulmányt publikált, de jelentős számú tanulmánya jelent meg Oltay Károlynak és Tátray Istvánnak is.

A kérdéssel foglalkozó tudományok sokasága közül csak néhányra utalnánk. E tanulmányok egy része a magyarországi tagosítások helyzetével, az elért eredmények értékelésével foglalkozik, ill. javaslatokat fogalmaz meg arra nézve, hogyan lehetne minél gyorsabban, célszerűbben és olcsóbban közmegelégedésre végrehajtani a birtokrendezést. Más részük a nyugat-európai — főleg osztrák és német — tagosítások *népszerűsítését* tűzték ki célul. Ez utóbbit illetően igen figyelemreméltónak tartjuk Szilágyi Bélának 1931-ben írott tanulmányát, melyben a bajor, svájci és francia tagosításokat mutatja be. Mindenekelőtt megállapította, hogy Nyugat-Európában sokkal nagyobb ütemben tagosítottak mint Magyarországon. *Bajorországban* pl. 1886–1923 közötti 37 év alatt 900, *Svájcban* pedig 1918-tól az 1930-as évek elejéig 289 tagosítást végeztek,[94] tehát háromszor annyit mint ugyanez idő alatt Magyarországon. A szerzőt külföldi tapasztalatai is meggyőzték, hogy a hazai birtokrendezések egyáltalán nem drágák és megütik a külföldiek mértékét. E tapasztalatok nemcsak a hazai tagosítások lebonyolításához nyújtottak segítséget, hanem komoly propagandát jelentettek mellettük.

Különösen érdekesek és fontosak voltak az osztrák tagosítási megoldások, mivel Ausztriában is meglehetősen elaprózottak voltak a kisbirtokok. Nem volt ritka a 10–15, sőt a 20–50–100 részletben, a határ különböző helyein fekvő birtok sem. Eltérően Magyarországtól, Ausztriában külön tagosító hatóságok működtek, az irányítást kizárólag a földművelésügyi minisztérium végezte. Ausztriában akkor volt megindítható a rendezés, ha az érdekelteknek legalább fele kérte, tekintet nélkül a birtok nagyságára, ezen kívül a tagosítás hivatalból is megindítható volt. A becsértéket pénzben fejezték ki, ami célszerűbb és érthetőbb mint a magyarországi becsosztályban történő kifejezés. Egy kat. hold tagosításának költsége 80 pengőt is elért. A birtokosok ebből csak az ún. szolgálmányokat fizették (napszámosok, fuvar stb.), ami 3–10 pengőt tett ki, a többit az állam megelőlegezte, s azt több évi részletben kellett törleszteni.[95] A német tartományokban pl. Poroszországban, Ba-

[94] *Szilágyi B.* 1931. 115–116. o.

[95] *Guóth B.* 1932. 136–152. o.

jorországban, Thüringiában, Hessenben stb. hasonlóan nagy összeggel járult hozzá a kormányzat a birtokrendezéshez.[96]

A magyarországi tagosítások felgyorsítása szempontjából igen fontos volt, hogy a gazdák kézzelfogható bizonyságot szerezzenek a birtokrendezés előnyeiről. Ezt elősegítendő jelent meg 1933-ban a Statisztikai Szemlében egy tanulmány, amely a Statisztikai Hivatal adatai alapján 8 tagosított és 8 tagosítatlan község holdankénti átlagtermését vetette egybe az 1925–1927 és az 1930–1932 közötti hat évben. A községek azonos talaj és éghajlati viszonyok között feküdtek. Az összehasonlítás hat terményre (búza, árpa, lucerna, kukorica, burgonya, rozs) terjedt ki. A gazdasági felügyelők jelentései alapján a szerző arra a végkövetkeztetésre jutott, hogy a tagosított helységek holdankénti átlagtermése majdnem minden termény-ből közel *20%-kal emelkedett* a tagosítás előtti évekhez képest ill. haladta meg a tagosítatlan községek átlagtermését.[97] A *Földmérő Magánmérnökök Országos Egyesülete* által 1933-ban kiírt pályázaton első díjat nyert dolgozat[98] pl. népszerűsítő formában, igen szemléletesen igyekezett meggyőzni a gazdákat arról, hogy a rengeteg parcella közötti ide-oda járkálás mennyi elfecsérelt erővel és időveszteséggel jár. Hogy a dolgozat szerzőjének mennyire igaza volt azt bizonyítja egy 1934-ben végzett számítás. Egy 55 holdas bátai gazdának „csak" 48 földrészlete volt a határban szétszórva. A szétszórt ingatlanok összesen 189 km 900 méterre feküdtek lakóhelyétől. Ha minden parcellára évente tízszer kiment, összesen 3793 km-t kellett megtennie és kb. 633 órát kellett a járművön töltenie. Ez 10 órai munkanapot számolva 63 munkanapot jelent. Ennyi időt veszített tehát az ide-oda járkálással. Tagosítás után új birtoka 6,6 km-re terült el lakóhelyétől, ami ugyancsak tízszeri kimenet esetén oda-vissza 132 km, időben 22 óra, vagyis 2,2 munkanap. Nyert tehát 60 munkanapot és 3660 km-t, az igavonó állatok kíméléséről nem is beszélve.[99] Mindemellett e szétszórt parcellákon az esedékes munkákat nem lehet időben elvégezni, a kicsi és szabálytalan parcellák nem alkalmasak gépi művelésre. Összevont táblákon viszont egyenletesen és főleg géppel lehet vetni, ami jelentős magmegtakarítást eredményez. Számítások szerint kézi vetés esetén 1 kat. hold bevetéséhez 140 kg búza szükséges. Gépi vetés viszont csak 107 kg-ot igényel, tehát nyilvánvaló a megtakarítás.[100] További előny, hogy az egy tagban lévő birtok jobban szem előtt tartható, védhető a tolvajokkal és kártevőkkel szemben. Az ilyen birtok bekeríthető, rajta a piacon jól értékesíthető konyhakerti vagy más igényesebb kultúrát lehetne meghonosítani.

Tagosítatlan területeknek nagy hátránya, hogy nincs megfelelő úthálózat, sok a parcellákat elválasztó, termést nem adó mezsgye. *Füzesabonyban* (Heves vár-

[96] *Tátray I.* 1935. 27. o.

[97] *Fehrentheil-Gruppenberg L.* 1933. 995. o.

[98] *Tárczy-Hornoch A.* 1935.

[99] *Kleiszner Z.* 1932. 91. o.

[100] *Tárczy-Hornoch A.* 1935. 10. o., ill. *Kleiszner Z.* 1932. 89. o.

megye) a község összes területe 7440 kat. hold. Ebből 1929–1930-ban 3860 kat. holdat tagosítottak. A tagosítandó területen összesen 11 410 parcella volt, mezsgyék összes területe pedig 128 kat. hold 580 négyszögölt tett ki. Tagosítás után 789-re apadt a parcellák száma, ehhez viszont már csak 8 kat. hold 1402 négyszögöl mezsgye tartozott, tehát a nyereség közel 120 kat. hold termőföld, ami az összes terület 1,5%-a[101] Az ország tagosításra váró területét tekintve 1%-os területnövekedés esetén 20–30 ezer kat. hold művelhető terület lenne a nyereség.

A *közigazgatás* szempontjából is nagy előnyökkel járna a tagosítás. Az 1930-as évek közepén Magyarországon kb. 25 millió földrészlet volt. Ha ez a részletek összevonásával felére csökkenne, lényegesen kevesebb munkája lenne a telekkönyvi és adóhatóságnak, a földnyilvántartásnak is.

A korabeli propaganda nagy súlyt helyezett annak bizonyítására, hogy tagosítás révén *új, jövedelmezőbb szántóföldi kultúrákat* lehetne meghonosítani. Sokan bizonygatták, pl. a Képviselőházban és a sajtóban is, hogy mezőgazdasági kivitelünk a jövőben gabonaneműek mellett főként az ún. „kistermékekből" (baromfi, tojás vaj, zöldség, gyümölcs, olajosomagvak és takarmányféleségek) tevődik össze.[102]

Fontos érv volt a tagosítás mellett, hogy jelentősen csökkennek az üzemi költségek. Ausztriában pl. 25–40%-os csökkenés volt tapasztalható.[103]

A tagosítás jó alkalmat teremtett a *községrendezésre* új utak, házhelyek, csatornahálózat stb. kijelölésére. *Császártöltésen* (Pest vármegye) pl. 1930-ban tagosítás alkalmával utcarendezést végeztek és új házhelyeket létesítettek. *Gáborjánban* lecsapolás révén sikerült az apró belső telkeket megnagyobbítani.[104] Mindezekkel összefüggésben azt sem szabad figyelmen kívül hagyni, hogy hosszú időn keresztül biztos *munkaalkalom* teremtődött a földmérőknek és a segédszemélyzetnek (fuvarok, napszámosok stb.).

A magyarországi tagosítás helyzetének reális feltárásában és az új rendelet előkészítésében nagy szerepet játszott Fehrentheil-Gruppenberg László 1934-ben megjelent tanulmánya,[105] melyben a szerző a 100 kat. holdon aluli kisbirtokok elaprózottságát vizsgálja. A különböző források kritikai elemzése és saját vizsgálódásának eredményeként arra az eredményre jutott, hogy 1914–1934 közötti 20 év alatt a törpe- és kisbirtokparcellák száma 2 846 198-al (23,8%) gyarapodott, egy-egy parcella átlagos nagysága már alig haladta meg a fél kat. holdat. A tanulmány nagy érdeme, hogy igen részletes képet rajzolt a kisebb tájegységek helyzetéről, ill. a tagosítás előtt álló feladatokról. A szerző állította fel a tagosítás sürgősségi fokát mutató ún. *tagosítási indexet* (p^2/bx t), ahol a p a földrészletek, b a

[101] *Kleiszner Z.* i. m. 85. o.
[102] *Radnóti I.* 1932. 344. o.
[103] *Guóth B.* i. m. 152. o.
[104] *Szilágyi B.* 1935. 29–30. o.
[105] *Fehrentheil-Gruppenberg* L. 1934. Vizsgálatok a magyar kisbirtokok.

birtokosok számát, a *t* pedig a kat. holdban megadott területet jelenti. Eszerint ott van szükség leginkább tagosításra, ahol a legtöbb az egy birtokosra jutó parcellaszám és a legkisebb egy-egy földrészlet. Minél nagyobb a képlet alapján kapott végeredmény, ott van legnagyobb szükség tagosításra. Ahol az indexszám 6 alatt van, általában nem szükséges tagosítani, ahol 6–15 közötti érték adódik, részleges, 15 vagy ennél magasabb indexszám esetén általános tagosítást kellene végrehajtani. A szerző a számításokat a Trianon utáni Magyarország minden községére elvégezte és ennek eredményeként azt kellett megállapítania, hogy ha a régebbi, ill. az 1909 óta tagosított községek számát (609 db – 17,5%) levonjuk az összes község számából, az index számítása alapján azt kapjuk, hogy 965 községet (27,8%) részlegesen, 1861-et (53,5%) pedig általánosan kellene tagosítani. Ez azt jelenti, Magyarországon kb. 1,6 millió kat. hold részleges, 2 millió kat. hold pedig általános tagosításra vár. Ez a korabeli kisbirtok összes területének 61%-a.[106]

Az ország 6 nagy területegységének egyes vidékei tagosítási indexből képzett átlagszámok a következőképpen alakultak. Kisalföld 8,1, Dunántúl 24,1, Északi Alföld 10,7, Felvidék 32. Eszerint a birtok elaprózottsága Északon a legnagyobb, ezt követi a Dunántúl. Legjobb a helyzet a Nagyalföldön, ahol az index sehol sem nagyobb 10-nél. Riasztó képet mutatnak az Északi területek adatai. Itt csupán egyetlen terület — a hevesi Tiszamente — nem szorul tagosításra (tagosítási indexe 5,6).[107] Az indexszámot illetően Futaky László 1941-ben a fentiektől ugyan nem jelentős, de mégis eltérő adatokat közöl.[108] (Lásd 2. táblázat.)

A Fehrentheil-Gruppenberg László által felállított indexet — bár általánosságban jól használható egy-egy terület tagosítása sürgősségének megállapítására — némiképp mégis mechanikusnak tarthatjuk. Egy-egy mezőgazdasági üzem tagosításának szükségességét az eldaraboltságon, ill. elaprózottságon kívül sok más tényező is befolyásolhatja. Így pl. az, hogy az illető tulajdonos árutermelésre vagy önellátásra rendezkedett-e be. Továbbá figyelembe veendő az is, hogy hány és milyen nagyságú parcellát számlált az illető gazda. Emellett jelentőséggel bír pl. a földek minősége, a termesztett növényi kultúra munkaigényessége, a család munkaereje, a falu határának kiterjedtsége, az igaerő és a munkaeszközök minősége, stb., hogy csak néhányat említsünk. Nyilvánvalóan egy nagy kiterjedtségű falu határában sokkal nagyobb gondot jelentett a földek szétszórtsága mint ellenkezőjében.

[106] Uo. 93. o.
[107] Uo. 87–90. o.
[108] *Futaky Z.* 1941. 10. o.

4. Az új tagosítási rendelet és eredményei

Az érdekképviseletek, a szakmai fórumok, a közélet sürgetésére 1935. elejére elkészült és szakmai viták után november 1-jén hatályba lépett az igazságügyminiszternek, a belügy-, földmívelésügy- és pénzügyminiszterrel egyetértésben kiadott 34700/1935. I. M. sz. rendelete, amely a tagosítási és egyéb birtokrendezési ügyek eljárásrendjét szabályozta, ezen belül is a tagosításra helyezve a fő hangsúlyt.

Az új rendelet — mely a korábbinál rövidebb és áttekinthetőbb volt — legfontosabb célja az, hogy a tagosítás minél *egyszerűbben, gyorsabban, szakszerűen és főleg olcsóbban történjen*. A rendelet *három fő részre* tagolódott: az első a tagosítás végrehajtásának mikéntjét részletezte és szólt a birtokrendező mérnök munkájáról. A második az úrbéri birtokrendezésről, arányosításról, dűlőrendezésről intézkedett, ill. a közös legelők és az erdők tulajdonosai hányadrészének megállapítására vonatkozott. A harmadik pedig átmeneti intézkedéseket tartalmazott.

Maga a tagosítási *eljárás* a korábbiakhoz hasonlóan két fő részre oszlott: a *közigazgatási*, valamint *bírói* eljárásra. A közigazgatási eljárás szakaszában történt meg a tagosítás megindításának kérelmezése a földmívelésügyi miniszternél. Ezt bárki kérhette, akinek a tagosítandó területen fekvő ingatlan tényleges birtoka és telekkönyvi tulajdona. A kérelem alapján a miniszter ún. tárgyaló bizottságot küldött ki a helyszínre, melynek javaslata és az Állandó Gazdasági Szakbizottság véleménye alapján a földmívelésügyi miniszter határozatot hozott, ami azt tartalmazta, hogy a tagosítás az illető területen hasznos és célszerűen keresztülvihető-e. Megállapította azt is, hogy mely területet kell tagosítani és mennyi lesz a tagosító mérnöknek fizetendő holdankénti munkabér.

A bírói eljárás szakaszában bonyolították le az ún. „megengedhetőségi tárgyalást", mely során az érdekelt birtokosok arról szavaztak, hogy kívánják-e a tagosítást. A rendelet szerint a bíróság akkor engedte meg a tagosítást, ha a kérelmezők birtoka a község tagosítandó területének egynegyed részét tette ki. A közbirtokok és a szavazáson meg nem jelentek birtoka az igenlők közé számított. Ezen a tárgyaláson nyílt lehetőség a földmérő mérnök megválasztására is. Ha az érdekeltek nem választottak földmérőt, a törvényszék pályázat útján töltötte be ezt a posztot.

Az érdemleges tárgyalás legfontosabb mozzanata a *becslési eljárás* volt, amely *általános* és *részletes* becslésből állt. Az általános becslés során megállapították, hogy az illető területen hány minőségi osztály volt. Részletes becsléskor pedig a terület különböző minőségű részeit minőségi osztályokba sorolták. A becslési eljáráson állt vagy bukott a birtokrendezés sikere. A korábbi tagosítások során leginkább a becslés iránt merültek fel kifogások, főként azért, mert szűk volt az osztályozási lehetőség. Az új rendelet ezen is változtatott, hiszen a korábbi négy minőségi osztály helyett nyolcat állított fel, ami jóval pontosabbá és igazságosab-

bá tette a becslést.[109] A becsérték megállapításának alapja a hozadéki érték volt, de tekintettel voltak a csereértékre és a haszonbérre is. A becslést a birtokrendező mérnök közreműködésével a *becslőbizottság* végezte, melynek elnökét és helyettesét a földmívelésügyi miniszter jelölte ki, tagjait pedig az érdekeltek választották maguk közül. A birtokosok szempontjából a rendeletnek a legfontosabb pontja az volt, hogy az új birtoknak a régi értékével meg kellett egyeznie, tehát a tagosítás során senki sem károsodhatott. Az új területet lehetőleg egy tagban, szabályos derékszög vagy trapézalakban kellett kijelölni, a természetes határok megtartásával úgy, hogy a nagyobb birtokok hosszabbak, a kisebbek rövidebbek és lehetőleg mindkét végről jól megközelíthetők legyenek. Igen fontos volt az a rendelkezés, hogy a kisebb — 2 becshold alatti — birtokosok a községhez közelebb, az általuk szabadon választott területen helyezkedhettek el, a nagyobb birtokkal rendelkezők csak ezután választhattak a maradó területekből.

A rendelet azt is ajánlotta, hogy a közeli rokonok lehetőleg egymás mellett vegyék ki új birtokaikat, ill. alakítsanak ún. családi csoportokat. Ennek a későbbi öröklés, adásvétel stb. esetén igen nagy jelentősége volt.

A rendelet előírta, hogy tagosításkor törekedni kellett új út- és csatornahálózat kialakítására, szükség esetén a belső telkek kiegészítésére, ill. házhelyek kijelölésére is. Általában tekintettel kellett lenni a községfejlesztés szempontjaira.[110]

Az új tagosítási rendelet a korábbihoz képest számos újítást tartalmazott a *költségek* terén is. Leglényegesebb az volt, hogy a birtokosokat terhelő összeget jelentősen csökkentette, mivel annak egy részét a pénzügyminisztérium magára vállalta. Új elem volt az is, hogy az összeget két részre bontották. Ebből a birtokrendező mérnök részére 69%-ot, a többi költségre 31%-ot határoztak meg. A tagosítás költségeit a Tagosítási Állami Alapból előlegezték meg. Végeredményben az állam 20%-kal járult hozzá a birtokrendezéshez, a többi 80%-ot a földtulajdonosok viselték új birtoktagjaik becsértéke arányában. Ezt a munkálatok befejezése után öt év alatt egyenlő részletekben, kamatmentesen kellett az állami alapba visszafizetni, tehát akkor, amikor a tagosítás előnyei már jelentkeztek a gazdálkodásban. Az egy kat. holdon aluli törpebirtokosokat a költségek terén is kedvezmény illette meg. A korábbiakhoz képest lényegesen csökkentek a költségek, hiszen 1 kat. hold tagosítása átlagosan 15 pengőbe került, amiből a birtokosoknak 12 pengőt kellett fizetni. Ismerve a törpe- és kisbirtokosok helyzetét, ezt az összeget, ha nem is könnyen, de már vállalni lehetett.

A költség természetesen egyenetlenül oszlott meg az ország különböző területein, a terepviszonyok, a széttagoltság stb. miatt. Így pl. amíg Polgárdiban

[109] Tagosítás és egyéb birtokrendezések. Bp. 1938. 219. o.

[110] I. m. 285. o. Lásd még: *Szilágyi B.* 1935. 27–37. o.; *Tátray I.* 1935. 169. o.

1600 négyszögöl tagosítása után 11,43, addig Füzesabonyban 18,66, Borzaváron 37,48 pengőbe került.[111]

Az új rendelet megfelelően gondoskodott a jogorvoslatról is. A kitűnően, nagy körültekintéssel és szakmai hozzáértéssel megalkotott rendeletet az *Országos Mezőgazdasági Kamara* az 1936. évi közgyűlése elé terjesztett jelentésében úgy értékelte, hogy annak maradandó nyoma lesz a magyar tagosítások történetében.[112]

Az új rendeletnek természetesen *hibái* is voltak. Így pl. az, hogy csaknem tisztán jogi- és közigazgatási eljárásnak minősítette a tagosítást — amiből következően is — háttérbe szorultak a gazdasági szempontok. Nem volt biztosítva a helyi ismeretekkel bíró, pártatlan szakemberek részvétele sem. Bár a költségeket illetően a korábbiakhoz képest kedvezőbb helyzetet teremtett, de ez mégsem volt elegendő arra, hogy a gazdáknak a birtokrendezéstől való idegenkedését feloldja. Számos előzetesen megfogalmazott javaslattal szemben — a frissen tagosított birtokok, ill. birtokosok anyagi terheit csökkentendő — nem tartalmazta azt sem, hogy a költségek törlesztését az érintettek csak akkor kezdjék meg, amikor az új területen már eredményesen gazdálkodnak.

Az új rendelet ismét lendületet adott a megrekedni látszó tagosításoknak. Ezt mi sem bizonyítja jobban mint az, hogy a 22. sz. földmérési felügyelőség adatai szerint 1936-ban 24, 1937-ben 18, 1938-ban 15, 1939-ben 20 — összesen 77 — községben indult meg a tagosítás.[113]

Más források szerint 1935–1939 között 67 községben kezdődtek meg a munkálatok és a négy év eredménye 215 814 kat. hold föld tagosítása.[114] 1942 áprilisában az igazságügyminiszter által a földművelésügyi miniszterhez intézett átiratában azt olvashatjuk, hogy ez utóbbi 1935. november 1. után 108 község tagosítására tett javaslatot, amiből 100-et elfogadtak. A 101 engedélyezett tagosításból 1942. április 28-ig 25-öt befejeztek és 76 folyamatban volt. A 25 tagosítás közül

2 év alatt fejeztek be	4-et
3 év alatt fejeztek be	11-et
4 év alatt fejeztek be	8-at
5 év alatt fejeztek be	2-t.[115]

1942-ben újabb 71 kérvény volt a minisztériumban. A földművelésügyi minisztérium *Tagosítási Osztálya* hivatalosnak tekinthető adatai szerint *1908–1941* közötti 34 év alatt 189 községet tagosítottak 565 860 kat. holddal, az alábbi megoszlásban

[111] *Kleiszner Z.* 1932. 83. o.
[112] Az OMK évi jelentése az 1936. évi közgyűlés elé. 1936. 224. o.
[113] OL.K 184-1940-70. t. 5699. cs
[114] *Futaky Z.* i. m. 24. o.
[115] OL.K 184-1942-70. t. 6432. cs. 200208. asz.

Évek	Tagosított helységek száma	Tagosított terület (kh)
1908–1927	33	99 519
1928–1934	58	155 834
1935–1941	98	310 507
Összesen:	189	565 860

Ez éves átlagban 16 643 kat. hold tagosítását jelenti. A 34 évből tagosítás szempontjából legeredményesebbnek tűnő 1936–1940 közötti öt év, amikor éves átlagban 50 700 kat. hold tagosítására került sor. Ezt az ütemet tartva is 70 év kellett volna ahhoz, hogy Magyarország minden tagosításra rászoruló helységében végrehajtsák a rendezést.[116]

A számszerű eredmények mellett szólni kell a birtokrendezések *gazdasági hasznáról* is. Erre vonatkozóan két korabeli adatgyűjtés is áll rendelkezésünkre.[117] Az új tagosítási rendeletet megelőzően az 1909–1934 között tagosított helységekbe egy 24 pontból álló kérdőívet juttattak el. A kérdőívekre 74 községből érkezett válasz. A beérkezett adatokat a pénzügyminisztérium állami földmérési osztálya összesítette. Az összefoglalásból kiderül, hogy a 74 község összes területe 608 859 kat. hold, egy község átlagos területe 8228 kat. hold. A 74 községben 243 385 kat. holdra terjedt ki a tagosítás. Egy községre tehát 3289 kat. hold tagosított terület esik, vagyis területük 40%-a.

Egyik leglényegesebb változás, hogy a birtokrendezés időtartama megrövidült. Az 1909 után kezdődött és még az első világháború előtt befejeződött tagosítások átlagos időtartama 4,7 év. Az ugyanakkor kezdődött, de a háború után befejeződött munkálatoké — a négy háborús évet leszámítva — 9,1 év. 1914 után, de még az 5000/1928. IM sz. rendelet megjelenése utániaké viszont már csak 2,6 év. Az adatokból látható, hogy az 1908-as rendelethez képest az 1928-as, a tagosítás átlagos időtartamát 45%-kal lerövidítette. Ezen belül is a 74 község közül egyben — *Balmazújvárosban* — egy éven belül, mindössze 9 és fél hónap alatt fejeztek be 3076 kat. hold tagosítását. Ez főként a jogszabályok és ebből következően a tagosítási „technika" fejlődésére vezethető vissza. A felmérés, ill. az összesítés egyértelműen a birtokrendezések eredményességét bizonyítja. A 74 községben a *kataszteri tiszta jövedelem* közel 3,79%-kal emelkedett. Ez azonban még kezdetben nem a tagosítás eredményéből következik — hiszen javulhatott a művelési technika, jobb volt a vetőmag, időjárás stb. E téren a tagosítás eredménye teljességgel csak később, 5–10 év eltelte után mutatkozik meg.

Igen figyelemre méltó az, hogy a 74 község több mint 375 067 db *földrészlete* 133 390-re apadt. A 241 678-as apadás 64%-ot jelent. Elképzelhető, hogy mekko-

[116] *Fehrentheil-Gruppenberg L.* 1942. 7. o.

[117] Lásd Tagosítás és egyéb birtokrendezések. 1938. 73–99. o.; ill. *Fehrentheil-Gruppenberg L.* 1936. 101–106. o.

ra nyereség lenne az ország egész területének tagosítása, hiszen a 25 millió földrészlet így több mint felével csökkenne. Hogy mit jelentett a birtokrészletek számának csökkenése egy-egy helységre nézve, jól mutatja az 1929–30-ban tagosított *Füzesabony* példája, ahol a földrészletek száma 11 410-ről 2588-ra csökkent, miközben a község területének közel felét tagosították. A birtoktagok számának csökkenése igazán egy-egy birtokos esetén mérhető le. *Egerbocs*ban pl. Bartha Ignác 7 kat. hold 239 négyszögöl 92 részletben fekvő birtokát 3 tagba vonták össze, amiből 1 db szántóföld 5 kat. hold 546 négyszögöl, 1 db kenderföld 425 négyszögöl és 1210 négyszögöl rét volt. A területcsökkenés abból eredt, hogy az eredetinél jobb minőségű földet kapott.[118] A tagosítás eredményeként jelentősen csökkent a terméketlen *mezsgyék* területe és nőtt a hasznosítható földterület. Így pl. Mözsben 73 kat. hold 1059 négyszögöles 151 birtoktagból álló Müller-birtok mezsgyéinek összes hossza tagosítás előtt 33 400 négyszögöl volt, utána 1053 négyszögöles lett. Özvegy Kirchnerné 9 kat. hold 1357 négyszögöles, 46 tagban lévő területének 7520 négyszögöl mezsgyéje 313 négyszögölre elapadt.[119] Az eredmények maguk helyett beszélnek. A tagosítások eredményeként 69 községben megszűnt a *határkényszer*. A 74 községből 53-ban volt *nyomásos gazdálkodás*, ami ugyancsak megszűnt. Az *igásállatok* számában nem következett be lényeges változás, *haszonállatok* számát illetően viszont a községek több mint feléből növekedést jelentettek. Ez sok más tényezőre is visszavezethető, de általános tapasztalat, hogy tagosított helységekben kevesebb igásállatra volt szükség és helyette inkább haszonállatot tartottak.

A tagosított birtokon már lehetőség volt *géppel* történő vetésre és cséplésre is. Ezt az is mutatja, hogy a 74 község közül 65-ben növekedett a vető- és cséplőgép használata. Ugrásszerűen megnőtt a *tanyaépítési* kedv is. 58 községből 1437 új tanya építését jelezték. Számos községben *új növényi kultúrákat* (szőlő, gyümölcs, konyhakerti növények stb.) honosítottak meg, de legnagyobb volt a fellendülés a takarmányféleségek termelése terén. 21 községben erdősítettek, 20-ban új legelőt alakítottak ki.

Igen jelentős volt az is, hogy tagosítás révén mindenütt rendezett határok, szabályos úthálózat alakult ki.

Nem elhanyagolható az sem, hogy tagosítás alkalmával több helyen *községrendezést* hajtottak végre, új házhelyeket és utakat jelöltek ki, csatornáztak, lecsapolásokat végeztek, új utcákat nyitottak. *Csökmő* községben pl. 94 házhelyet alakítottak ki. Jelentős volt a növekedés a *szemes termények* kat. holdankénti hozamának terén is. 51 községből 23,2%-os növekedésről számoltak be. Mindössze 1 helyről (Csökmő) jelezték, hogy csökkent a termés mennyisége, ami a lecsapolás miatt bekövetkező szikesedésre vezethető vissza. Az összesítés szerint a tagosításoknak

[118] A tagosítás jelentősége és végrehajtása. Bp. 1938. 30. o.

[119] Uo. 32–33. o.

köszönhetően átlagosan 37,7%-os *munkaidő megtakarítás* volt kimutatható. Jelentős mértékben (több mint 1/3-ára) csökkent a *mezőőri* büntetések száma, még ettől is jobban csökkentek a *birtokperek*.

Ami a *földek értékének* változását illeti, az átlagos emelkedés 32,5%-os. Ahol szokás volt a földek *bérbeadása*, ott emelkedett a bérleti díj. A *munkás- és bérviszonyokra* vonatkozóan 49 község azt jelezte, hogy nincs kimutatható hatás, 8 község rosszabbodást, 17 javulást jelzett. Ami a *jégkárbiztosítást* illeti: 33 helyről jelentették, hogy a biztosítások száma nem emelkedett, 28-ból viszont emelkedésről adtak számot. Arra a kérdésre, hogy szeretnék-e visszaállítani a tagosítás előtti állapotot, 67 községből *nemmel* feleltek. A *közadók* befizetése 41 községben kedvezőbb, 23-ban rosszabb, 10-ben változatlan volt. A *földadókataszter és a telekkönyv* mindenütt egyszerűbb és rendezettebb lett. A *tagosítás hátrányairól* érdeklődő kérdésre 64 helységből nemleges válasz érkezett. A kérdőív talán legfontosabb pontjára — ti. hogy meg vannak-e elégedve a tagosítással — 74 község közül 65-ből (88%) jelentettek *teljes elégedettséget*. Így nem is meglepő az, hogy 64 községben nem kívánták visszaállítani a régi állapotokat.

A tagosítással kapcsolatban persze kifogások is voltak. Ezek főleg az osztályozásra, a költségekre és a kivitelezés időtartamára vonatkoznak.[120]

A másik felmérést Győry Ottomár, a 22. földmérési felügyelőség vezetője végezte. Az 1909 óta tagosított 94 községbe kérdőívet küldött ki, melyet a község *elöljárósága* töltött ki. A 94 község közül 78 közölt adatokat. A kérdőív első pontja a *szemestermények* holdankénti hozamának javulása iránt érdeklődött. A válaszok szerint 30 községben nem, 48-ban növekedett a hozam. A harminc községből 1-ben a rossz időjárás, 11-ben elemi károk, 6-ban a túl közeli tagosítás miatt nem volt változás, 12-ben pedig semmivel sem indokolták a változatlanságot. 34 község a százalékos emelkedést is megadta. Ebből átlagot képezve — a növekedés 23,3%. Ha idevesszük azon községeket, ahol a tagosítás semmi változást nem hozott és így számítjuk ki a terméstöbblet középértékét, akkor 18,2%-ot kapunk, vagyis csaknem 1/5-del több gabona termett. A kérdőív 2., 3. és 4. pontja a *szarvasmarha, juh és baromfiállomány* változását mérte fel. Erre a kérdésre 40 helység elöljárósága válaszolt. 28 községben 3–50%-os emelkedés volt, 12-ben csökkenés. A juhállomány csökkent, növekedett viszont a baromfiak száma átlagosan 34,2%-kal. Az 5. és 6. pontra adott válaszokból is az derül ki, hogy tolvajokkal szembeni *mezőőri eljárások, valamint a birtokperek* száma nagyon lecsökkent. A választ adó 31 községben átlagos csökkenés 78%. A *munkaidő megtakarítást* illetően 72 község egyértelműen igennel válaszolt. *Velence* jelentése szerint egy 10 kat. holdas gazdánál — 35, 15 holdasnál 42, 40 holdasnál 80 munkanapnyi időmegtakarítás jelentkezett. Az adatok szerint átlagosan 1/3-dal csökkent a szükséges munkaidő. A felmérés szerint a tagosítás az *erdősítésre* nem volt számottevő hatással. *Legelő-*

[120] Tagosítás és egyéb birtokrendezések. 1938. 73–99. o.

kiegészítésre 29 községben került sor. A kérdőívre adott válaszok szerint fellendült a tanyaépítési kedv. A 78 községből 56-ban épültek nyári szállások vagy tanyák, községenként átlagosan 24. A 74 községből 48-ban (62%) *nyomásos gazdálkodás* volt, felerészben 3, ill. 4 nyomásos. Tagosítás után mindenütt kezdetét vette a szabad gazdálkodás. Egyes számítások szerint a tagosított községek közül 48-ban 26 000 kat. holdnyi területet vontak be a gazdálkodásba az ugar felszámolásának eredményeként.

A *föld értékének változását* tudakoló kérdésre 27 helységből azt jelezték, hogy nincs változás, 14-ben csökkent az értéke, 37-ben pedig 10–150%-os a növekedés, vagyis átlagosan 32,5% értéknövekedés tapasztalható.

Az *ingatlanok adásvételi formában* csekély változást jeleztek, 26 községben növekedett a *mezőgazdasági gépek* száma. A 19. kérdés arra kért választ, hogy a tagosított területeken honosítottak-e meg olyan terményeket, amelyeket eddig nem termeltek. Több községben növelték a takarmány, ipari- és főzeléknövények vetésterületét, 22-ben viszont nagyobb arányú szőlő- és gyümölcstelepítésekről adtak számot. 72 községben javult a föld *megmunkálásának a színvonala*. A 21. pont az elégedettségre kérdezett. 73-ból 52-ben *mindenki* meg volt elégedve a tagosítással, 7 községből jelentették, hogy a többség elégedetlen, 19 helységben is akadt 1–2 elégedetlenkedő. A fenti kedvező kép után nyilvánvalóan csak az lehet a válasz, hogy *nem kívánták* vissza a *régi állapotot*. A 78 községből 69 így nyilatkozott. Csupán két helység (Gáborján és Rábaszentmihály) válaszolt úgy, hogy jobb volt a tagosítatlan határ.[121] A két felmérés egybehangzóan bizonyítja a tagosítások gazdasági eredményességét és az érdekeltek elégedettségét.

5. A parasztság és a tagosítás

Az 1921–1941 közötti évek tagosításainak számszerű eredményei nem sok okot adtak az optimizmusra. Az olvasóban joggal merül fel a kérdés: milyen okai lehetnek e szerény eredményeknek? A lehetséges válaszok közül első helyre kívánkozik az, hogy a korszak kormányai szemben a nyugat-európai országok gyakorlatával *nem tekintették elsődleges feladatuknak* e fontos kérdés megoldását.[122] Általában soha *nem volt elegendő pénz* arra, hogy a birtokrendezéseket folyamatossá tehessék. Ehhez kapcsolódik az is, hogy a tagosítási jogszabályokat későn alkották meg, ráadásul azok folyamatos korrekcióra szorultak. A tárgyalt korszakban — ellentétben néhány európai országgal — nem sikerült létrehozni egy *központi tagosító hatóságot*, így a magyarországi tagosításoknak — lévén hogy három minisz-

[121] Lásd *Fehrentheil-Gruppenberg L.* 1936. 101–106. o.
[122] *Lipták L.* 1935. 83. o.

térium hatáskörébe is tartoztak — meglehetősen jelentős bürokratikus akadályokat kellett leküzdeniük.

A kortárs birtoktagosítással foglalkozó szakemberek, gyakran és olykor legnyomósabb okként említik a *birtokosok maradiságát*, azt, hogy ellenálltak a racionálisabb gazdálkodást jelentő „parcellaösszerakásnak". Valóban, a magyar parasztság egy része nehezen ismerte fel, hogy a megváltozott körülmények hatására a régi módon már nem lehet gazdálkodni. Ez azonban a kérdésnek csak egyik oldala. A parasztságnak a helység határában több darabban szétszórtan fekvő parcellákhoz való ragaszkodása bizonyos szempontból érthető is. Feladja az ősi, jól ismert, megszokott, gondosan művelt területeit egy ismeretlen, esetleg elhanyagolt birtokért. Ezután évekbe telik, amíg az új területet megismeri, a benne rejlő lehetőségeket ki tudja aknázni. Aztán meg előre látható volt az, hogy a földek kicserélése nem megy vita, per, esetleg harag nélkül. Hogy ez mennyire ott lehetett a paraszti gondolkodásban, azt jól mutatja *Balmazújváros* (Hajdú vármegye) törpe- és kisparasztjainak 1912-ben a földművelésügyi miniszterhez címzett levele, melyben egyrészt leírták, hogy a tagosítás csak néhány módosabb társuk érdeke, a többség elégedett a határhasználat régen kialakult módjával, azon változtatni nem kívánnak, majd így folytatták: „A tagosítás ellen azért is felemeljük tiltakozó szavunkat, hogy amit Atyáink megőriztek közbékességet, néhány birtokos társunk kedvéért nem veszítjük el, hanem utódaink számára is megőrizni, s megtartani igyekszünk és azt a szép 70 éves békés állapotot lerombolni, elpusztítani nem szabad, mert a helyett csak örökös gyűlöletes válaszfal építtetnék fel úgyannyira, hogy apa-fiával, testvér-testvérrel, szomszéd-szomszéddal viszályoskodna..."[123] Végül is az Állandó Gazdasági Szakbizottság úgy foglalt állást, hogy az idő szerint a tagosítás a birtokosok zömére nézve nem égetően szükséges, mivel a birtokok nem annyira elaprózottak, hogy feltétlenül tagosítani kellene. A Bizottság úgy ítélte meg, hogy a tagosítás nem annyira hasznos, hogy az általa elérendő előnyök az áldozatokkal egyenértékűek lennének. A miniszter a szakbizottság javaslatát elfogadta és a tagosítási kérelmet elutasította. *Ceglédbercel* (Pest vármegye) gazdáinak is fontosabb volt a község békessége, mint a birtokrendezés. *Furtáról* (Hajdú vármegye) is azt írták, hogy néhány ember érdekei miatt nem szabad a község békéjét megbolygatni. Pedig a békesség szinte mindenütt felborult, ahol akárcsak a tagosítás gondolata is felmerült. Győr vármegye főispánja pl. az ún. tárgyaló bizottság kiszállásának elhalasztását kérte, mert úgy ítélte meg, hogy *Nyúlfaluban* olyan rossz a hangulat, hogy azt tovább nem szabad fokozni. *Tabajdon* (Fejér vármegye) a gazdák egy része nem mert a tagosítás mellett nyilatkozni, mert félt az azt elutasítók haragjától. *Nyomja* községben pl. a birtokrendezést kérelmezők visszavonták szándékukat, mert a többi birtokos azzal fenyegetőzött, hogy ha a tagosítás megindul, kiűzik őket a faluból. *Kátoly*ban (Baranya várme-

[123] OL.K 184-1933-70. t. 4059. cs. 80584. asz.

gye) is hasonló történt. A tagosítást kezdeményezők levélben tájékoztatták a földművelésügyi minisztert arról, hogy kérelmüket visszavonják, mivel a község lakossága velük szemben fenyegetően lépett fel, ők pedig nem akarják magukat, családjukat és jószágukat veszélynek kitenni.

Kajászószentpéteren (Fejér vármegye) is nagy erővel támadtak a tagosítás ellenzői, azt hangoztatva, hogy „inkább meghalnak, mintsem a tagosítást megengedjék". A község elöljárósága a hangadók néhány napos lezárását javasolta. *Pécsudvardon* (Baranya vármegye) is bírósági ügy lett a birtokrendezés körül kialakult összetűzésből.[124] A korabeli dokumentumok sokasága bizonyítja, hogy a parasztságnak a tagosítás iránti *bizalmatlansága*, fenntartása a múlt század végéhez képest szinte alig változott. Ez a társadalmi réteg megőrizte a feudális korszakban kialakult ösztönös gyanakvását minden, a hatóság részéről jövő intézkedéssel szemben és nem is minden ok nélkül. A tárgyalt korszakban is nemegyszer kellett tapasztalnia, hogy a helyi hatóságok cinkosan szemet hunytak a falvak tehetősebb parasztjainak „ügyeskedései" előtt. Nem állítjuk, hogy ez lett volna az általános, de szép számmal volt olyan negatív példa, amely a tagosítást inkább riasztóvá, mint vonzóvá tette. *Őcs* község (Veszprém vármegye) lakosai a földművelésügyi miniszterhez intézett levelükben azért tiltakoztak a birtokrendezés ellen, mert néhány gazda olcsón felvásárolta a helység terméketlen ingatlanait, majd tagosítást kérvényezett, hogy ily módon jobb földre cseréljék a művelésre alkalmatlanokat. Hasonló eset történt *Kátolyban* (Baranya vármegye) is. A *nagyszakolyiak* (Tolna vármegye) is azt panaszolták 1929-ben, hogy a tagosítást csak a falu gazdagabb parasztjai kérték. *Balatonfőkajáron* (Veszprém vármegye) is a kisebbség vitte keresztül a tagosítást, ráadásul csalással, hiszen az engedélyezéshez szükséges 1/4 résznyi birtokarányt úgy érték el, hogy saját területükhöz hozzászámítottak 483 kat. hold közvagyont, 49 kat. hold gyámság alatt álló ingatlant és a rendezést kérő közgyűlésen meg nem jelentek birtokait.[125] A *toldi* (Bihar vármegye) földművesek többsége 1925-ben levélben kérte a földművelésügyi minisztert, hogy a tagosítási engedélyt vonja vissza, mert azt néhány birtokos valótlan adatokkal alátámasztva érte el.

A lakosság több helyen, pl. *Enying* (Fejér vármegye), *Hajdúbagos* (Hajdú vármegye), *Nagykálló* (Szabolcs vármegye) stb. azért ellenezte a tagosítást, mert azt a talaj különböző minősége miatt *nem lehetne igazságosan* végrehajtani. Nagykállóban pl. az eltérő földminőség miatt legalább három tagban szükséges kiadni új birtokokat, akkor mi a tagosítás előnye, írták az érdekeltek, *Hajdúbagos* 164 kisbirtokosa arról tájékoztatta a földművelésügyi minisztert, hogy a falu határát igazságosan nem lehet tagosítani. Másrészt azt is felhozták, hogy a helységnek homokos, gyenge minőségű *legelője* van, ahol májustól augusztusig „valahogy eltengődik az állat". Ezután viszont a tarlólegeltetés ad eleséget, amitől ha tago-

[124] „8 órai Újság", 1927. március 23.

[125] OL.K 184-1937-70. t. 4869. cs.

sítanak, elesnének. A bagosiak előtt már ott volt a derecskeiek és konyáriak rossz példája, akik hasonló adottságaik ellenére tagosítottak és most arra kérték Bagos lakosságát, hogy „tanuljanak az ő szomorú esetükből, ne menjenek bele a tagosításba..."[126] Alattyán (Jász-Nagykun-Szolnok vármegye) 360 kisbirtokosa által aláírt levél is azt tartalmazza, hogy virágzó állattenyésztésüket a tarlólegeltetés teszi lehetővé. Ugyanígy látták helyzetüket a *bojti* (Bihar vármegyei) gazdák is.

Legtöbben mégis pénzhiányra hivatkozva vonakodtak a birtokrendezéstől. Az *alattyániak* levele a fentiek mellett azt is tartalmazta, hogy a háború, a forradalmak, majd a román megszállás okozta súlyos gazdasági károkat még nem heverték ki, a tagosítás költségeit nem tudnák előteremteni. Hasonló indokkal érték el *Nyomja* (Baranya vármegye) kisbirtokosai is a néhány társuk által kérelmezett eljárás megszüntetését. *Bojton* mint jeleztük, egyrészt a tarlólegeltetés lehetőségének elvesztésétől félve, másrészt a sok közteherre hivatkozva tiltakoztak a birtokrendezés ellen, amelyet mellesleg csak *egy gazda* kért. *Felsőzsolca* (Borsod vármegye) közbirtokossága is anyagi nehézségekre hivatkozva érte el, hogy a 3–4 gazda által kérvényezett tagosítást a földművelésügyi miniszter nem engedélyezte. A parasztság húzódozása csak részben vezethető vissza tájékozatlanságukra vagy a megszokott földhöz való ragaszkodásra, a birtokrendezés során szerzett rossz tapasztalatokra, ill. pénzhiányra. Sokkal inkább arról van szó, hogy a falvakban meglévő sok *munkaerő* éppen a szétszórt birtokok által megkövetelt, a kelleténél jóval több munkaalkalmat tudta kihasználni. Tagosítás révén az összevont terület kevesebb munkaerőt igényelt, így növekedett volna az amúgy is meglévő munkaerőfelesleg — ezáltal a szegénység is.

Emellett — miután a tagosítás telekkönyv-helyesbítéssel vagy betétszerkesztéssel kapcsolatos telekkönyvi átalakításokkal járt — a birtokosoknak az a része, amely ingatlanátruházásait (pl. örökösödés, adásvétel stb.) nem telekkönyveztette most joggal félt, hogy ez kiderülhet, így az állam behajtaná az elmaradt illetékeket, eljárási költségeket, ill. kiszabja a mulasztási bírságokat is. Hogy ez mennyire valós probléma volt, mi sem bizonyítja jobban mint az, hogy tíz község telekkönyvi átalakítása során az említett illetékekből a kincstárba befolyt tiszta jövedelem 10 070 p volt.[127]

A parasztság fenntartásait, bizonytalanságát csak növelte, hogy nem kevés, *rosszul sikerült* tagosításról szerezhetett tudomást. *Bagamér* (Hajdú vármegye) községben pl. arról panaszkodtak, hogy új birtokuk szabálytalan alakú és a községtől távolabb is fekszik mint a korábbi területük. Olyan eset is előfordult, hogy valaki a két tagban lévő földjét a rendezés után három dűlőben, három tagban kapta vissza. Az egyik érdekelt azt panaszolta, hogy a községtől 1 km-re fekvő földje tagosítás után 7 km-re került a helységtől. Egyedül *Nagylétán* (Hajdú vármegye)

[126] OL.K 184-1922-107. t. 2449. cs.

[127] A tagosítás jelentősége és végrehajtása. 57. o.

91 panaszt regisztráltak, melynek többsége az új tagbirtok elhelyezését, a szabálytalan alakot, ill. a becslést kifogásolta. Mindez olyan elégedetlenséget váltott ki, hogy a kerület országgyűlési képviselőjének kellett közbeavatkoznia.[128]

Az 1920-as évek elejének tagosításai során elég sok panasz érkezett a tagosító *mérnökök munkáját* illetően. Több helyről jelezték, hogy miután a rendelet nem tartalmaz megfelelő szankciókat az időben el nem végzett munkát illetően, nem tartják be a határidőt. Így pl. *Fúrtáról* a tagosító érdekeltség arról tájékoztatta a miniszterelnököt, hogy a rendezés hat évig húzódott. Ebben nagy szerepet játszott az, hogy a földmérő súlyos hibákat vétett, aminek következtében a műszaki műveleteiket újból kellett kezdeni. 1926-ban a mérnököt leváltották, de mint levelükben írják — a felelőtlen munka következtében a tagosítás költségei megduplázódtak. Arról nem is beszélve, hogy az eltelt hat év alatt a földeket nem művelték kellően, nem adták meg a szükséges talajerő utánpótlást stb. Így sokan a rendezés végén „kiuzsorázott" földet kaptak. Hasonló panasszal fordult a Földmívelésügyi Minisztériumhoz *Szend* (Komárom és Esztergom vármegye) lakossága is.

Az is előfordult, hogy a birtokrendezés vélt vagy valós sérelemből évekig tartó pereskedés lett. *Balmazújvárosban* pl. 1928-ban egy kisbirtokos nem fogadta el a csereföldet, mert az véleménye szerint a korábbinál rosszabb minőségű volt. Sérelmét — levele szerint — meg sem hallgatták. Miután eredeti földjét nem volt hajlandó elhagyni, elkezdődött egy több évig húzódó per, melyből vesztesen került ki, s miután a per költségeit fizetni nem tudta, birtokát, sőt házát is elárverezték. Sérelmével a főispánhoz fordult, aki az ügyet kivizsgálva többek között a következőket írta a földmívelésügyi miniszternek 1931-ben: „A panaszt hihetetlennek tartottam (ti. a kisgazda panaszát — N. J.), de mégis megvizsgáltam, és megállapítottam, *hogy az előadott tényállás igaz.* (Kiemelés az eredetiben.) A szinte elképesztő, döbbenetes sérelmet megkíséreltem volna most már saját hatáskörben reparálni, azonban rájöttem, hogy merőben tehetetlen vagyok, mert ez az ügy jóformán iskolapéldája annak, hogy a jogi formák megtartásával miképp lehet járatlan embereket vagyonukból teljesen kiforgatni..."[129] A panaszos hiába fordult a földmívelésügyi majd az igazságügyi miniszterhez, sőt még a kormányzóhoz is, panaszát mindenütt elutasították, így gyakorlatilag „földönfutóvá" lett. Az ügyben 1932 májusában kelt utolsó irat — az igazságügyminiszter átirata a földmívelésügyi miniszternek — arról próbálja meggyőzni az olvasót, hogy a kisgazda konok, hajthatatlan magatartása az oka saját anyagi romlásának. Ügyében a hatóságok mindig és mindenben jogszerűen jártak el. A fenti esettel korántsem azt akarjuk bizonyítani, hogy az 1930-as évek tagosításaira ez lett volna jellemző. Mindenesetre döbbenetes, hogy senki nem akadt, aki ezt az embert figyelmeztette volna „tette" várható következményeire. A jog útvesztőiben csetlő-botló kispa-

[128] „Friss Újság", 1930. nov. 14.

[129] OL.K 184-1933-70. t. 4059. cs. 80544/76/1931., ill. 789/1931. sz. iratok.

raszt balul kiütött esete nem lehetett jó példa a faluban a tagosítani kívánók előtt. A viszonylag kevés számú tagosítás ellenére jelentős a bírósági ügyek száma. A Királyi Ítélőtábla és a Kúria adatai szerint csak 1934–41 között a Táblához tagosítási ügyekben 46 fellebbezés, 59 folyamodás, a Kuriához 10 felülvizsgálati kérelem és 6 felfolyamodás érkezett. Összesen 121 perorvoslat történt.[130]

Az előző részben vázolt eredményeket és a most részben érintett hibákból, mulasztásokból, a birtokosok érdekeinek nem kellő figyelembevételéből származó elégedetlenségeket összevetve, felmerül a kérdés: vajon a korábban ismertetett felmérések kérdéseire nem-e csak azok válaszait gyűjtötték össze, akiknek minden szempontból jó eredményt hozott a tagosítás? Minden esetre az olvasóban joggal merül fel az, hogy amilyen nagy volt a birtokrendezés előtt az ellenszenv és bizalmatlanság, olyan nagy a végén a felmérések szerinti elégedettség. Ezzel közel sem kérdőjelezzük meg a végrehajtott tagosítások jelentőségét, ill. eredményességét, csupán egy, első olvasásra felmerült, ellentmondásosnak tűnő tényre kívántuk felhívni a figyelmet.

6. A továbblépés tervei az 1940-es évek elején

Az elért eredmények, az újabb tapasztalatok is a felmerült nem kevés ellentmondás a tagosítási politika újbóli átgondolását sürgette. Az 1930-as évek végén, ill. az 1940-es évek elején a tagosítás kérdéseivel foglalkozó szakemberek, minisztériumok azonban elsősorban az addig elért *eredményeket szerették volna állandósítani.* Erre több út is kínálkozott: 1. a birtokok túlzott eldarabolódásának *hatósági intézkedés* útján történő megakadályozása (az eldarabolást bejelentő kötelezettség, birtokminimum, parcellaminimum). 2. Az *örökösödési törvény* megváltoztatása. 3. A birtokrendezések ütemének növelése — elsősorban *nagyobb költségvetési támogatás*, valamint jogszabályok megváltoztatása révén. A kisbirtokok túlzott ütemű elaprózódásának megakadályozása ezekben az években az 1936-os telepítési törvényben fogalmazódott meg először. Az 1936. XXVII. tc. 134. paragrafusa már kimondta, hogy aki elidegenítési céllal ingatlanainak eldarabolását tervezi, ebéli szándékát köteles az ingatlan fekvése szerint illetékes gazdasági felügyelőségnek bejelenteni. A felügyelőség azt véleményezi, majd felterjeszti a földmívelésügyi miniszterhez, aki döntést hoz. Az eldarabolást nem kellett bejelenteni, ha a terület a község belterületén feküdt, ill. ha az ingatlan nem haladta meg az 50 kat. holdat, valamint ha az államnak nem volt a területre elővásárlási joga. A rendelet arra is kötelezte a gazdasági felügyelőségeket, hogy illetékességi területükön a birtokdarabolásokat rendszeresen kísérjék figyelemmel.[131]

[130] OL.K 184-1942-70. t. 6432. cs. 200208. asz.
[131] Uo. K 150. BM. 1937–2832. cs. I. Kútfő 23/a.

1938 augusztusában a kormány felhatalmazta az igazságügyi minisztert, hogy készítsen törvényjavaslatot a mezőgazdasági ingatlanok túlságos eldarabolódásának megakadályozására. A törvényelőkészítés során a miniszter adatokat kért a Statisztikai Hivataltól arra nézve, hogy milyen okok idézik elő az elaprózódást. Kérdései a következők voltak: 1. vannak-e olyan társadalmi, gazdasági vagy más okok, amelyek a kisbirtok túlzott elaprózódásához vezetnek? 2. Mennyiben megy végbe ez a folyamat az élők közötti vagyonátruházás és mennyiben öröklés útján? 3. Vannak-e adatok a földbirtok- és a földrészletelaprózódás társadalmi, gazdasági hatásairól? A Statisztikai Hivatal válaszában arról értesítette a minisztert, hogy csak az 50 kat. hold és az ennél nagyobb földbirtokok parcellázásával kapcsolatos adatokat gyűjtik, az ennél kisebbek forgalmi adatai nem állnak rendelkezésre. Miután az igazságügyminiszter ezt a helyzetet tarthatatlannak ítélte, 1939. április 21-én átiratban arra kérte a miniszterelnököt, hogy utasítsa a Statisztikai Hivatalt az 50 kat. hold alatti kisbirtokváltozások adatainak gyűjtésére.[132]

1939-ben törvényjavaslat született „A mezőgazdasági ingatlanok túlságos elaprózódásának meggátlása tárgyában", melyben megfogalmazódott, hogy a mezőgazdasági ingatlanokat nem szabad olyan kis részletekre felosztani, amelyeket már ésszerűen nem lehet megművelni. A javaslat a közigazgatási bizottság gazdasági albizottsága feladatává tette, hogy a birtoklás, a termelés és a földművelésügy szempontjából lényeges, egyéb helyi körülmények figyelembevételével községenként, ha szükséges dűlőnként határozza meg azt a legkisebb mezőgazdasági ingatlant, amelyet már nem lehet tovább osztani.

Az intézkedések másik része a tagosítások elősegítésére irányult. Így pl. a mezőgazdaság fejlesztéséről szóló 1942. évi XVI. tc. a földművelésügyi miniszternek a tagosítás megindítására vonatkozó jogkörét kibővítette. A törvénycikk 26. paragrafusa kimondta, hogy a miniszter a közigazgatási eljárást kérelem nélkül, hivatalból is megindíthatja, előtte azonban meg kellett hallgatnia a vármegyei (városi) mezőgazdasági bizottságot is. Ha a miniszter a tagosítást szükségesnek mondta ki, a bíróság a tagosítás megengedhetősége kérdésében mellőzte a tárgyalást és közvetlenül elrendelte az előmunkálatok megindítását. Ilyen esetekben az állam a tagosítási eljárás összes költségének 50%-át magára vállalta.[133] Az idézett törvénycikk tehát lényegében azt tette lehetővé, hogy a tagosítás kérelmezés nélkül, hivatalból is megindítható legyen. 1943. augusztus 19-én az igazságügyminiszter felhatalmazást kért a Minisztertanácstól, hogy az Országgyűlés Képviselőháza elé terjeszthesse a tagosítás és egyéb birtokrendezési ügyekben követendő egységes szabályozásról szóló törvényjavaslatot, melynek célja az volt, hogy az úrbéri birtokrendezési, valamint dűlőrendezési és a közös legelők, erdők tulajdonosi há-

[132] Uo. K 150. BM. 2832. cs. I/a Kútfő 23/a 289. asz.

[133] Magyar Törvénytár, 1942. 129. o.; Lásd még *Hollóskuty A.* 1942. 17. o.

nyadrészeinek megállapítása tekintetében az eljárást az ország egész területére igazságügyminiszteri rendelettel egységesen szabályozza.[134]

Az 1940-es évek elején ismét felmerült a földek elaprózódásában nagy szerepet játszó magyar *örökösödési rendszer* megváltoztatásának gondolata. Ebben nyilván szerepe volt annak, hogy Németországban 1933. október 1-jén életbelépett a „Darré"-féle törvény, amely az agráröröklést szabályozta. A törvény lényegében a mezőgazdasági üzemek szétporlását és eladósodását akarta megakadályozni. A törvény lényege az volt, hogy a parasztbirtokká nyilvánított (71,5–125 hektár) mezőgazdasági ingatlant rendszerint a család egyeneságon legifjabb férfitagja örökölte, mint egyedüli örökös, hacsak nem a legidősebbet részesítették előnyben. A többi örökös önállósulásáig a birtokon maradt és ellátást stb. kapott. A parasztbirtok csak az Anerbegerecht engedélyével volt eladható. Ezzel lényegében megtörtént a parasztbirtok hitbizománnyá alakítása.[135]

Magyarországon is többen azonosultak az öröklési rendszer megváltoztatásának gondolatával. A kortárs szerzők egyike úgy látta, „hogyha a ma szokásos és minden korlátozás nélküli ingatlaneldarabolási rendszer változatlanul megmarad és az örökösödési törvényt sem módosítják, az elvégzett birtokrendezés csak átmeneti könnyebbülést eredményez és annak áldásos hatása 80–100 év múlva nyomtalanul eltűnik".[136]

Lényegében ehhez kapcsolódott a *birtok-,* ill. *parcellaminimum* bevezetésének gondolata is. A *birtokminimum* alatt azt a legkisebb földbirtokot értették, amely sem adásvétel, sem öröklés útján *tovább nem osztható*. Ez a rendszer 1871-ig érvényben is volt, akkori nagysága az úrbéri negyed telek. Egyesek szerint az 1940-es években a birtokminimum 4 kat. holdban lenne meghatározható. A *parcellaminimum* a magyar jogban ebben az időben is létező fogalom volt, alatta azt a legkisebb földdarabot — 1 kat. hold — értették, amelynek további felosztását a törvény tiltotta, így a két holdnál kisebb parcella már tovább nem lenne osztható.[137] A szabályozás persze nem lehetne az egész országban érvényes, tekintetbe kell venni a helyi birtokviszonyokat is.

A tagosítás folyamatossá tétele, ill. gyorsítása megkövetelte az 1935-ös rendelet korszerűsítését is. 1941-ben újból megfogalmazódott, hogy miután a gazdák vonakodnak a tagosítástól, azt szakemberek javaslatára, ill. a mezőgazdasági érdekképviseletek kérésére kötelezően el kellene rendelni.[138] Ezek a javaslatok lényegében a *kötelező tagosítást* szorgalmazták. Mások meg az ún. egyéni tagosítást kívánták jutalmazni, melynek az a lényege, hogy olyan adásvételeket,

[134] OL.K 150. BM. 1933-1943. 2832. cs. I. Kútfő 23/b.

[135] *Szladits I.* 1934. 75. o.; ill. *Orbán S.* 1989. Társadalom és Művelődéstörténeti Tanulmányok 6. MTA Tört. Tud. Intézet Klny. 307. o.

[136] *Futaky Z.* 1941. 47. o.

[137] Uo. 48–49. o.; ill. *Fehrentheil-Gruppenberg L.* 1942. 11. o.

[138] OL.K 184–1941–70. t. 6031. cs.

cseréket, valamint egyéb birtokváltozásokat, melyeknek eredményeképpen csökken az önálló földrészletek száma, teljes illetékmentességben kell részesíteni.[139]

A *Budapesti Mérnök Kamara* 1942-ben a földművelésügyi miniszterhez intézett felterjesztésében *Országos Tagosító Hivatal* felállítását sürgette. Bírálták az érvényben lévő rendszer lassúságát, bürokratikussága miatt. Javaslatuk szerint az Országos Tagosító Hivatal állapítaná meg a rendezés szükségességét és hasznosságát. Ezzel együtt javasolták az Országos Tagosító Tanács létrehozását is, amely egyszeri fellebbezési fórum szerepét töltené be. Tagjai közül 1/3 jogász, 1/3 gazda, 163 pedig szakértő lenne.[140] A Tagosító Hivatal felállítását Padányi Gulyás Jenő országgyűlési képviselő a „Reggeli Magyarország" c. lapban írt cikkében is támogatta. A javaslatot az igazságügyminiszter azzal utasította el, hogy egyrészt a tagosítás lassúságának nem az erőskezű tagosító hatóság hiánya az oka, hanem az, hogy nem áll rendelkezésre elég pénz, másrészt a tagosításoknál a független bírói jelenlét is szükséges.[141]

Felmerült a rendezés költségeinek igazságosabb és arányosabb elosztása is. Sík vidékeken pl. könnyebb volt a tagosítás műszaki lebonyolítása, ezért ott a mérnöki díjak is olcsóbbak voltak. Így az alföldi területeken 1 kat. hold tagosításának költsége általában 10 pengő volt. A 20%-os állami hozzájárulást levonva 8 pengőt kellett fizetni 1 kat. hold tagosításáért. Ezzel szemben a dombos, hegyes, igen elaprózott területek költségei 20 pengőre rúgtak. itt a 20% levonása után 16 pengő volt a költség, ami duplája az alföldinek. Ráadásul a magasabb költségek a hegyvidéken élő szegényebb embereket sújtották. Ebből a nyilvánvaló igazságtalanságból következően fogalmazódott meg az a javaslat, hogy az egész országban *egyenlő* legyen a tagosítás holdankénti egységára és a területenként jelentkező különbözetet az állam fizesse mint hozzájárulást. Így drágább tagosításoknál magasabb, olcsóbbaknál alacsonyabb állami hozzájárulást kellene meghatározni. A támogatás 10–50% között mozogna úgy, hogy országos átlagban nem haladná meg a 20%-ot.[142] A költségekkel kapcsolatban merült fel a birtokrendező *mérnök munkadíjának a reformja* is. Köztudott, hogy ez a pálya sok elfoglaltságot, nagy lekötöttséget jelentett, ugyanakkor igen alacsony volt a díjazása. Nem csoda, hogy a fiatalabb mérnököket nem vonzotta a tagosítás. A feladathoz mérten igen kis számban végezték ezt a munkát, hiszen 1909-től 1940-ig mindössze 57 birtokrendező mérnök működött közre a tagosításoknál. A fentiekből kiindulva fogalmazódott meg az a javaslat, hogy egyrészt a mérnöki munkadíjat emelni kell, másrészt a tagosítás egyes fázisai lezárása után esedékes díjakat

[139] *Fehrentheil-Gruppenberg L.* 1942. 11. o.

[140] OL.K 184-1942-70. t. 6432. cs. 200208. asz.

[141] Lásd „Reggeli Magyarország" 1942. ápr. 8. „Tagosítsuk a tagosítást" c. cikkét, ill. OL.K 184–1942–70. t. 6432. cs. 200208. asz.

[142] *Futaky Z.* 1940. 63. o.

arányosabban fizessék ki. Az 1909-es rendelet szerint a munkadíjat 7, 1928 után 8, 1935-től pedig 10 részletben kapták meg. Az 1940-ben megfogalmazott javaslatban már 14 részletbeni fizetés szerepelt. Ennek révén elkerülhető az, hogy egyes munkarészeket túl, másokat meg alulfizessék. A fentiekkel az igazságügy miniszter is egyetértett, ezért 1941 januárjában átiratban közölte a földmívelésügyi kormányzattal, hogy a mérnöki munkadíjakat az elmúlt évek tapasztalatai alapján újból szabályozni kell.[143] Felmerült a javaslatok között a *mérnökképzés* reformja is. Eszerint Németországhoz és Svájchoz hasonlóan meg kellene indítani a speciális földmérő-mérnöki szakot.

Az 1935-ös rendelet óta eltelt évek bebizonyították azt, hogy a *szabad mérnökválasztás* nem váltotta be a hozzá fűzött reményeket, miután ez több helyen korteskedéshez vezetett, de olyan eset is előfordult, hogy a rendelet által előírt 100 pengő letéti díjat a mérnök megelőlegezte, hogy megindulhasson a tagosítás és főként pedig ő nyerje el a munkát. Az alacsony díjazás és a korteskedés aláásta a mérnöki munka iránti bizalmat, ezért javasolták a letétbehelyezés eltörlését is.

A tagosítás mielőbbi lezárása szempontjából igen racionális volt az a javaslat, hogy a *hitelesítéssel* ne kelljen megvárni azt, amíg a földmérési felügyelőség az elkészült térképeket 3 példányban sokszorosítja, mert ez néha hónapokat vett igénybe. A tagosítás egyik magyarországi szorgalmazója azt javasolta, hogy a korábbiaknál jobban tekintettel kell lenni az ún. *tagosítási indexre*, vagyis olyan területeken történjen a tagosítás, amelyek arra leginkább rászorulnak. A mellékelt térképből sajnos az derül ki, hogy az 1939 előtti tagosítások jelentős része olyan területekre esett, amelyeknek tagosítási indexe alacsony volt (lásd 3. térképet). 1939 után — mint látható — jobban tekintettel voltak arra, hogy ott tagosítsanak, ahol arra leginkább szükség volt. Újólag felmerült a megengedhetőségi tárgyalás szakaszában az igenlők és az ellenzők arányának a megállapítása. Gyakran előfordult ugyanis, hogy a kisebbség „terrorizálta" a többséget, és a tagosítást igenlők nem mertek igennel szavazni. Ezt a rendelet úgy hidalta át, hogy a tárgyaláson meg nem jelenteket az igenlőkhöz számították. Egyesek a rendeletet úgy kívánták módosítani, hogy ezentúl a tagosítás egész folyamata alatt csak személyesen lehessen szavazni.

A kormányzat — mint láttuk — az 1940-es évek elején különböző intézkedésekkel szerette volna felgyorsítani a birtokrendezés ütemét úgy, hogy évente kb. 100 000 kat. hold rendezésére kerüljön sor. Ennek révén a 3,5–3,6 millió kat. hold föld tagosítása 30–35 év alatt elvégezhető volna. Az újbóli túlzott eldaraboló-dásnak pedig a birtok- és parcellaminimum törvényes rendezése vetne véget. A terv azonban csak terv maradt, hiszen a háború kitörése megakadályozta e fontos birtokpolitikai intézkedés végrehajtását.

A két világháború közötti évek birtokrendezéseinek folyamatát áttekintve meggyőződésünk, hogy annak minden ellentmondása — pl. a többtermeléssel együtt-

[143] OL.K 184-1929-70. t. 6029. cs. 96893. asz.

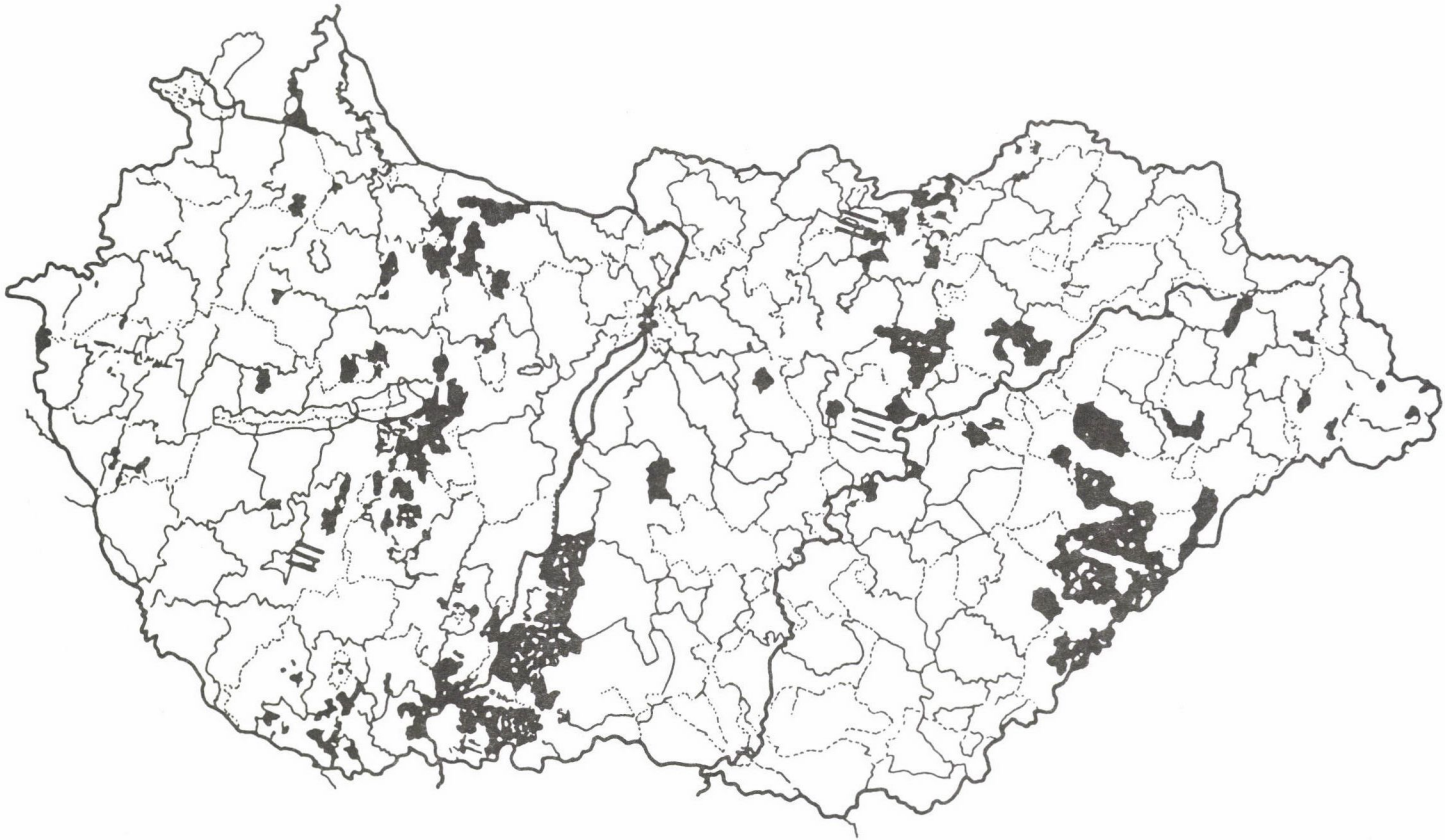

3. térkép. A trianoni Magyarország 1909. óta tagosított területe. *Feketével* fedett az 1909 és 1939 között tagosított terület. *Vonalkázott* az 1939 és 1942 között megindított tagosítások területe. Tervezte: Dr. Magyar Attila.

járó kül- és belpiaci értékesítési gondok, vagy a felszabaduló paraszti munkaerő foglalkoztatása stb. — ellenére a magyar törpe- és kisbirtok modernizációjának — rajta keresztül a mezőgazdaság átalakításának — első lépése a tagosítás volt, helyesebben lehetett volna.

IRODALOM

Berend T. Iván – Szuhay Miklós 1973. A tőkés gazdálkodás története Magyarországon. Budapest
Budai László 1921. A megcsonkított ország. Budapest.
Czettler Jenő 1945. Agrárpolitika III. Budapest.
Fehrentheil-Gruppenberg László 1933. A Gömbös-kormány nemzeti munkaterve és a tagosítás. Geodéziai Közlöny. 1933/11–12. sz.
– 1933. A tagosítás hatása a terméseredményekre. Magyar Statisztikai Szemle. 1933/12.
– 1934. A tagosítás és mezőgazdaságunk átszervezése. Klny. Magyar Szemle 1934. aug. számából
– 1935. Vizsgálatok a magyar kisbirtokok... Magyar Mérnök- és Építész Egylet Közlönye. LXIX. köt.
– 1936. A falu véleménye a tagosításról. Geodéziai Közlöny. 1936.
– 1942. Magyarország tagosítási szükséglete. Budapest.
Futaky Zoltán 1940. Tapasztalatok az újabb tagosításoknál. Geodéziai Közlöny 1940/2.
– 1941. A birtokrendezés közgazdasági feladatai... Klny. Értekezések, beszámolók a műszaki és gazdaságtudományok köréből 1941/IV. füzet.
Gunst Péter 1970. A mezőgazdaság története Magyarországon 1920–1938. Budapest.
– 1985. A paraszti társadalom megrekedése... Agrártörténeti Szemle 1985/3–4.
Guóth Béla 1932. Osztrák tagosítások. Geodéziai Közlöny 1932/9–10.
Hantos László 1944. A mezőgazdasági ingatlanok elaprózódása. Budapest.
Helle László 1928. A tagosítás. Budapest.
Hollóskuty Antal 1942. A tagosítás jelentősége és végrehajtása. Budapest.
Ihrig Károly 1933. A háború utáni földreformok statisztikai megvilágításban. Magyar Statisztikai Szemle 1933.
Kiss Albert 1944. Mezőgazdaságunk fejlődése 1895–1935. Budapest.
Kleiszner Zoltán 1932. A tagosítás gyakorlati kivitele és gazdasági előnyei. Geodéziai Közlöny 1932/5–8.
Konkoly Thege Gyula 1933. A magyar föld terhei az 1932-es évben. Magyar Statisztikai Szemle 1933.
Lipták László 1935. Magyar agrárpolitika az új idők tükrében. Budapest.
Matolcsy Mátyás 1934. Agrárpolitikai feladatok Magyarországon. Budapest.
Máté Imre 1933. A földművelésügyi közigazgatás fejlődése, jelentősége és mai állása. Budapest.
Orbán Sándor 1989. A parasztbirtok I. és II. világháború utáni térfoglalása régiónk országaiban. Társadalom és Művelődéstudományi Tanulmányok 6.
Radnóti István 1932. Népesedés és mezőgazdaság. Magyar Szemle 1932.
Sajóhelyi István 1931. Gazdaságaink nagyságmegoszlása 1930-ban. Magyar Statisztikai Szemle 1931/7.
Sarkadi Kesztyüs Lajos 1938. Kutatások a tiszántúli és az északi dombos vidéki kisgazdák vagyoni és jövedelmi helyzetéről az 1931–1936-ig terjedő években. Debrecen.
Szilágyi Béla 1931. Külföldi felmérési munkálatok. Geodéziai Közlöny 1931/7–10.

– 1935. Tagosítás és községrendezés. Geodéziai Közlöny 1931/1–4.
Szladits Imre 1934. A mai német agrárpolitika. Mezőgazdasági Közlöny 1934/2.
Takács Ferenc 1946. A földrendezés eredményei. Szocializmus 1946.
Takács László 1934. Magyar tagosítások az utolsó negyedszázadban. Geodéziai Közlöny 1934/11–12.
Tátray István 1935. Az új tagosítási rendelet. Geodéziai Közlöny 1935/11–12.
Tárczy-Hornoch Antal 1935. Miért kell a tagosítás? Budapest.
Tekál László 1936. A parcellázások legújabb eredményei. Magyar Statisztikai Szemle 1936/1.

KÖZLEMÉNYEK

DOLESCHNÉ DALMADY JUDIT – FÖLDYNÉ VIRÁNY JUDIT

A MAGYAR MEZŐGAZDASÁGI MÚZEUM KÖNYVTÁRÁNAK LEGRÉGIBB KÖNYVE

Habent sua fata libelli

A múzeum könyvtárában lévő mű a XVI. század első feléből származó, töredékes, német nyelvű, egymástól független, az idők folyamán egybekötött két könyvből áll. Két különböző szerző műve. Az egyik munka, a jóval terjedelmesebb, teljes egészében — már a címe szerint is — „Kreüterbuch" 326 növénnyel foglalkozik. A másik munka csak 23 növényt tárgyal, a többi része ásványokkal, ill. állatokkal foglalkozik. A Kreüterbuch szótári megfelelője füveskönyv. Ez a meghatározás nem egészen fedi a fogalmat, hiszen ez a könyv egyebek között gyümölcsfákról és veteményekről is szól. Közös bennük, hogy a leírásokban a növények gyógyító hatásának ismertetése a cél. Nyilván ezért is köttette egy későbbi tulajdonos a két művet egybe. A mintegy 200 évesnek tűnő bordázott bőrkötés is igen hozzáértő mesterre vall. Gerincén két szó olvasható egymás alatt: Rapsodiae, Kreuterbuch.

A kolligátum több mint 300 illusztrációt tartalmaz. Sajnos a kék és sárga színek az évszázadok folyamán kifakultak. Az előzéklapon találjuk a három előző tulajdonos nevét, a legrégebbi közülük Jónáty de Rimanóczy 1756-ból, továbbá öt, ugyancsak kézzel írt német, ill. latin nyelvű receptet. A leírt és ábrázolt növények német neve mellett helyenként ott szerepel a magyar elnevezés is, feltehetően Rimanóczy kezeírásával. Ő egyúttal az igen cifra nyomtatású római számokkal jelzett oldalakra odaírta a megfelelő arab számjegyeket is. A hiányzó oldalak egy részét a Bayerische Staatsbibliothek segítségével sikerült kiegészíteni, a továbbiakat még pótolni kell. (Ezek: Albertus Magnus könyvének első három számozott lapja, O. Brunfels első könyvének eredeti címlapja és számozatlan oldalas bevezetésének első lapjai, továbbá a számozott lapok közül az 59–62-ig terjedőek.)

A kolligátum szerzői: Albertus Magnus (1193–1280) és Otto Brunfels (1488–1534). Kettejük közül Albertus Magnus az ismertebb személyiség. A kolligátumban közölt, eredetileg latinul írt írás a kötet kisebb, második felét foglalja el. Albertus Magnus tekintélye miatt azonban életrajzát és munkásságát első helyen ismertetjük.

A művek taglalásakor azonban — a terjedelem fontosságára való tekintettel — fordítva járunk el. Mielőtt a két szerző életének és munkásságának ismertetésére, a két mű részletes bemutatására, az egyes szemelvények fordításban való közreadására, végül az egyes (gyógy)növények táblázatos ábrázolására rátérnénk, engedtessék meg néhány szó a dolgozat megírásának körülményeiről.

Még hosszú évekkel ezelőtt, korán elhunyt kolléganőnk, Udvary Ágnes szerette volna ezt a kolligátumot ismertetni. A munka azonban meghaladta erejét. Utóbb Taraba Mária, könyvtárunk vezetője, a munka folytatását rám bízta. Majdnem én is feladtam, hiszen botanikai tudás híján, pusztán filológiai ismertetésre szorítkozni a két tudós szerző személye és műve iránt talán tiszteletlenség is lett volna. A véletlen, ill. a mottóként is említett fátum feleleventett azonban egy sok évtizede létező, valójában soha meg nem szűnt baráti-iskolatársi kapcsolatot. Így Doleschné Dalmady Judit okl. vegyészmérnök és autodidakta botanikus, aki a régi szakmai szövegekben is jártas, társul szegődött ehhez a munkához. Egyébként régi családi hagyományt folytat úgy, ahogy mások kamaramuzsikálnak szabad idejükben, ő évtizedek óta növényeket rajzol és fest, a maga és mások örömére. Részben saját megfigyelései, részben századfordulós és mai magyar meg német szakkönyvek segítségével dolgozik. Avatottabb munkatársat nem is találhattam volna. Ami a növényrendszertani megfigyeléseket, a festékre, rajzra vonatkozó adatokat, a német növényneveknek latin és magyar elnevezésekkel való azonosítását, továbbá a táblázatok összeállítását illeti, az mind az ő keze munkája.

Albertus Magnus a németalföldi Lauingenben, feltehetően 1193-ban született. Ősei a Bolstadt grófok közül kerültek ki. Születésének, valamint a domonkosok rendjébe lépésének időpontja bizonytalan. Tanulmányait a pádovai egyetemen kezdte, ahol a hét szabad művészetet és valószínűleg medicinát is hallgathatott. Teológiát Bolognában tanult. 1233-tól kezdve tanított Kölnben, Hildesheimben, Regensburgban, Strassburgban, Würzburgban, 1245-ben Párizsban. Itt sokszor a szabad ég alatt, mert a hallgatóinak nagy tömege nem fért el az épületben. Párizsban lett a teológia doktora is. Kölnben (1248–1252) az ő tanítványa volt Aquinói Szt. Tamás. 1254–57 között a domonkos rend német tartományának provinciálisa lett, majd — akarata ellenére — 1260-ban Regensburg püspökévé nevezték ki. Két év elteltével, miután megfelelő utódról gondoskodott, felmentését kérte, és visszatért Kölnbe egyszerű szerzetesnek. Hivatali ideje alatt számos politikai viszályt sikerült elsimítania. Ezek részben a városok (Köln, Utrecht) egymás közötti torzsalkodásából, részben az egyházi hatalmasságok és a városok polgársága közötti ellentétekből adódtak. Tartományfőnökként és püspökként is követve kolduló rendje szabályait, gyalogosan járt vizitációs körútjaira. Hivatali kötelezettségeinek teljesítése mellett ezek a gyalogos vándorlások jó alkalmat adtak a természet megfigyelésére. 70 éves korában — pápai megbízással — Német- és Csehországban keresztes hadjárat érdekében prédikált. Regensburgi felkérésre vám- és keres-

kedelmi kérdésekben szakvéleményt állított össze. 1274-ben részt vett a lyoni zsinaton, és három évvel később megvédi tanítványa, Aquinói Szt. Tamás tanait, akivel annak haláláig szoros barátságban maradt. Élete legvégén a domonkosok kölni rendházának egyik cellájában már csak az elmélkedésnek élt, többé nem írt.

Ő volt az első skolasztikus, aki *Arisztotelész* tanításait, továbbá a bizánci, arab, zsidó írások akkori filozófiai és természettudományos tanításait nyugatra közvetítette, és a keresztény tanításnak megfelelően adaptálta. Írásai tartalmi mélységüket tekintve talán nem érik utol a skolasztikusok közül sem Dun Scotust, sem Aquinói Szt. Tamást, de sokrétűségükkel (botanika, kémia, fizika, mechanika stb.), nagy számukkal és terjedelmükkel már kortársait is bámulatba ejtették. 1651-ben műveit 21 kötetben újból kiadták, és a felvilágosodás koráig (tehát a XVIII. század derekáig) szaktekintélynek számított, nem csupán a teológia területén. Műveinek zöme természetesen filozófiai és teológiai, de több kifejezetten a természettudományokra vonatkozó is van közöttük, mint pl.

De caelo et mundo (op. V.)
Meteorologica (op. VI.)
De animalibus (op. IX–XI.)
De vegetabilibus (op. VIII.)
Questiones de animalibus (op. XII.)
De mineralibus (op. VI.) etc.

Nagy tudása miatt már életében a „magnus" jelzővel, majd később a doctor universalis címmel illették. Tekintélye folytán a középkorban számos más szerző műve is az ő neve alatt látott napvilágot, nagyobb hitelességre számítva. Ez a „plágium" korunkkal homlokegyenest ellentétben álló szemlélet. Az utóbbiak a XIX. század végén, mint az ő apokrif írásai újból kiadásra kerültek. Sokoldalúsága a maga idejében varázsló hírébe is hozta, egy olyan korban, amikor a tudomány és babona könnyen keveredett. Ezért számos monda is fűződik nevéhez.

Természeti megfigyeléseit maga végezte, és ezek a XIII. században egyedülállóak. Mégsem nevezhető a mai értelemben vett természettudósnak, hiszen ehhez hiányoztak akkor az eszközök. Munkásságáról ő maga azt vallotta, hogy hitbeli dolgokban Szent Ágostont, természettudományban Arisztotelészt, orvostudományban Galenust és Hippokratészt kell követni. 1622-ben boldoggá, 1931-ben szentté avatták, 1941-ben pedig XII. Pius pápa a természettudományok patrónusává nyilvánította.

Bonnban 1922 óta, átalakulás folytán különböző elnevezés alatt, tudományos intézet foglalkozik az ő munkásságával. Az 1980-ban Mainzban megjelent „Albertus Magnus 1280–1980" című munka bibliográfiájában több mint kétszáz vele foglalkozó, 1960–1979 között, különböző helyeken megjelent írást találunk. (Egy magyar szerző is szerepel közöttük, Vértes O. András nyelvészeti cikkével.) Még

a legutóbbi időkben is kerültek elő Albertus Magnusnak nyomtatásban soha meg nem jelent kéziratos művei.

Otto Brunfels (néhol Brunsfelsnek, ill. Brunnfelsnek is írják) 1488-ban Mainzban született. Apja bognár volt. Először filozófiát és teológiát végzett, később belépett a karthauziak rendjébe. Idővel Strasbourgban a lutheri reformációhoz csatlakozott, és prédikátor lett, majd 9 éven keresztül Mainzban az általa alapított iskola elöljárója volt. A reformációnak jelentős alakja lehetett, mert V. Károly császár parancsára az 1550-ben Löwenben kiadott, és a legnevesebb eretnekeket tartalmazó jegyzékben első helyen említik a nevét. Később a reformáció egy másik ágához közeledett, ezért Lutherrel és Zwinglivel összekülönbözött. Ettől kezdve az orvosi tudományoknak szentelte életét, és 1530-ban Baselben orvosdoktori címet szerzett. Néhány évig Bern város orvosa volt, itt is halt meg 1534-ben.

Számos és igen kiváló teológiai műve mellett kitűnnek pedagógiai, továbbá az arab nyelvről írt munkái, kiváltképpen pedig a gyógyszertanról (Arzneimittellehre), ill. a botanikáról írottak. Linné Brunfels-t a „botanika atyjának" nevezte. Legfőbb munkájának tekintik a Strasbourgban 1530- és 1536-ban (posthumus) megjelent 3 részes, „Herbarum Vivae Eicones" című művét, majd pedig az ugyanitt 1532-ben, ill. 1537-ben kiadott 2 részes, „Contrafayt Kreuterbuch" című munkáját. Az ezekben leírt és maga szedte növényekről Hans Wyditz-cel fametszeteket készíttetett, melyeket azután ki is színeztek. Hans Wyditz egyébként a maga korában (amely egyben Dürer kora is) a lexikonok tanúsága szerint több (név szerint is nyilvántartott) családtagjával együtt elismert mestere volt szakmájának. Brunfels botanikával foglalkozó főbb művei:

> Catalogus illustrium medicorum seu de primis medicinas scriptoribus. Strassburg 1530.
> Iatron medicamentorum simplicium. Strassburg, 1533.
> Onomastikon medicinae, continens omnia nomina herbarum, fructicum etc. Strassburg, 1534.
> Epitome medicines, summam totius medicinas complectens. Antwerpen 1540.
> In Dioscoridis historiam plantarum certissima adaptatio. Strassburg, 1543.

*Albertus Magnus és Otto Brunfels e két művé*nek a múzeumban lévő kis alakú kiadása sem a Magyar Tudományos Akadémia, sem az Országos Széchényi Könyvtár állományában, sem az utóbbinak az egész országra kiterjedő kimutatásában nem található. A Széchényi Könyvtárban az Albertus Magnus műnek egy 1709-es kiadása van meg, egybekötve Michael Scotus egyik munkájával. Szövege — bár azonos növényekre vonatkozik — a mi példányunk szövegénél

hosszabb, de illusztrációt nem tartalmaz. Az eredeti latin szöveg ismerete nélkül ez a tény azonban nem értékelhető.

Brunfels könyvének egy 1552-ből származó kiadása megvan az Akadémia könyvtárában. Ez is valamivel későbbi a MMM példányánál. Az Akadémia kéziratárában, ill. a Batthyányi-gyűjteményben őrzik. Ezen kívül Brunfels művének a budapesti könyvtárakban még három illusztrált, azonban nagy (folio) alakú példánya ismeretes: 1. Az ELTE Növényrendszertani Tanszéke könyvtárában J.15. lelt. sz. alatt megtalálható a „Contrafayt Kreüterbuch..." két egybekötött (bár hiányos) kötete (1532–1537). Fametszetei színezettek. 2. A Magyar Természettudományi Múzeum Könyvtárában (a Növénytárban) két hiánytalan példányban őrzik a „Herbarium Vivae Eicones" három-három egybekötött kötetét BC. 139 és 140 lelt. sz. alatt. Az első 1532–1537, a második 1536–1540-es évekből való. A fametszetek nem színezettek.

Brunfels könyve első részének címlapját, ami a múzeum példányáról hiányzik, nyomtatott betűs, kicsit cifrázott kézírással pótolták, szövegét tekintve feltehetően egy eredeti példány alapján. A kézírás XX. századi pótlásra enged következtetni. A második kötet új címlappal kezdődik, mely egyben közli, hogy ez Brunfels könyvének második része, és 1540-ben nyomták. Egyebek mellett a két kötet folyamatos lapszámozása bizonyíték arra, hogy ugyanarról a műről van szó. 326, kicsit cifra rajzolatú római számmal jelzett lapból áll, amelyen 320 növényt ismertet. Ehhez járul az első kötet elején a töredékes, 17 számozatlan lapból álló, egyenként két hasábos bevezető szöveg. A második részt két ugyancsak számozatlan lapos regiszter zárja, összesen 14 lappal. Az első regiszter a növények német nevét betűrendben tartalmazza, a második a betegségek nevét ugyancsak betűrendben. Mindenütt szerepelnek a vonatkozó lapszámok, az egyes betegségeknél több is, hiszen egy-egy kórra különböző növények főzete vagy egyéb alkalmazása is eredményes lehet.

Brunfels a növények zömének ismertetését a következő csoportosításban végezte: gabonafélék, fűszernövények, főzelékek, gyümölcsfák, egyéb fák (az ő megfogalmazása szerint ehető és nem ehető fák). A szerző a növények nevét csak németül közli. Olykor egy növénynek sötét színű egyedét „Männlin" (hímnek), a világos színű egyedét pedig „Weiblin" (nőnek) tünteti fel. Ez azonban nem mindig fedi a ma már rögzített porzós és termős egyedek — meghatározását. A könyv egyik korai tulajdonosa némely növénynél feltüntette a növény magyar nevét. Ez sokszor teljesen, néha részben, olykor pedig egyáltalán nem egyezik meg a mai magyar elnevezéssel (lásd a táblázatban).

Bár Albertus Magnus könyve erősen hiányos, de gyönyörű reneszánsz mintázatú és tipikusan reneszánsz jelenetet ábrázoló színes festett címlapja megvan még, ha a szélek nem is egészen épek. Az adatok pontosan kivehetők, a vastagon felrakott festék az egész felületet kitölti. A színek élénkek, a festés technikája

teljesen eltér a könyvben szereplő többi növény színezett, metszett illusztrációjától, melyek egyébként hasonlítanak a Brunfels könyvében levőkhöz. Az ásványokról és az állatokról nincsenek rajzok.

A címlap közli a mű tartalmát. Az első „könyv" a növényekről, a második az ásványokról, a harmadik az állatokról szól. A növényekről szóló rész első felében 16, ma is ismert gyógynövény „csodálatos hatását" mutatja be. Ez a kiadvány (fordítás?) valóban inkább erre összpontosít, mint a botanikai leírásra, német elnevezésük mellett a latint is hozza. E rész második felében hét növényt ismertet Nagy Sándor macedón uralkodóra hivatkozva. Ezeket a bolygókkal hozza kapcsolatba. A növényekről szóló leírásai, bár megfigyelésről is tanúskodnak, mégis magukon viselik korának jellegzetességeit, amit későbbi idők részbe a babonák, részben az okkult jelenségek körébe soroltak. A mai kor azonban ismét nyitottabbá vált erre az irányra...

Mint már említettük, a kiadvány Albertus Magnus írásait magában foglaló része vékony, a szöveg is jóval szűkszavúbb mint Brunfelsé. A mi példányunk eredeti lapszámozása 4–17-ig terjed, de ez kétszer annyi oldalt jelent, mivel csak minden második oldal számozott. A címlap hátoldalán van az először tárgyalt 16 növény felsorolása latin és német elnevezésükkel. A negyedik számozott lapon a III. sorszámmal jelzett „Taschenkraut" (virga pastoris) következik. Tehát az első két növény a mi példányunkból hiányzik. A 16+7 növényt, valamint az ásványokat követő 17. számozott oldal hátlapján kezdődik az állatokkal foglalkozó „könyv". Innen kezdve újból hiányos a mi példányunk. Az utolsó lap kolofonjából tudjuk meg, hogy a könyvet Frankfurtban nyomták 1536-ban.

Ma talán az ilyen vékony munkákat, mint az Albertus Magnusé, nem nevezzük könyvnek. De a kézzel író szerzők korában ennek a szónak más súlya volt. Albertus Magnus e könyvének címe (bár ez már a XVI. századbeli német fordításé, ami egyben nyomtatott könyv is): 'Drei Brücher Alberti Magni von wunderlichen Wirkungen der Kreuter, Edelsteyn und Thier'.

Végezetül néhány szót magáról *a könyvről mint tárgyról.* Az előzék tanúsága szerint a kolligátum három név szerinti tulajdonosa ismert. A már említett Jónáty de Rimanóczy, aki 1756-ban jegyezte be a nevét, majd „Bulitschka Ferencztől kapta Rózsai Emil gimnáziumi tanár 1872-ben Pozsonyban", és végül a leltárkönyvi bejegyzés szerint a Magyar Mezőgazdasági Múzeum tulajdonába Vámbéry Gusztávtól jutott 1960-ban.

A második előzéklapon „Nota" címszó alatt — feltehetően Rimanóczy kézírásával — 10 növény német (gót betűs) elnevezése szerepel, latin nevükkel egyetemben. Ezt követi egy jól kibetűzhető német nyelvű, négysoros „recept" az előzőekben felsorolt növényekből (nem valamennyiből). A német nyelvű szöveg mellett latin megjegyzés: 'valet contra catharum', vagyis hűlés ellen használható.

A harmadik és negyedik előzéklap érdekessége 5 különböző kézírással írt jegyzet. Kettő német, három latin nyelvű. Az idáig kibetűzhető szöveg szerint felte-

hetően a tulajdonosok által bejegyzett gyógyszerreceptekről van szó. Az egyik német szöveg: 'ein bewertes Mittel ... von Lindenbaum' tehát: tapasztalatilag jó szer, hársfából. A másik: 'Magenschmerzen zu vertreiben' vagyis: gyomorfájdalmak elűzésére... Az első latin szöveg: 'contra catharum...' tehát hűlés ellen való. A második receptben a kibetűzhető 'stomachum' szó gyomorbántalmakra utal, a harmadik pedig 'podagra' vagyis: köszvény ellen használandó, az öt közül négy feltűnteti a: 'probatum'-ot (az egyik német nyelvű is), tehát meggyőződtek hasznos voltukról: kipróbálták!

Ez a kolligátum úgy tűnik, hazai előfordulásán túl, sokféle szakember számára lehet tanulságos, a botanikusokon és a régi könyvekkel foglalkozó specialistákon kívül is. (Csak a XVI. századbeli német nyelvvel kell megbírkózniuk.) Érdekeset nyújthat a kizárólag gyógynövényekkel foglalkozóknak, a babonakutató néprajzosoknak, a homeopata orvosoknak, s talán az orvosoknak általában is, hiszen Brunfels művét nekik szánta. Az a néhány kézzel írt magyar nyelvű növényelnevezés talán a nyelvészeknek is nyújthat újat, hiszen a bejegyzések — megítélésem szerint — 200 évnél régebbiek. Az illusztrációk a művészettörténészek számára lehetnek érdekesek. A munkában okkultisták, asztrológusok, a kézírásos bejegyzésekben esetleg grafológusok is találhatnak csemegét. Ennek megítélése azonban már nem feladatunk.

Szövegrészlet fordítások Brunfels 'Kreüterbuch'-jából

Hasábcímek a bevezetésből:

Herophilos véleménye a gyógynövényekről
Az ok, amiért egyes növények (Kreuter) orvosságokká váltak
Milyen hosszú ideig őrizték meg a gyógynövényeket
Annak oka, hogy miért nem közismertek ma már a gyógynövények
Mi módon ültettek a régiek kerteket, azért, hogy a gyógynövények igaz ismeretére jussanak
Hogyan kell a gyógynövényeket használni
Milyen időszakban kell a gyógynövényeket gyűjteni
Mi módon kell őket tárolni
Milyen soká tárolhatók a gyógynövények és meddig lehet őket használni
Milyen ceremóniákkal gyűjtötték a régi pogányok az egyes növényeket
Az egyes növények mérgező és káros hatásáról
Hogyan kell a gyógynövényeket és gyökereket kipróbálni, hogy nem hamisítottak-e
Milyen a gyógynövények négy fokozata (hideg, meleg, száraz, nedves) ... hogyan lehet ezeket felismerni és ...
Hogyan észlelték a régiek ezeket a dolgokat és mimódon veszik tekintetbe ezeket nálunk is

Az egész gyógynövénykönyvnek felelősséggel való összefoglalása
Igazolása annak, hogy miért állítottam össze latin gyógynövénykönyvemet a régiek írásai alapján és miért neveztem 'rapsodiák'-nak.

E hiányos bevezetés harmadik hasábjában Brunfels hivatkozik Albertus Magnusra és a 26., 27. hasábokon megnevezi Hans Wyditz-et, mint műve illusztrátorát. (Itt kívánjuk megjegyezni, hogy a fametszett rajzok színezése kézzel történt, mert helyenként az ecsetvonás kiszalad a kontúrból.)

Szemelvények magából a hiányos bevezetés szövegéből: Mielőtt a gyógynövényeket tárolják, meg kell őket tisztítani a földtől, azután meg kell őket szárítani és árnyékba, száraz helyre tenni. Sokan kis kötegekbe kötik őket és rendezetten felakasztják a falra.

Általában minden gyógynövény egy évig tartható, addig, amíg újra nem teremnek.

A Christwurtz megmarad egy évig,
Chameleon négy évig,
Schrebelwurtz öt évig,
Stichwurtz egy évig.

Többségük egy évnél tovább nem marad meg, ezen túl erejüket vesztik.

Meg kell gondolni, hogy aki gyógynövényekkel akar foglalkozni, annak tudnia kell milyen ártalmakat okozhatnak.

Meg kell említenem, hogy a régiek milyen babonás ceremóniákkal és kezelésekkel éltek.

... (e könyv) megírásánál nem hiányzott a kellő szorgalom (hozzáértés?), amint ennek a könyvnek formáját is bátran meg lehet nézni! Hans Wyditz strassburgi mester metszette és nyomtatta (contrafyt).

A betegségekre vonatkozó regiszter 20 hasábon keresztül, melyek átlagosan ugyancsak 20 kórt sorolnak fel, a sok között ilyenek szerepelnek: vér elállítására, sebek gyógyítására, lábtörésnél, felfúvódásnál stb. Az utolsó 320. lap közli: D(octor) Otth(omar) Brunfels német gyógynövény könyvének vége! Ugyanitt 9 sorban használati utasítást ad a növénynevek és a betegségnevek regiszterének használatához. Az alábbiakban példaként idézünk a növények leírásából:

Fekete nadálytő
(Walwurtz mänlin — Walwurtz weiblin)
A nevéről

A W-nak a régi görögöknél és latinoknál is az a híre volt, hogy összehúz és könnyen gyógyít. Ezért Symphytumnak, Solidagonak vagy Consolidasnak

nevezték. De a németek Walwurtznak és Bynwellnek, sokan mások, amiért a gyökere fekete, fekete gyökérnek is hívják.

A növény fajáról
Minthogy ötféle W. létezik, Tormentil, Rittersporn, Masalieblin, vagy Zeitlossel, még sok egyébbel együtt, azért ez a növény mégiscsak az, amit a régi világ W-ként ismert, és amit a mai időben (XVI. sz.) is ismerünk, de csupán két faját, azaz a hímneműt és a nőneműt. A tudósok azonban sok más növényt is Consolidanak hívnak, erejük (hatásuk) miatt látták el ilyen névvel, minthogy gyógyító értékűek. (A jelenkori magyar elnevezés: fekete és gumós nadálytő.) És ezért minden sebnövényt így hívnak. Dioscoridesnek neveznek egy olyan fajt, amelyet Consolida patraea-nak (is) hívnak és állítólag sziklán nő, de a mi időnkben ilyen növény nem ismeretes.

A W. külseje
A nagy W. olyan növény, mely két könyöknyi magas, érdes szára van, ez belül üreges. Levelei hosszúak, érdesek és puhák. Hasonlít ahhoz, amit ma Ochsenzung-nak hívunk. A hím növénynek barna, a nő növénynek fehér virága van, melyek ha lehullanak, kis csúcsok maradnak utánuk. ... Magvai hüvelyben vannak. ... Általánosan ismert.

Ahol a W. terem
... nedves talajon, vizek mentén és vizesárkokban terem. Itt nagyobbra nő, mint közönséges helyeken.

A kis W-ról
A kis W-nak — úgy mondták nekem — szintén erős levelei vannak, amelyek hasonlóak a Tost-hoz. Szára vékonyabb, olyan ágai vannak mint a fa, állítólag jószagú és édes. Gyökere hosszú és piros, ujjnyi vastag. De magam nem ismerem, ezért ilyen [ebben a könyvben] nem helyeztetik el (magyarul: nem közlök). De véleményem szerint minden jel arra mutat, hogy ez a Dioscorides, amit Consolida petraea-nak neveznek. Bernolaus Barbarus is azt tartja, hogy ilyet manapság igazán senki sem ismer.

Hogy ezt a növényt milyen időben kell szedni
Desztillálásra legjobb idő, ha a gyökeret május közepén szedik. Akkor a növény nem olyan ízes.

A növény minősége és hatása
Ennek a növénynek ellentmondásos ereje van, mert [ugyan] megszünteti a

káros nedvességet a mellben, ahol genny van, azt tisztítja, ezenkívül megállítja a vérfolyást, és [de] a nedvesség miatt, amit tartalmaz, enyhíti a szomjúságot.

Használata a gyógyításban (von seinen Arzneiungen) W. különleges, sebre való növény. Sebeket, gyógyít és vérzést állít el ... . Kiváltképpen jó szájfájásra, felpuffadt daganatokra és belső zúzódásokra ... .
A W. csillapítja az erős forróságot, elűzi a köszvényt, ha a végtagokat ezzel bedörzsölik és enyhít minden daganatot, melyet vízkórság okoz. Aki vért köp, az igyék ebből a vízből és meggyógyul. Ha ennek a növénynek a gyökerét roncsolt tagra rakják, az azonnal meggyógyul.

Hogyan kell ezt a növényt használni.
Sokféle módon lehet használni. Vizet lehet belőle égetni (brennen), és gyógyszerként inni adni egy seb[esült] betegnek, vagy egy rongyot kell megnedvesíteni, ha valamit csillapítani akarunk. Végül pedig a növényt gyökerével együtt felaprítjuk, és rárakjuk a kóros felületre. Főzetet is lehet belőle készíteni olyan növények hozzáadásával, melyek erejüket tekintve hasonlók.

Ehhez a növényhez milyeneket lehet hozzáadni.
Fotzwand és Knabenkraut ... hasonló a W.-hez és lehet helyette használni. Hasonló erejük van mint a Körbelkrautnak ... De ennek a növénynek a nedvéből sokat ne használjunk, mert túl erős a gyógyításhoz, nyílt seb keletkezhet.

E n c i á n

A nevéről
Az encián a nevét az illírek királyáról, Genciusról kapta, aki először talált rá és erényeit kikutatta. Aztán a görögöknél és latinoknál is így hívták, jól ismert volt, és haszonnal alkalmazták.

Alakja és hatása
Csak a magas hegyeken nő, és ahogy Plinius írja, a magas Alpokban, árnyékos és nedves területeken.
Szorosan a gyökerek felett vannak a levelei, melyek a lapuhoz vagy a diófáéhoz hasonlóak, piros színűek és fent rovátkoltak. Magas, erős szára van, ujjnyi vastag, két könyök magas, egészen világos, és a levelei elállnak egymástól. Széles, világos, hüvelyes magja van. Dioscorides a gyökérnek melegítő és székrekedést okozó hatást tulajdonít. Terhes asszonynak káros; mérgek ellenszere.

Ereje

Egy fél lat ebből a gyökérből, ha borssal, rutával és borral együtt isszák, jó annak, akit állat mart vagy skorpió szúrt meg.

Nedvét egyéb fájdalmak ellen is isszák ... görcsös belső törések és zúzódások esetén.

Májbajosok jó, ha isszák, és azoknak is, akiknek az étel nem marad meg a gyomrukban.

Ebből a gyökérből olyan orvosságot készítenek, mely a szülő nőknek jót tesz. Kihajtja belőlük a magzatot.

Meysel helyett is használják sebekre. Nagyon jó, ha nedvét gőzölő sebbe rakják.

A szem égését csillapítja, ha rákenik. ...

A nedvet így készítik: a gyökeret apróra kell törni és öt napig vízben áztatni, akkor jól látható, hogy a gyökér fent úszik. Amikor kihűlt, egy filcen folyasd át és ezt vastag mézre szűrd rá. Ezt a folyadékot ... (jelző) edényben tárold.

Az enciánt jó, ha isszák [azok, akik] erősen köhögnek.

Az encián lisztje minden belső bajra jó, ha egy babszemnyit belőle vízbe nyomnak.

...

Az arabok az enciánport mirrhával és égetett rákporral keverve olyannak adják, akit veszett kutya mert és utána víziszonya támadt (?).

A Magyar Mezőgazdasági Múzeum Könyvtárában őrzött kolligátum (C 9890 lelt. sz.) növényfajainak azonosítása.

A kolligátum fajainak részletes revízióját **Priszter Szaniszló** végezte el.

1. O. BRUNFELS: *Kreüterbuch ... I–II. (Strassburg, 1539–1540)*

Oldalszám	A növény XVI. századbeli német neve* A kézírással beírt magyar név	A növényfaj mai tudományos és magyar neve
1.a.	Geel Seehblum Sárga vízi tök	Nuphar luteum Sárga vízitök
1.b.	Weissz Seehblum Fehér vízi tök	Nymphaea alba Fehér tündérrózsa
4.	Rosszhub Széles lapu, keserű lapu	Tussilago farfara Martilapu
6.	Haszelwurtz Kapot nyak fű	Asarum europaeum Kereklevelű kapotnyak
8.a.	Walwurtz männlin Fekete nadai	Symphytum officinale Fekete nadálytő

* Mindenütt az eredeti német szöveg (nem mindig következetes) helyesírását követtük.

Oldalszám	A növény XVI. századbeli német neve A kézírással beírt magyar név	A növényfaj mai tudományos és magyar neve
8.b.	Walwurtz weiblin Feier nadai	Symphytum tuberosum Gumós nadálytő
10.	Sanickel —	Sanicula europaea Gombernyő
11.	Rittersporen Sarkantyú Virág	Consolida regalis Mezei szarkaláb
12.	Blutwurtz (Tormentill) Ött levelű fű	Potentilla (Tormentilla) erecta Vérontófű
14.	Braun Betonien Seb fű	Betonica officinalis Bakfű
17.	Geele Hymmelschlüsszel Sárga Csöngő Virág	Primula veris Tavaszi kankalin
18.	Weissze Hymmelschlüsszel Feiér Csöngő Virág	Primula elatior Sudár kankalin
19.	Daubenkroff oder Erdtrauch Földi füst fű	Fumaria officinalis Orvosi füstike
21.a.	Edler Augentrost —	Veronica serpyllifolia Kakukkveronika
21.b.	Weisser Augentrost —	Euphrasia rostkoviana Orvosi szemvidító
22.a.	Knabenkraut män[nlin] —	Orchis morio Agárkosbor
22.b.	Knabekraut weiblin —	Dactylorhiza maculata Foltos ujjaskosbor
23.a.	Knabenkraut wolschmackend —	Spiranthes spiralis Őszi fűzértekercs
23.b.	[Knabenkraut]	Ophrys sphecodes Pókbangó
23.c.	Ragwurtz —	? (cf. Ophrys holosericea) —
24.	Stendelwurtz —	Epipactis helleborine Széleslevelű nőszőfű
25.a.	Ochszenzung Szelid Ökör Nyelv fű	Anchusa officinalis Orvosi atracél
25.b.	Wyld Ochszenzug Vad Ökör Nyelv fű	Echium vulgare Terjőke kígyószisz
26.	Burretsch Kerti Atracél	Borago officinalis Borágó
27.	Gamänderlin Tölgy fa levelű fű	Teucrium chamaedrys Ösztörűs veronika
29.	Weissz Hornungsblumen Tavaszi köles Virág	Leucojum vernum Tavaszi tőzike
30.a.	Geel Hornungsblumen Sárga Tavaszi köles Virág	Narcissus pseudonarcissus Csupros nárcisz
30.b.	Spitzer Wegrich Hegyes uti levélű fű vagy is Eb nyelvű fű	Plantago lanceolata Hegyeslevelű utifű

Oldalszám	A növény XVI. századbeli német neve A kézírással beírt magyar név	A növényfaj mai tudományos és magyar neve
31.a.	Breyter Wegrich Uti Levelű fű	Plantago media Réti útifű
31.b.	Roter Wegrich Vörös uti Levelű fű	Plantago major Széleslevelű útifű
32.	Wasser Wegerich oder Fröschleffelkraut Vízi uti fű	Alisma plantago-aquatica Vízi hídőr
34.	Gundelreb Anya méh fű	Glechoma hederacea Kerek repkény
35.	Christwurtz oder Njeszwurtz Hunyor v. kigyó fű	Helleborus viridis Zöld hunyor
39.	Aron oder Aaronsbart Borin láb fű v. Német Gyömbér	Arum maculatum Foltos kontyvirág
41.	Lynkraut, Harnkraut, Flachszkraut, Unser Frawenflachsz oder Nabelkraut Eb Teiű fű	Linaria vulgaris Közönséges gyújtóványfű
42.	Flachsz Len	Linum usitatissimum Házi len
44.	Odermenig oder Bruchwurtz Maÿ fű	Agrimonia eupatoria Közönséges párlófű
45.	Wylde Salbey Wad Zsállya	Salvia pratensis Mezei zsálya
46.	Teüffels Abbissz Ördög harapta fű	Succisa pratensis Ördögharaptafű
47.	Scabiosz Viszbeteg, Rüh fű	Knautia arvensis Mezei varfű
48.a.	Wild Violaten Vad Viola	Viola reichenbachiana Erdei ibolya
48.b.	Zamm Violaten Szelid Viola	Viola odorata Illatos ibolya
49.a.	Weissz Violaten Feier Viola	Viola alba Fehér ibolya
49.b.	Gelb Violaten Sárga Viola	Cheiranthus cheiri Sárgaviola
50.a.	Dondernegelin Vad Szeg fű	Dianthus carthusianorum Barátszegfű
50.b.	Negelblümlin Szegfű Virág	Matthiola incana Kerti viola
53.	Yngryen Hegyes levelű Téli Zöld	Vinca minor Kis meténg, télizöld
54.	Weissz Gilgen Feiér Liliom	Lilium candidum Fehér liliom
55.	Heydnisch Gilgen Mezei liliom	Lilium martagon Turbánliliom
57.	Goltgylg Sárga Erdei Liliom	Lilium croceum Sáfrányliliom
58.	Geel wasser Gilgen, Drachenwurtz —	Iris pseudacorus Sárganőszirom
[Az 59–62. oldalak hiányoznak.]		
63.	Coriander Coriander Fű mág	Coriandrum sativum Koriander
65.a.	Dreyfaltigkeit Sz: háromság füve	Viola tricolor Háromszínű árvácska

Oldalszám	A növény XVI. századbeli német neve A kézírással beírt magyar név	A növényfaj mai tudományos és magyar neve
65.b.	Gauchblüm Kakuk fű	Cardamine pratensis Réti kakukktorma
66.	Schölwurtz Vére hulló fű	Chelidonium majus Vérehulló fecskefű
67.	Bilsamkraut Belénd	Hyoscyamus niger Bolondító beléndek
69.a.	Chamillen —	Matricaria chamomilla Orvosi székfű
69.b.	Krottendill —	Anthemis cotula Nehézszagú pipitér
71.	Mettram Madár fű, Meter fű	Tanacetum (Chrysanthemum) parthenium Anyafű, őszi margitvirág
72.	Kuchenschell —	Pulsatilla grandis Leánykökörcsin
73.a.	Lang Holwurtz, Biberwurtz, sonst Osterlucey Farkas alma	Aristolochia clematitis Közönséges farkasalma
73.b.	Ronde Holwurtz, das weiblin Disznó paré	Corydalis cava Odvas keltike
76.a.	Fünffingerkraut Öreg 5 Levelű fű	Potentilla recta Egyenes pimpó
76.b.	Klein Fünffingerkraut apró 5 Levelű fű	Potentilla reptans Indás pimpó
78.	Hünerköl oder Quendel Tik húr fű, Kakuk fű	Thymus serpyllum Keskenylevelű kakukkfű
79.	Gänszblum —	cf. Stellaria media Tyúkhúr
80.a.	Schwalbenwurtz Föcske fű	Vincetoxicum officinale Méreggyilok
80.b.	Benedictenwurtzel Sz: Benedec füve	Cnicus benedictus Benedekfű
81.	Meyenblümlin Sz. György Virág	Convallaria majalis Májusi gyöngyvirág
82.	Grossze Hundtszung Öreg Eb Nyelvű fű	Cynoglossum officinale Közönséges ebnyelvűfű
83.	Klein Hundtszung Kis Eb Nyelvű fű	cf. Lycopsis arvensis Farkasszem
84.	Hirtzzung Szarvas Nyelvű fű	Phyllitis scolopendrium Szarvasnyelvűfű, gímpáfrány
85.a.	Braunwurtz —	Scrophularia nodosa Göcsös görvélyfű
85.b.	Fotzzwang —	Sedum telephium Hegyi varjúháj
86.	Fygwartzenkraut —	Ficaria verna Salátaboglárka
87.a.	Leberkraut Fa tüdő	Lobularia pulmonaria Tüdőzuzmó
87.b.	Waldtmeyster Erdei apró Boitorián	Galium (Asperula) odoratum Szagos müge
88.	Edel leberkraut Erdei Tüdő fű	Hepatica nobilis Nemes májvirág

Oldalszám	A növény XVI. századbeli német neve A kézírással beírt magyar név	A növényfaj mai tudományos és magyar neve
89.	Synnaw, oder Unser Frawen Mantel Oroszlany talpú fű	Alchemilla vulgaris Közönséges palástfű
90.	Genszerich Lúd harapta fű	Potentilla anserina Libapimpó
91.	Grossz Deschelkraut oder Hyrtenseckel Vér alleto fű, kígyó haima	Capsella bursa-pastoris Pásztortáska
92.a.	Klein Deschelkraut oder Holzmangolt Temondád fű	Sisymbrium officinale Szapora zsombor
92.b.	Wintergryen Eres [?] levelű Téli Zöld	Pyrola rotundifolia Kereklevelű körtike
94.	Nachtschatt Szép Szőlő v. Eb Szőlő	Solanum nigrum Fekete ebszőlő
96.	Storckenschnabel Golya orrú fű	Erodium cicutarium Bürökgémorr
97.a.	Reynfaren oder Wurmsot Gradics fű	Tanacetum vulgare Gilisztaűző varádics
97.b.	Erdtbörkraut Epergy.	Fragaria vesca Erdei szamóca
99.	Fenchel Kömény v. Kapor	Foeniculum vulgare Édeskömény
101.a.	Durchwachsz —	Bupleurum rotundifolium Kereklevelű buvákfű
101.b.	Wilder Durchwachsz Männlin —	Epipactis helleborine Széleslevelű nőszőfű
102.a.	Wilder Durchwachsz Weiblin —	Listera ovata Békakonty
102.b.	Rauten Fi Ruta	Ruta hortensis Kerti ruta
105.a.	Yszenkraut Mänlin Isten ostora	Verbena officinalis Közönséges vasfű
105.b.	Yszenkraut Weiblin —	cf. Sisymbrium officinale Szapora zsombor
108.a.	Andorn männlin, Gotts Vergissz Pestercze fű F.	Leonurus marrubiastrum Pemetegyöngyajak
108.b.	Andorn weiblin Pestercze fű A.	Marrubium vulgare Orvosi pemetefű
110.	Madelgeer Föstő fű	Gentiana cruciata Keresztes tárnics
113.	Rote Buck oder Beyfüssz Fekete Üröm	Artemisia vulgaris Fekete üröm
114.	Erdtweirauch Földi Tömjén	Veronica teucrium Gamandorveronika
116.	Springkraut —	Euphorbia lathyris Hasindító kutyatej
117.	Rattenblüm Konkoly Virág	Agrostemma githago Konkoly
119.	Zeitlöszlin, Masszlyeblin —	Bellis perennis Százszorszép
120.a.	Rossz Bappelen Öreg Malva	Malva sylvestris Erdei mályva
120.b.	Gensz Bappelen Apró Malva	Malva neglecta Papsajtmályva

Oldalszám	A növény XVI. századbeli német neve A kézírással beírt magyar név	A növényfaj mai tudományos és magyar neve
121.	Ibisch Vad Malva	Althaea officinalis Orvosi ziliz, fehérmályva
123.	Sygmarswurz Feiér Malva	Malva alcea Érdes mályva
124.	Ernrossen Pipacs v. Malva rosa, kassai Rosa	Alcea rosea Mályvarózsa
124.b.	Wolffsmilch Farkas Teÿ fű	Euphorbia helioscopia Napraforgó kutyatej
126.a.	Baum Epphew Borostyán	Hedera helix Borostyán [fára kúszó]
126.b.	Maur Epphew Borostyán	Hedera helix Borostyán [falra kúszó]
128.a.	Taub Nesszel männl[in] Holt Csallyán	Lamium purpureum Piros árvacsalán
128.b.	Taub Nesszel weiblin Holt Csallyán	Lamium album Fehér árvacsalán
129.a.	Heyter Nesszelen Öreg égitő Csallyan	Urtica dioica Nagy csalán
129.b.	Brenn nesszelen Apró v. Arva Csollyán	Urtica urens Apró csalán
131.	Gütheynrich —	Chenopodium bonus-henricus Parajlibatop
132.a.	Wasszer Hanenfüssz — [képe a 133.a.]	Batrachium aquatile Nagy víziboglárka
132.b.	Gefüllter Hanenfüssz —	Ranunculus repens 'Pleniflora' Teltvirágú kúszó boglárka
133.a.	Edeler Hanenfüssz —	Ranunculus repens Kúszó boglárka
133.b.	Klein Hanenfüssz —	Ranunculus cf. bulbosus Gumós boglárka
133.c.	Waldtfar Páprány	Dryopteris filix-mas Erdei pajzsika
136.	Burtzelkraut Kövér Porczin fű [képe nem az]	Portulaca oleracea Kövér porcsin
138.	Wegwart Nap után forduló Virág	Cichorium intybus Mezei katány
139.	Sonnenwürbel Vad Czikoria	Taraxacum officinale Pongyola pitypang
140.	Alantwurtzel Örvén gyökér	Inula helenium Örvénygyökér
142.	Ringelblüm Barát fésű Virág	Calendula officinalis Kerti körömvirág
143.a.	Rapüntzlin —	Campanula rapunculus Raponcharangvirág
143.b.	S. Jakobsblüm —	Senecio jacobaea Jakabnapi aggófű
144.a.	Gauchheyl, Colmarkraut, männlin Tik húr	Anagallis arvensis Mezei tikszem

Oldalszám	A növény XVI. századbeli német neve A kézírással beírt magyar név	A növényfaj mai tudományos és magyar neve
144.b.	Gauchheyl das weiblin Tik húr	Anagallis foemina Kék tikszem
145.a.	Grossz Vogelkraut —	Stellaria holostea Olocsáncsillaghúr
145.b.	Klein Vogelkraut —	Stellaria palustris Mocsári csillaghúr
146.	Weisszwurtz Csöngő Virág	Polygonatum odoratum Orvosi salamonpecsét
[A 147–148. oldalak hiányoznak]		
149.a.	Grossz Kletten Öreg Buitorián	Arctium lappa Nagy bojtorján
149.b.	Klein Kletten Apró Buitorián	Xanthium strumarium Bojtorjánszerbtövis
150.	Saurer Ampffer, Menwelwurtz oder Mengelwurtz Soóska	Rumex acetosa Mezei sóska
151.	Mengelwurtz Lós Soóska	Rumex patientia Lósóska, paréjlórom
153.a.	Brunnelen —	Trifolium cf. hybridum Korcs here
153.b.	Gulden Guntzel —	Ajuga genevensis Közönséges ínfű
154.	Flöhkraut männlin Bolha fű	Polygonum persicaria Baracklevelű keserűfű
155.a.	Flöhkraut weiblin Bolha fű	Polygonum lapathifolium Lapulevelű keserűfű
155.b.	Blutkraut Vér fű	Polygonum hydropiper Borsos keserűfű
156.	Korn Roszen, Klapperroszen vagy Roter Magsot, order Rote Kornblumen Ros Pipacs	Papaver rhoeas Vetési pipacs
158.a.	Zäpflinkraut männl[in] —	Ruscus hypoglossum Lónyelvű csodabogyó
158.b.	Zäpflinkraut weiblin —	Ruscus hypoglossum Lónyelvű csodabogyó
159.	Mertzenblümlin Ibola	Scilla bifolia Tavaszi csillagvirág
160.a.	Hoher Steinbrech —	Saxifraga granulata Bibircses kőtörőfű
160.b.	Edler Steinbrech —	cf. Herniaria glabra Kopasz porcika
160.c.	Schlutten Pap monya	Physalis alkekengi Zsidócseresznye
160.d.	Maurrauten —	Asplenium ruta-muraria Kövi fodorka
161.	Widertodt —	Polytrichum commune Óriás szőrmoha
164.a.	Bibenell —	Pimpinella saxifraga Hasznos földitömjén

Oldalszám	A növény XVI. századbeli német neve A kézírással beírt magyar név	A növényfaj mai tudományos és magyar neve
164.b.	Basilien Basilicom	Ocimum basilicum Kerti bazsalikum
166.	Poley Csombor, Putnak fű	Mentha pulegium Csombormenta
168.	S. Johannskraut —	Hypericum perforatum Közönséges orbáncfű
169.	Naterwurtz, männlin Kígyó fű	Polygonum viviparum Fiadzó keserűfű
170.a.	Natterwurtz, weiblin Kígyó fű	Polygonum bistorta Kígyógyökerű keserűfű
170.b.	Schlangenkraut Kígyó fű	Dracunculus vulgaris Sárkány-kontyvirág
174.	Braun fleyschblüm —	Melampyrum arvense Mezei csormolya
175.	Weissz fleyschblüm —	Trifolium repens Fehér here
176.a.	Kleiner steinklee Kövi Boitorián	Trifolium campestre Mezei here
176.b.	Gauchklee Nyul Sooska	Oxalis acetosella Erdei madársóska
177.	Kornblümen Ros Virág	Centaurea cyanus Kék búzavirág
178.a.	Zybelen V[—] haima	Allium cepa Vöröshagyma
178.b.	Knobloch Fokhaima	Allium sativum Fokhagyma
179.	Wylder lauch Vad haima	Allium porrum Póréhagyma
180.a.	Wylder Knoblauch Vad fokhaima	Allium ursinum Medvehagyma
180.b.	Roszen Rosa	Rosa cf. damascena Damaszkuszi (olasz) rózsa
181.	Kartendystel Haigalotövisk	Dipsacus laciniatus Héjakútmácsonya
182.	Saw dystelen Disznó Tövisk	Carlina vulgaris Közönséges bábakalács
183.	Fehdystel oder Frawendystel —	Sonchus asper Szúrós csorbóka
184.	Cardobenedict Cordus	cf. Silybum marianum Máriatövis
185.	Mannstrew/Ellend/Brachendystel/ Raddistel oder Krauszdistel Csillag Tövisk	Eryngium maritimum Tengerparti iringó
187.	Antiffien, Genszdystel, Leberdystel —	Lactuca cf. quercina Cserlevelű saláta
189.	Spargen Sparga [a kép bal fele]	Asparagus officinalis Közönséges spárga
190.	Enisz Anis [a képen magok szitában]	Pimpinella anisum Fűszeránizs
191.	Kressz Torma salyáta	Nasturtium officinale Orvosi vízitorma
193.	Kresszen Vad Torma Salyáta	cf. Lepidium sativum Kerti zsázsa

Oldalszám	A növény XVI. századbeli német neve A kézírással beírt magyar név	A növényfaj mai tudományos és magyar neve
194.	Wynde Erdei harang Virág	Calystegia sepium Sövényszulák
195.a.	Katzentreübel, männl[in] Csöngő fű	Sedum acre Borsos varjúháj
195.b.	Katzentreübel weiblin Sz. Janos füve [a képen: cf. Sedum reflexum Kövi varjúháj]	Hypericum perforatum Közönséges orbáncfű
196.a.	Kymmich, Römischer Kümmich, Matkymmich [a képen dobozkák]	Carum carvi Konyhakömény
196.b.	Senff [képe nem az]	Rorippa amphibia Vízi kányafű
197.a.	Weisszer Senff —	Sinapsis alba Fehér mustár
197.b.	Baumnüssz Dio	Juglans regia Közönséges dió
198.	Hasselnüssz Mogyoró	Corylus avellana Közönséges mogyoró
199.	Mulberbaum Fai Szedergy	Morus alba Fehér eperfa
200.	Müntzen oder Balsamkraut Fodor ménta	Mentha spicata var. crispa Fodormenta
202.	Muterkraut, Pfaffenkraut, Honigblum, Hertzblum, Melissen Anyaméh fű	Melissa officinalis Citromfű
204.a.	Hederich —	Raphanus raphanistrum Repcsénretek
204.b.	Hopffen Komlo	Humulus lupulus Komló
205.	Maioron Maioránna	Origanum majorana Majorána
207.	Garwe Ezer levelű fű	Achillea setacea Pusztai cickafark
208.	Roszmarin —	Rosmarinus officinalis Rozmaring
210.	Bingelkraut —	Mercurialis annua Egynyári szélfű
212.	Guckgauchlauch, Haszenklee, Saurklee, Buchampffer Kakuk Sooska [képe tévedésből a 175. oldalon már ábrázolt fehér herét mutatja]	Oxalis acetosella Erdei madársóska
213.	Attich Földi Bodza	Sambucus ebulus Gyalog bodza
	[Második kötet: „Ander Teyl des Teütschen Kleynen Kreüterbuchs"]	
214.	Wermut Üröm	Artemisia absinthium Fehér üröm
215.	Schaffthäw Sikálló v. Táll mosó fű	Equisetum hyemale Téli zsurló
216.	Pfrymmen vad Borso	Sarothamnus scoparius Seprűzanót
217.	Saffron Szelid Sáffrán [a kép az őszi kikericset (Colchicum autumnale) ábrázolja]	Crocus sativus Fűszersáfrány

Oldalszám	A növény XVI. századbeli német neve A kézírással beírt magyar név	A növényfaj mai tudományos és magyar neve
218.	Wylder Saffron Vad Sáffrán	Carthamus tinctorius Sáfrányszeklice
219.	Bestenaw Pasternak	Pastinaca sativa Pasztinák
220.	Dyll Kapor	Anethum graveolens Kapor
221.	Hanff Kender	Cannabis sativa Kender
222.	Holder —	Sambucus nigra Fekete bodza
223.	Mörzybel —	Urginea (Scilla) maritima Tengeri hagyma
224.	Weisszer Senff Fehér mustár	Sinapis alba Fehér mustár
225.a.	Geirlin —	cf. Sium sisarum Keleti békakorsó
225.b.	Rüben —	Beta vulgaris Takarmányrépa
227.a.	Napen —	Petroselinum sativum Petrezselyem
227.b.	Rettich —	Raphanus sativus Kerti retek
229.	Kappeskraut —	Brassica oleracea Káposzta
230.	Weysszen —	Triticum aestivum Búza
231.	Phaselen —	Dolichos lablab = Lablab purpureus Bivalyborsó
232.	Rocken —	Secale cereale Rozs
233.	Haberen —	Avena sativa Zab
234.a.	Speltz —	Triticum spelta Tönkölybúza
234.b.	Gerst —	Hordeum distichum Kétsoros árpa
235.	Reisz — [képe nem az]	Oryza sativa Rizs
236.	Bonen Babb	Vicia faba Lóbab
238.a.	Erbssen —	Pisum sativum Borsó
238.b.	Zyszeren —	Cicer arietinum Csicseriborsó
239.	Lynszen —	Lens culinaris Lencse
240.a.	Hyrsz —	Panicum miliaceum Köles
240.b.	Wicken —	Vicia sativa Takarmánybükköny
241.	Feigbonen —	Silene vulgaris Hólyagos habszegfű
242.	Magsot —	Papaver somniferum Mák
243.	Römischer Mangolt —	Beta vulgaris Mangold
244.	Roter Mangolt —	Beta vulgaris var. conditiva Cékla
245.a.	Kürbsz —	Lagenaria vulgaris Lopótök

Oldalszám	A növény XVI. századbeli német neve A kézírással beírt magyar név	A növényfaj mai tudományos és magyar neve
245.b.	Wylder Kürbsz ..	Citrullus colocynthis Sártök
246.	Cucumeren —	Cucurbita pepo Úri tök [5 fajta]
247.a.	Wylde Cucumeren —	Ecballium elaterium Magrúgó
247.b.	Melonen —	Cucumis melo Sárgadinnye
248.a.	Peponen —	Cucurbita pepo Közönséges tök
248.b.	Citrinatöpfel —	Citrus medica Citronád
249.	Weinreb —	Vitis vinifera Borszőlő
251.	Hartryegel ..	Cornus sanguinea Veresgyűrű
252.	Schlehen Kökény	Prunus spinosa Kökény
253.	Wegholder Fenyő mag	Juniperus communis Közönséges boróka
254.	Brombeeren —	Rubus fruticosus Vadszeder
255.	Berenkloe, Bärenklau —	Heracleum sphondylium Medvetalp
256.	Körbelkraut Turbolya fű	Anthriscus cerefolium Zamatos turbolya
257.a.	Kleberkraut Ragadancs fű	Galium aparine Ragadós galaj
257.b.	Bertram Tárkony	Artemisi a dracunculus Tárkony
258.	Diptam Ezer ió fű	Dictamnus albus Nagy ezerjófű
259.	Wolgemut —	Origanum vulgare Szurokfű
261.a.	Kellerszhalsz Balsamom fű	Daphne mezereum Farkasboroszlán
261.b.	Zylant Borostyán fű	Daphne laureola Babérboroszlán
262.	Rhabarbarum —	Rheum rhabarbarum Orvosi rebarbara
263.	Geysszbart —	Eupatorium cannabinum Sédkender
264.	Hysop Hisop	Hyssopus officinalis Izsóp
265.	Wylder Hysop vad Isop	Thymus cf. glabrescens Közönséges kakukkfű
266.	Thymian Balsa[n] fű	Thymus vulgaris Kerti kakukkfű
267.	Stabwurtz Isten faia	Artemisia abrotanum Istenfa
268.	Encian — [a kép egyértelműen a nadragulyát ábrázolja]	Atropa belladonna Maszlagos nadragulya
269.	Bachbun[g] Vízi Pesztenye	Veronica beccabunga Ártéri veronika
270.a.	Butten —	Rosa canina Vadrózsa
270.b.	Saurrauch Töviskes fáj Sóska	Berberis vulgaris Sóskaborbolya

Oldalszám	A növény XVI. századbeli német neve A kézírással beírt magyar név	A növényfaj mai tudományos és magyar neve
271.	Meüszörlin Egér fülű fű	Hieracium pilosella Ezüstös hölgymál
272.	Meysterwurtz, Angelica, Heiligengeystwurtz oder Brustwurtz —	Angelica sylvestris Erdei angyalgyökér
274.	Weggrass, Wegdritt, Denngrasz Porcz fű, Temondád fű	Polygonum aviculare Madárkeserűfű
275.	Welsch Bonen —	Silene vulgaris Hólyagos habszegfű
277.	Hausswurtz, Dunderbar Kövi Rosa	Sempervivum fectorum Házi kövirózsa
278.	Katzentreübel „Eb Tej fű"	Sedum album Fehér varjúháj
279.	Pfefferkraut oder Senffkraut —	cf. Lepidium latifolium Széleslevelű zsázsa
280.	Salbey Sállya [képe nem az]	Salvia officinalis Orvosi zsálya
282.	Rauten Ruta	Ruta graveolens Kerti ruta
284.a.	Bynetschkraut Keserű Lapu	Arctium lappa Közönséges bojtorján
284.b.	Lyebstöckel Levesticom fű	Levisticum officinale Lestyán
286.	Geysszblatt oder Waldmeyster Erdei Liliom v. Erdei Apro Boitorián	Lonicera caprifolium Jerikói lonc
287.	Epffich —	Apium graveolens Zeller
290.	Peterlin —	Petroselinum sativum Petrezselyem
291.	Süsszholtz Edes Gyökér	Glycyrrhiza glabra Igazi édesgyökér
292.	Tausendguldinkraut Földi Epe	Centaurium erythvaea Kisezerjófű
295.a.	Rosszfenchel, Berwurtz Kömény kapor	Meum athamanticum Medvekapor
295.b.	Peonienblum, Künigsblum —	Paeonia officinalis Bazsarózsa, pünkösdirózsa
296.	Künigszkertz oder Wullkraut Ökör farka fű	Verbascum phlomoides Szöszös ökörfarkkóró
298.	Röte Föstő fű, Pirosító fű, Rühös fű	Carthamus tinctorius Sáfrányszeklice
299.a.	Weinkraut —	Lycopodium clavatum Kapcsos korpafű

Oldalszám	A növény XVI. századbeli német neve A kézírással beírt magyar név	A növényfaj mai tudományos és magyar neve
	[Gyümölcstermő fák]	
299.b.	Apffelbaum —	Malus domestica Almafa
300.	Küttenbaum Birsalma	Cydonia oblonga Birs
301.a.	Byrbaum —	Pyrus communis Körtefa
301.b.	Pfersichbaum —	Prunus persica Őszibarack
302.a.	Kürszbaum Cseresznye fa	Cerasus avium Cseresznyefa
302.b.	Maulbören Szeder	Morus alba Fehér eperfa
303.	Baumnussz —	Juglans regia Közönséges dió
304.a.	Haszelnussz Mogyoró fa	Corylus avellana Közönséges mogyoró
304.b.	Pflaumen —	Prunus domestica Szilva
305.a.	Eschröszlin Berkenye	Sorbus domestica Kerti berkenye
305.b.	Welsch Kyrszen Som	Cornus mas Húsos som
305.c.	Nespelen —	Mespilus germanica Naspolya
306.	Oelbaum —	Olea europaea Olajfa
307.	Feigenbaum —	Ficus carica Fügefa
309.	Mandelbaum —	Amygdalus communis Mandulafa
310.	Kesten —	Castanea sativa Gesztenye
	[Egyéb — nem gyümölcstermő — fák]	
311.	Lorbörbaum —	Laurus nobilis Babér
312.	Tamarisck —	Tamarix sp. Tamariska
313.	Seuenbaum Kerti Cipros	Juniperus sabina Nehézszagú boróka
314.	Eychbäum —	Quercus cf. robur Tölgyfa
315.a.	Mystel, Affolter —	Viscum album Fehér fagyöngy
315.b.	Buchbaum Bükfa	Fagus sylvatica Bükkfa
315.c.	Oerlinbaum Eger fa	Alnus cf. glutinosa Enyves éger
316.	Weidenbaum —	Salix sp. Fűzfa
317.a.	Oeschbaum —	Fraxinus sp. Kőrisfa
317.b.	Buchszbaum —	Buxus sempervirens Puszpáng
318.a.	Lyndenbaum Hárs fa	Tilia sp. Hársfa
318.b.	Dannenbaum —	Picea excelsa Lucfenyő

2. ALBERTUS MAGNUS

(„Drei Bücher Alberti Magni ... Kreutter ..." Frankfurt, 1536)

Sorszám	A latin és a német név A kézírással beírt magyar név	A növényfaj mai tudományos és magyar neve
	a) A tizenhat gyógynövény	
I.	Elitropia — Sonnenwirbel [képe hiányzik]	Taraxacum officinale Pongyola pitypang
II.	Urtica — Nessel [képe hiányzik] Csallyán	Urtica dioica Nagy csalán
III.	Virga pastoris — Teschenkraut [a képen: Teschen kraut] Pásztor Bott	Capsella bursa-pastoris Pásztortáska
IIII.	Chelidonia — Schelkraut [a képen: Schelwurtz] Véré hulló fű	Chelidonium majus Vérehulló fecskefű
V.	Peruinca — Ingrün Téli Zöld	Vinca minor Kis meténg
VI.	Nepta — Neptkraut Macska Ménta fű	Nepeta cf. cataria Illatos macskamenta
VII.	Lingua canis — Hundszung Eb nyelvű fű	Cynoglossum officinale Közönséges ebnyelvűfű
VIII.	Iusquiamus — Bilsam Fodor Ménta	cf. Mentha spicata var. crispa Fodormenta
IX.	Lilium — Lilien [a képen: Weiszgilgen] Liliom	Lilium candidum Fehér liliom
X.	Viscus quercinus — Eychenmystel [képe hiányzik] Tölgy fa Gyöngy	Loranthus europaeus Sárga fagyöngy
XI.	Centaurea — Tausent guldin odder erdgal [a képen: Erdgal oder tausent gulden] Ezer jó fű	Centaurium erythraea Kisezerjófű
XII.	Salvia — Salbei [a képen: Salbey] Sállya	Salvia officinalis Orvosi zsálya
XIII.	Verbena — Eisenkraut Szapora fű	Verbena officinalis Közönséges vasfű
XIV.	Mesipholos — Taub nesseln (die mit den weissen Blümlin) [a képen: Taub oder todt nesseln] Hótt Csallyán	Lamium album Fehér árvacsalán
XV.	Rosa — Rose [a képen: Rosen] Rosa	Rosa sp. Kerti rózsa
XVI.	Serpentina — Naterwurtz [a képen: Naterwurtz, Schlangenwurtz] Kígyó Nyelvű fű	Polygonum bistorta Kígyógyökerű keserűfű

Sorszám	A latin és a német név A kézírással beírt magyar név	A növényfaj mai tudományos és magyar neve
	b) Nagy Sándor hét gyógynövénye	
I.	Goltwurtz Saturni Beka Liliom	Iris pseudacorus sárga nőszirom
II.	Wegwart. Der Sonn. — Cichorium Katáng fű	Cichorium intybus Katáng, cikória
III.	Hundstreublin oder Capres —	Berberis vulgaris Sóskaborbolya
IIII.	Wegerich, Martis —	Plantago media Réti útifű
V.	Fünffingerkraut —	Potentilla reptans Kúszó pimpó
VI.	Odermenig Apro bojtorján	Agrimonia eupatoria Apróbojtorján
VII.	Eisenkraut Vas fű, Szapora fű	Verbena officinalis Közönséges vasfű

IRODALOM

Hegi, G. 1908–1931. Illustrierte Flora von Mitteleuropa. I–VII. München.
Jávorka S. – Csapody V. 1929–1934. A magyar flóra képekben. Iconographia florae Hungariae. Bp. (Új kiadásai: 1975, 1991)
Marzell, H. 1937–1943. Wörterbuch der deutschen Pflanzennamen. Leipzig.
Meyer, E. 1854–1857. Geschichte der Botanik. I–IV. Königsberg.
Meyer, G. – Zimmermann, A. 1980. Albertus Magnus, 1280–1980. Mainz.
Priszter, Sz. 1986. Növényneveink. Magyar–latin szógyűjtemény. Bp.
Pritzel, G. A. 1871–1877. Thesaurus literaturae botanicae (Edit. sec.) Lipsiae.
Rápóti J.– Romváry V. 1980. Gyógyító növények. (6. kiadás) Bp.
Schubert, R.– Jäger, E.– Werner, K. 1987. Exkursionsflora. Bd. III. Atlas der Gefässpflanzen. (6. kiadás) Berlin.
Schubert, R.— Vent, W. 1986. Exkursionsflora. Bd. IV. Kritischer Band. (6. kiadás) Berlin.
Simon T. 1992. A magyarországi edényes flóra határozója. Bp.

PINTÉR ILONA

DUNA–TISZA KÖZI MEZŐGAZDASÁGI KAMARA 1922–1946 (1949)

A mezőgazdasági kamarákat a mezőgazdasági érdekképviseletről szóló 1920. évi 18. tc. hozta létre. A szervezésük 1922-re fejeződött be. Öt mezőgazdasági kamara alakult az országban, köztük a Duna–Tisza közi, Kecskemét székhellyel.

A Duna–Tisza Közi Mezőgazdasági Kamara (a továbbiakban DTMK, kamara) *működési területe* a következő volt: Pest–Pilis–Solt–Kiskun, Csongrád, Bács–Bodrog, Csanád, Torontál és Arad vármegye, Budapest székesfőváros, Baja, Hódmezővásárhely, Kecskemét és Szeged törvényhatósági jogú város.[1] Ez lényegében a mezőgazdasági kamarai szervezet megszüntetéséig változatlan maradt. A kamarák számát, székhelyét és működési területét újból megállapító 120 270/1938. FM számú rendelet a DTMK-t nem érintette. A több mint két évtized azért hozott kisebb változásokat: 1923-ban egyesítették Csanád, Arad és Torontál vármegyét,[2] 1941–1944 között a Jugoszláviától visszacsatolt területekkel nőtt az érintett vármegyék, és ezzel a kamara működési területe,[3] a második világháború után pedig a megyehatárok korrekciójából adódóan csatoltak hozzá néhány községet.[4]

A mezőgazdasági érdekképviselet működési alapelveit az 1920. évi 18. tc. (a továbbiakban: kamarai törvény, [T]) mellett az 1937. évi 17. tc. (a továbbiakban: kamarai novella, [N]) határozta meg. Ez a két törvény rendelkezett a mezőgazdasági kamarák összetételéről, a kamarai tagok megválasztásáról, rögzítette a feladataikat, meghatározta a szervezeti felépítésüket.[5]

A mezőgazdasági kamarák a törvényes mezőgazdasági érdekképviselet középfokú szervei voltak, amelyek a mezőgazdasági bizottságokra, mint az érdekképvise-

[1] 37 250/1921. FM számú rendelet a mezőgazdasági kamarák székhelyének és működési területének megállapításáról.

[2] 1923. évi 35. tc. 11. §.

[3] 250 604/1941. FM sz. rendelet.

[4] 4330/1945. ME sz. rendelet.

[5] A mezőgazdasági kamarák létrehozásának előzményeiről és köztörténeti vonatkozásairól lásd *Ujlaky Zoltánné:* A mezőgazdasági törvényes érdekképviselet kérdései a Horthy-korszakban című tanulmányát, in: Levéltári Szemle 1993/2. 3–17. o.

let alsó tagozatára épültek. A kamarai szervezet csúcsa a Budapesten működő Országos Mezőgazdasági Kamara volt.

A mezőgazdasági kamara legfőbb szerve a *közgyűlés,* amelynek tagjait döntő részben a mezőgazdasági bizottságok választották a saját tagjaik sorából. Igaz, jelentős megkötések mellett, hiszen a törvényben meghatározott érdekeltségi csoportok egyenlő számban küldhettek tagokat. A (T) öt érdekeltségi csoportot — más néven kúriát — hozott létre. Az I.-be a mezőgazdasági munkások és a cselédek tartoztak, a II.-ba a 0–10 kh, a III.-ba a 10–30 kh, a IV.-be a 30–100 kh közötti, az V.-be a 100 kh feletti nagyságú földterület birtokosai, haszonélvezői és haszonbérlői.[6] A (N) kettővel növelte a kúriák számát úgy, hogy eközben kizárta a birtokkal nem rendelkező mezőgazdasági munkások és gazdasági cselédek tömegét, akik korábban az I. kúria kizárólagos alanyai voltak. A korábbi II. kúriát két részre bontotta, szervezett egy új kúriát a 100–500 kh-as birtokosoknak, és létrehozta a gazdatiszti kúriát. A (N) által létrehozott kúriák rendje ennek megfelelően a következő: Az I.-be a 0–3 kh, a II.-ba a 3–10 kh, a III.-ba a 10–30 kh, a IV.-be a 30–100 kh, az V.-be a 100–500 kh közötti, a VI.-ba az 500 kh feletti nagyságú földterületek birtokosai, haszonélvezői és haszonbérlői tartoztak, a VII.-be pedig a gazdatisztek.[7]

A mezőgazdasági bizottságok által választott ún. kamarai rendes tagok száma a DTMK működése során nem változott lényegesen. A megalakulásakor 125 volt, 1939-től 150 lett, ami a Délvidék visszacsatolása miatt emelkedett 180-ra.[8] Mellettük a közgyűlésnek voltak még ún. hivatalból rendes tagjai. A (T) szerint ezek a következők: 1. A kamara területén legalább egy törvényhatóság területére kiterjedően törvényesen megalakult és működő mezőgazdasági egyesületek és mezőgazdasági munkásegyletek elnökei és egy-egy vezető tisztviselője; 2. A kamara meghallgatásával a földművelésügyi miniszter által kijelölt gazdasági szövetkezetek vidéki központjainak elnökei és egy-egy vezető tisztviselője; 3. A földművelésügyi miniszter által kijelölt, vidéki központban nem társult gazdasági szövetkezetek két-két választott tisztviselője.[9] A (N) szerint 1939-től a DTMK hivatalból rendes tagjai a következők voltak: 1. A törvényhatóságok első tisztviselői; 2. A III., az V. és a VII. vitézi törzsszék egy-egy kiküldöttje; 3. A vármegyei és a thj. városi m. kir. gazdasági felügyelőségek vezetői; 4. A kamara javaslatára a földművelésügyi miniszter által kijelölt gazdasági egyesületek két-két kiküldöttje; 5. A kamara területén legalább egy törvényhatóság területére kiterjedően működő gazdasági egyesületek és szövetkezetek együttesen választott két-két küldöttje.[10]

[6] 1920. évi 18. tc. 4. §.

[7] 1922. évi 17. tc. 2. §.

[8] BKML. A Duna–Tisza Közi Mezőgazdasági Kamara iratai (a továbbiakban DTMK ir.); Alapszabályok gyűjteménye.

[9] Uo. 1939. évi alapszabály.

[10] Uo. 1939. évi alapszabály.

A kamara *elnök*ét a közgyűlés választotta. Az elnök munkáját a szintén a közgyűlés által választott *elnökség* és *elnöki tanács* segítette. A közgyűlést általában évente kétszer hívták össze. A hatáskörébe tartozó ügyek folyamatos vitelét az ugyancsak a közgyűlés által választott *kamarai választmány* — más néven igazgatóválasztmány — működése biztosította.[11]

A második világháború, majd a háború után kialakult politikai helyzet jelentős változásokat hozott a mezőgazdasági érdekképviseletek területén is. Az utolsó mezőgazdasági bizottsági választások 1937-ben voltak, az akkor megválasztottak megbízatása 1943-ban járt volna le. Ekkor azonban a háború miatt nem volt választás, hanem helyette meghosszabbították az 1937-ben megválasztottak hivatali idejét a háború végéig. A háború után azonban nem írtak ki új választásokat, és nem került sor az 1937-ben megválasztottak működési idejének további meghosszabbítására sem. Ezzel a mezőgazdasági bizottságok működése kívül rekedt a törvényes kereteken, és velük együtt a választott kamarai testületeké is, a kamarai hivatalok azonban tovább működhettek.[12]

A háború után újjászerveződött kamarai hivatal első kezdeményezései között volt az elnökség új szellemben történő átalakítása. A hivatal vezetője 1945. február 18-ra közgyűlést akart összehívni, amelynek fő feladata az új elnökség megválasztása lett volna.[13] A földművelésügyi miniszter azonban nem engedélyezte a közgyűlés összehívását. A kamarai intézményt nem tartotta alkalmasnak a népi érdekek képviseletére, és az elutasítás indokaként hivatkozott a mezőgazdasági érdekképviselet sürgető átszervezésére.[14]

Az átszervezés 1946 végén történt meg, de ezt megelőzően még sor került a 4660/1945. ME számú rendelet kiadására a mezőgazdasági kamarák önkormányzatának felfüggesztéséről. A jogszabály rendelkezett arról is, hogy a földművelésügyi miniszter miniszteri biztost nevezhet ki a kamarák élére, ha a kamarai szervek működését rendkívüli körülmények akadályozzák, vagy a működésük a közérdekkel ellenkezik.

A mezőgazdasági érdekképviselet átszervezéséről a 24 070/1946. ME számú rendelet intézkedett, amely a mezőgazdasági kamarák helyett földművelésügyi tanácsokat hozott létre. A rendelet 5. §-ának 1–2. bekezdése szerint a kamarai közgyűlés jogkörét a földművelésügyi tanácsok veszik át. Az elnökség és az igazgatóválasztmány jogkörét a földművelésügyi tanács elnökéből és alelnökeiből, valamint a kamara igazgatójából álló testület gyakorolja.

[11] A DTMK testületi szerveinek és hivatalának működéséről részletesebben lásd a szerző Duna–Tisza Közi Mezőgazdasági Kamara 1922–1946. című tanulmányát, in: Bács–Kiskun megye múltjából III. k. Kecskemét, 1981. 431–474. o.

[12] BKML. A Duna–Tisza Közi Földművelésügyi Tanács iratai (a továbbiakban: DTFT ir.) 607/1947.

[13] DTMK ir. 652/1945.

[14] Uo. 958/1945.

A földművelésügyi tanács kilenctagú testület, a Magyar Parasztszövetség, a FÉKOSZ, az UFOSZ, a Mezőgazdasági Szövetkezeti Központ, a Földművesszövetkezetek Országos Központja, a Magyar Agrártudományi Egyetem, a Mezőgazdasági Szakemberek Országos Szövetsége és a Magyar Mezőgazdasági Művelődési Társaság egy-egy kiküldöttjéből és a kerületi gazdasági főfelügyelőből áll.[15]

A rendelkezés a jogalkotó szándéka szerint átmeneti érvényű volt, a mezőgazdasági érdekképviselet ügyét az érdekképviselet újjáalakítása során létesítendő testületi szervek működésének megkezdéséig, legkésőbb 1947. december 31-ig szabályozta.[16] A 24 070/1946. ME számú rendelet hatályát az 1530/1947. Korm. számú rendelet az érdekképviseleti törvény kiadásáig meghosszabbította, így az ténylegesen 1949 elejéig, a földművelésügyi tanácsokat megszüntető 1820/1949. Korm. számú rendelet megjelenéséig volt érvényben.

Kamarai hivatal

A kamarai közgyűlés és a vezető testületek, valamit az elnök határozatait a szaktisztviselőkből és az őket segítő személyzetből álló ún. kamarai hivatal hajtotta végre, élén a kamarai igazgatóval. Az igazgató tagja volt az elnökségnek, az elnöki tanácsnak és az igazgatóválasztmánynak egyaránt, rangban közvetlenül az elnök után következett. Ők ketten képviselték a kamarát a külvilág felé, a fontos kiadványokat és felterjesztéseket együtt jegyezték. A DTMK gyakorlatában az igazgató tevékenysége meghatározóbb volt, mint az elnöké. Ez elsősorban abból adódott, hogy amíg az elnök személye, ha nem is minden ciklusban, de időről időre változott,[17] és általában csak a közgyűlés és testületi ülések idején tartózkodott a kamara székhelyén, addig az igazgató — a DTMK megalakulásától a háború végéig Gesztelyi Nagy László — állandóan és tevékenyen részt vett a munkában.

A kamarai hivatal viszonylag kis létszámmal dolgozott. A szakemberek — az ún. fogalmazói kar — létszáma 1922–1949 között a következőképpen alakult: 1922: 3 fő, 1923: 4 fő, 1925: 5 fő, 1927: 6 fő, 1935: 8 fő, 1939: 12 fő, 1944: 14 fő, 1945: 8 fő, 1948: 9 fő.[18]

Ilyen kis létszám mellett teljes szakosodásra nem lehetett gondolni, részleges szakosodásra is csak a harmincas évek közepétől kerülhetett sor. Ekkor az állattenyésztési, a baromfi- és kisállattenyésztési, a kereskedelmi, a mezőgazdasági

[15] 24 070/1946. ME sz. rendelet 2. §.

[16] Uo. 6. §.

[17] A DTMK-nak három elnöke volt: Purgly Emil (1922–1932), Szentjóby Staub Elemér (1932–1938) és Máriássy Mihály (1938–1945).

[18] DTMK ir. Tisztviselők dosszié és DTFT ir. Illetményjegyzék 1948. július.

bizottsági, a mezőgazdasági gépészeti, a mezőgazdasági jogi, a növénytermesztési és a talajjavítási ügyeket emelték ki az igen változatos tárgyú ügyek sorából, és osztották ki az ún. szakelőadóknak. A szakosodás azonban nem jelentett kizárólagosságot, a tisztviselők a szorosan vett szakterületükön kívüli feladatokat is rendszeresen elláttak.

A mezőgazdasági kamarák létrehozásának célja

A mezőgazdasági kamarákat a mezőgazdaság fejlesztésére és irányítására, valamint a mezőgazdaság különleges érdekeinek előmozdítására és képviseletére hozták létre.[19] A feladatuk az volt, hogy támogassák a földművelésügyi igazgatást, és a mezőgazdaság egyetemes érdekeinek szem előtt tartásával teremtsenek összhangot a birtokosok és a mezőgazdasági munkások között. A kamarai törvény szerint figyelemmel kellett kísérniük azokat a jelenségeket, amelyek összefüggtek a mezőgazdasági termeléssel és a mezőgazdasági lakosság helyzetével, meg kellett határozniuk a gazdálkodásnak azokat az irányait és módjait, amelyektől a termelésben a legtöbb eredmény, és a mezőgazdasági lakosságra legkedvezőbb helyzet várható. Figyelemmel kellett kísérniük a többi gazdasági ág fejlődését és a mezőgazdasági termelésre gyakorolt hatását. Javasolhattak társadalmi, közgazdasági, kormányzati és törvényhozási intézkedéseket. Intézményeket hozhattak létre a jobb termelésszervezés és a terméseredmények növelése érdekében.[20]

A törvény a kamarák feladatait tehát csak nagy vonalakban, igen általánosan fogalmazta meg. A törvényjavaslat indokolása szerint ez azért történt így, hogy a részletezéssel ne korlátozzák a tevékenységüket.[21] A DTMK igazgatója a kamarai munka céljait ennek megfelelően a következőképpen határozta meg: „A mezőgazdaságnak minden ágát támogatni és előbbre vinni óhajtjuk. Különösen az alföldi homokos területek javítását, az itteni állattenyésztés fellendítését, a takarmány- és legelőkérdés rendezését, a gyümölcskultúra emelését, a műtrágyaigények kielégítését, a mezőgazdasági termények feldolgozásának és értékesítésének útjait és módjait igyekszünk megadni, hogy ezáltal lehetetlenné tegyük a fogyasztóközönség kiuzsorázását. Feladatainkhoz tartozik a mezőgazdasági munkásság érdekeinek védelme, helyzetének javítása, amelyet földmunkás vállalkozó szövetkezetek szervezésével és kormányzati intézkedések kezdeményezésével óhajtunk munkálni."[22]

[19] 1920. évi 18. tc. 27. §.

[20] Uo. 34. §.

[21] *Rubinek Gyula:* Indokolás a mezőgazdasági érdekképviseletről szóló törvényjavaslathoz. Kecskemét, 1925. 77–79. o.

[22] A mezőgazdasági kamarák és mezőgazdaságunk jövője. In: *Gesztelyi Nagy László:* Esőcseppek. Kecskemét, 1942. 41. o.

A DTMK működése

A megalakulás utáni évek látványos eredmények nélkül teltek el. A munkát az alakulást követő törvényszerű nehézségeken túl a rossz anyagi helyzet akadályozta leginkább. A kamarai törvény a működés anyagi hátterét kamarai illeték kivetésével biztosította, az illetékkivetés szabályozására azonban csak 1924-ben került sor.[23] 1925 végéig, amikor először kapta meg a kamarai illetéket a DTMK, államsegélyt adtak a működési költségek fedezésére.

1925-re alakultak ki a kamarai tevékenység főbb vonalai is. Ezek közül az egyik legfontosabb a termelés előmozdítását célzó állami akciók lebonyolításában való részvétel volt. Emellett gazdasági előadások, gyümölcsfaápolási tanfolyamok tartásával bekapcsolódott a gazdasági szakoktatásba.[24] Törvény- és rendelettervezetekről mondott véleményt. Adatokat szolgáltatott az adókivető hatóságoknak az átlagtermésekről és a mezőgazdaság jövedelmezőségéről. Peres ügyekben szakvéleményt adott a bíróságoknak. Egyeztető tárgyalásokat vezetett birtokosok és bérlők között. Vásárok tartását engedélyezte, vámok és révek díjszabását véleményezte. Szállítási bizonyítványokat adott ki. Ellenőrizte a cséplési szemveszteségeket. Szaktanácsokat adott az érdeklődőknek. Eljárt a működése során megismert jogos panaszok ügyében.[25]

A működés fő vonalainak kialakulása és a normalizálódott pénzügyi helyzet lehetőséget teremtett olyan lépések megtételére is, amelyek széles közönség figyelmére számíthattak: kamarai intézmények születtek, megjelent a kamarai hivatalos lap, a Magyar Róna, és megkezdődött a Duna–Tisza Közi Mezőgazdasági Kamara Kiadványai című sorozat kiadása.

A DTMK hivatalos lapja, a Magyar Róna kéthetenként jelent meg, általában 16 oldalon. A kamara igazgatója szerkesztette, munkatársai a kamara tisztviselői voltak. Az első szám 1923 júniusában jelent meg, az utolsó 1944 októberében, Kecskemét kiürítése előtt. A háború után a kamara nem kapott engedélyt a megjelentetésére, ezért 1945 tavaszától plakátok kiadásával igyekezett pótolni a hiányát.

A Magyar Róna a gazdatársadalommal való közvetlen érintkezés eszköze volt, az volt a feladata, hogy tájékoztassa a lakosságot az időszerű mezőgazdasági és gazda- érdekképviseleti kérdésekről. Kiadásának költségeit a kamarai költségvetésből fedezték. Példányait ingyen kapták a kamarai tagok, a mezőgazdasági bi-

[23] 8470/1924. ME sz. rendelet, meghosszabbítva a 11 031/1926. ME sz. rendelettel. A kamarai illeték a kivetett földadó 2–6%-a volt.

[24] A DTMK gazdasági szakoktatásban vitt szerepéről lásd a szerző A Duna–Tisza közi Mezőgazdasági Kamara a gazdasági tömegoktatásért című tanulmányát. In: Bács–Kiskun megye múltjából V. k. Kecskemét, 1983. 409–439. o.

[25] Jelentés a Duna–Tiszaközi Mezőgazdasági Kamara működéséről 1922–1932. Kecskemét, 1932. 11–12. o.

zottságok, a gazdasági egyesületek, a gazdakörök, a főispánok, az alispánok, a polgármesterek és a községi elöljáróságok.[26]

A lap szerkezete megjelenésének több mint húsz éve alatt alig változott. Az első oldal *vezércikk*eit általában az igazgató, ritkábban valamelyik kamarai főtitkár írta az időszerű gazdasági és politikai eseményekről, évfordulókról. A vezércikket a *Kamaránk értesítője* című rovat követte, amely a kamara tevékenységével kapcsolatos rövid híreket, rendezvények időpontját és programját közölte. Ezt a harmincas évek végéig a *Mezőgazdasági helyzetjelentés* című rovat követte, ahol a mezőgazdasági bizottságoktól érkezett helyzetjelentéseket összegezték, tájékoztattak a mezőgazdasági munkák állásáról, a munkával kapcsolatos gondokról, eredményekről és az időjárásról. A következő rovat a *Mezőgazdasági bizottságok munkája* című volt, amely a mezőgazdasági bizottságok üléseiről és rendezvényeiről közölt híreket. A fentebbiek mellett a *Növénytermelés,* az *Állattenyésztés* és a *Közgazdaság* című rovat valamennyi lapszámban megtalálható. Előfordult, hogy mellettük időnként önálló rovatot kapott a szőlő- és gyümölcstermesztés, a baromfitenyésztés és a méhészet. A harmincas évek második felétől új állandó rovatok születtek *Törvények és rendeletek, Falu–tanya, Munkásügyek* és *Vegyes közlemények* címmel.

A lap terjedelmének döntő részét a mezőgazdasági bizottságok ügyeivel, a növénytermesztéssel és az állattenyésztéssel kapcsolatos cikkek foglalták el. Ezek felhívták a figyelmet az időszerű feladatok elvégzésére, az igénybe vehető kedvezményekre, új vagy kevésbé ismert munkamódszereket ajánlottak, és válaszoltak a gazdák szerkesztőséghez küldött leveleire.

A Duna–Tisza Közi Mezőgazdasági Kamara Kiadványai című sorozat első darabja 1925-ben, az utolsó — az ötvenedik sorszámú — 1944-ben jelent meg. A sorozat kiadásának a legfőbb célja az volt, hogy minél szélesebb réteg számára tegye ismertté a kamarát és működésének fontosabb eredményeit.

A kitűzött cél egyik megvalósulási formája a kamarai működési jelentések kiadása volt. Az 1926/27-es évről készült működési jelentés volt az első a sorban. Ezt követően az éves jelentések közérdekű információkkal kiegészítve rendszeresen megjelentek, a kamara működésének 10., 15. és 20. évfordulója alkalmából a szokásosnál nagyobb terjedelemben, visszatekintve az egész addigi tevékenységre.

A kiadványok másik nagy csoportja a kamarai rendezvényeken — úm. homoki nagygyűlés, tanyakongresszus, vízügyi értekezlet — elhangzott előadásokat tette közzé, és a kamarai intézményeket — talajtani intézet, bakterológiai és kórdiagnosztikai intézet, mintagyümölcsös és kertmunkásképző iskola — ismertette.

A szorosan vett érdekképviseleti tárgyú kiadványok — úm. az érdekképviseleti törvény, más országok érdekképviseleti rendszereinek ismertetése, konkrét ügyek

[26] Jelentés a Duna–Tiszaközi Mezőgazdasági Kamara eddigi működéséről. Kecskemét, 1927. 77. o.

megoldására tett javaslatok — jelentenek még külön csoportot, valamint a kamara igazgatójának itt megjelent kötetei. A fennmaradó közel húsz kiadvány tárgya konkrét termelési vagy termeléstechnikai kérdés volt.

A kiadványsorozat jellegének kialakításában is meghatározó szerepe volt a kamara igazgatójának. Gesztelyi Nagy László jogot végzett, az egyetem után a Földművelésügyi Minisztérium mezőgazdasági munkaügyi osztályára került. 1917-től 1922-ig a Magyar Gazdaszövetség tisztviselője volt. A DTMK igazgatói tisztét a kamara megalakulásától a háború végéig töltötte be, de ennél jóval tovább, egészen a jogutód Duna–Tisza Közi Földművelésügyi Tanács felszámolásáig meghatározta az intézmény tevékenységének alapvonalait.[27]

A sorozat indításakor az Alföld megoldatlan kérdéseit helyezte előtérbe, ezek között is leginkább a tanyakérdés érdekelte. Tanyalátogatási tapasztalatait tette közzé a Magyar tanya,[28] A tanyavilág élete[29] és A tanyavilág egészségügyi igazgatása[30] című munkájában. Előadója volt az 1926 októberében tartott országos közegészségügyi és társadalompolitikai értekezletnek, az 1927 májusi országos tanyai közoktatási értekezletnek, egyik szervezője az 1930 márciusi országos tanyai és közegészségügyi értekezletnek.[31] Irányításával a kamara ún. tanyakongresszusokat rendezett — 1927-ben Szentesen, 1933-ban Szegeden, 1936-ban Kiskundorozsmán —, amelyek anyagát közzétették a kamarai kiadványsorozatban.[32] A sorozat is az ő munkájával — jellemzően Az Alföld cíművel — indult. Amikor ebben rögzítette a legfontosabb megoldandó kérdéseket, a kamarai törekvéseknek is irányt szabott. A szikesek megjavítása, az öntözés megoldása, a futóhomok megkötése és hasznosítása, a tanyák bekapcsolása a gazdaság vérkeringésébe — elsősorban az útépítés, a posta- és telefonhálózat kiépítése és a tanyai közigazgatás megszervezése révén —, a gazdálkodók szakismereteinek bővítése, az állattenyésztés fejlesztése, a mezőgazdasági ipar megteremtése és a villamosítás olyan programpontok, amelyekből jó néhány máig sem valósult meg maradéktalanul.

[27] DTMK ir. 3742/1943.

[28] *Gesztelyi Nagy László:* Magyar tanya. Kalocsa, 1928.

[29] *Gesztelyi Nagy László:* A tanyavilág élete I. Kecskemét, 1930. és A tanyavilág élete II. Homok, 1932. 103. o.

[30] *Gesztelyi Nagy László:* A tanyavilág egészségügyi igazgatása. Homok, 1931.

[31] DTMK ir. 3742/1943.

[32] A homok meghódítása. Az 1927. évi homoki nagygyűlés naplója. Kecskemét, 1927. A tanyavilág kívánságai. A szegedi tanyakongresszus naplója. Kecskemét, 1933.; A tanyakérdés törvényes rendezés előtt. A Duna–Tiszaközi Mezőgazdasági Kamara 1936. december 8-án Kiskundorozsmán tartott tanyakongresszusának naplója. Kecskemét, 1937. *Gesztelyi Nagy László* foglalkozott a tanyák kialakulásának kérdésével is. Az e tárgyban megjelent munkája: A magyar tanyarendszer kialakulása. Kecskemét, 1926.

A DTMK által létrehozott intézmények a következők:

Duna–Tisza Közi Körzeti Hitelszövetkezet. Az Országos Központi Hitelszövetkezet tagja, 1924-ben alakult, 1946-ban szűnt meg. 100 kh-on felüli birtokosok lehettek a tagjai, a hitelszövetkezet célja ezek olcsó hitellel való ellátása volt.[33]

Mintagyümölcsös és gyümölcskísérleti telep. Kecskemét külterületén, Alsó-Úrréten, a várostól bérelt 56 kh homokon indult a gazdálkodás 1926-ban. 1936-ban 80 holddal nőtt a birtok területe, és az egész kamarai tulajdonba került.

A telep létrehozásával és működtetésével több célt kívánt szolgálni a DTMK. Bizonyítani akarta, hogy az Alföld szélsőséges és száraz éghajlata, rossz és változó talajviszonyai között is lehet jól értékesíthető gyümölcsöt termelni. Be akarta mutatni és meg akarta tanítani a gyümölcsfák szakszerű kezelését, ápolását, a kártevők elleni védekezés módjait, a helyes gyümölcsszedést, a csomagolás, szállítás és tárolás szakszerű módszereit, a gyümölcsfák közötti terület kihasználásának lehetőségeit. Szemléltetni akarta az öntözéssel elérhető terméstöbbletet és termelési biztonságot. További cél volt a fajtakísérletek végzése és a kertmunkásképzés.[34]

Kertmunkásképző iskola. A mintagyümölcsös területén létesült, a tanulók elhelyezését szolgáló épületegyüttes kialakításához és felszereléséhez hozzájárult a Földművelésügyi Minisztérium. Nemcsak a kamara területéről vett fel tanulókat, hanem az ország egész területéről — ez a miniszteri államsegély ellenében vállalt kötelessége volt.[35] A képzési idő két év. Az indulás utáni években 12 tanulót vett fel, 1930–1933 között 18-at, 1934-től 1941-ig 20 és 35 között változott a tanulói létszám, 1942-től 40 fő volt. Tavasztól őszig gyakorlati képzés folyt, az elméleti oktatás ideje a tél volt.[36]

Állati bakteriológiai és kórdiagnosztikai intézet. Felállításának célja az állatbetegségek elleni védekezés segítése volt. Az első ilyen jellegű laboratórium volt az országban. Vizsgálatai elsősorban a hasznos háziállatok járványos és fertőző betegségeire terjedtek ki, céljai között szerepelt a tébécé elleni küzdelem megszervezése. 1927-től 1931-ig működött. Megszűnésének fő oka az volt, hogy a kamarának a gazdasági világválság éveiben nem volt elég pénze a fenntartására, de hozzájárult ehhez az is, hogy a Földművelésügyi Minisztérium létrehozta az Ország-

[33] A Duna–Tiszaközi Mezőgazdasági Kamara évi jelentése 1943–1944. Kecskemét, 1944. 17–20. o.

[34] Küzdelem az Alföld jövőjéért. Beszámoló a Duna–Tiszaközi Mezőgazdasági Kamara másfél évtizedes munkájáról (a továbbiakban: 15 éves jelentés). Kecskemét, 1937. 89–96. o.

[35] Uo. 21. o.

[36] DTMK ir. 1877/1943. A kertmunkásképző iskoláról lásd a szerző A Duna–Tisza Közi Mezőgazdasági Kamara kertmunkásképző iskolája (1929–1948) című tanulmányát. In: Agrártörténeti Szemle 1984/1–2. 195–206. o.

gos Állategészségügyi Intézetet, ahol ingyen végezték azokat a vizsgálatokat, amelyekért a kamaránál fizetni kellett.[37]

Talajtani intézet. A létrehozását a kamara területének gyenge talajadottságai indokolták. Itt volt az ország összes szikeseinek 37%-a, és 600 000 kh-ra becsülték a területén lévő feljavításra szoruló homokos terület nagyságát. 1926-ban indult. Működése során talajvizsgálatokat végzett, talajtérképeket készített, meghatározta az adott talaj trágyaszükségletét, és tanácsot adott arra vonatkozóan, hogy az adott talajon milyen növények termeszthetők a legnagyobb haszonnal.[38]

Alpári gazdaság. Az Alpár községben kiosztott vagyonváltság földekből 1928-ban 50 holdat kapott a kamara a kertmunkásképző iskola tanulóinak ellátására. A földet felesbérletben műveltette, a kamarai tisztviselők irányítása és ellenőrzése mellett. Az együttes munka annyira sikeres volt, hogy néhány év után példaként állíthatták a környék gazdái elé. A terület egy részén ún. bemutató kísérleteket végeztek, amelynek révén a vidéken addig ismeretlen növényfajtákra hívták fel a gazdák figyelmét.[39]

Működési célok és eredmények

Nem volt tehát kevés az, amit a DTMK működésének első évtizedében vállalt és teljesített. De a kamara többet, és némiképp mást is akart. El szerette volna érni, hogy a mezőgazdasági kamarák szerepe meghatározó legyen a mezőgazdasági érdekképviseleti kérdésekben. A kamarai törvénnyel ugyanis megszületett az ún. törvényes vagy hivatalos mezőgazdasági érdekképviseleti rendszer, de megmaradtak mellette a szabadtársuláson alapuló érdekképviseletek. A kamarai törvényjavaslat még felügyeleti és ellenőrzési jogot akart adni a mezőgazdasági kamaráknak a gazdasági egyesületek, a gazdakörök és a mezőgazdasági munkásegyletek felett, ezt azonban a nemzetgyűlés földművelésügyi bizottsága nem fogadta el, és így ez a nemzetgyűlés elé kerülő törvényjavaslat szövegébe már nem került be.

A DTMK olyan kamarai reformot sürgetett, amely véget vet az érdekképviseleti sokszínűségnek, és biztosítja a kamarák számára a szabadtársuláson alapuló gazdaérdekképviseletek feletti felügyelet jogát. Véleménye szerint így a kamarák alkalmassá válnának a termelésfejlesztés gyakorlati irányítására, aminek következtében a minisztérium megszabadulhatna a technikai ügyek intézésétől, és a termelés irányításában való közvetlen részvételtől.

Ez a törekvés végigkísérte a kamara működését. Meg soha nem valósult, de

[37] 15 éves jelentés 86–89. o.

[38] Küzdelmek és eredmények. Beszámoló a A Duna–Tisza Közi Mezőgazdasági Kamara 20 esztendős munkájáról (a továbbiakban: 20 éves jelentés). Kecskemét, 1942. 196–206. o.

[39] 15 éves jelentés 101. o.

állandó ütközési pontot jelentett a gazdatársadalomban meglévő ellentétes irányú törekvésekkel szemben. Ugyanakkor a DTMK területi egységének megbontására irányuló törekvések is időről időre felmerültek.

Az 1930-as évek közepén, amikor ismertté vált, hogy változás készül a kamarai szervezetben — megkezdődtek ugyanis a kamarai novella kiadását célzó előkészületek —, a DTMK működési területén különböző mozgalmak szerveződtek új kamara, sőt új kamarák létrehozása érdekében. A kezdeti törekvés új területű és új székhelyű mezőgazdasági kamarák szervezésére Budapest vonzáskörzetében valamint a DTMK és a Tiszántúli Mezőgazdasági Kamara területének déli részén, 1940-re egy minőségileg más, munkás-érdekképviseletet sürgető törekvéssé vált, amelynek egyes megnyilvánulásai a törvényes mezőgazdasági érdekképviselet kritikáját jelentették.

Az Ellenőr című lap 1936. május 16-i számában megjelent egy, a főváros mezőgazdasági termékekkel való ellátottságával és a terményárakkal foglalkozó cikk, amely felvetette, hogy meg kellene alakítani a Pest környéki mezőgazdasági kamarát, mert a DTMK nem tud kellő eréllyel fellépni a Pest környéki termelők érdekében. A Pest Környéki Őstermelők Szövetsége kifejtette, hogy az élelmiszerárak emelkedését a szabadforgalmat gúzsba kötő korlátozó rendelkezések okozzák. Megoldást az hozhat, hogy szabaddá teszik a piacot, olcsóbbá a közlekedést és leszállítják a vámokat. Ezeknek az intézkedéseknek a keresztülviteléhez van szükség az új kamarára.[40]

1936 nyarán a DTMK keleti részén indult elszakadási mozgalom, mégpedig a tiszántúli búza védelmében. A mozgalmat a Békés Vármegyei Gazdasági Egyesület elnöke indította, azt hangoztatva, hogy a tiszavidéki búza elsőbbségét egy új kamara megalakításával kell megvédeni.[41] Értekezletet hívott össze, amelyen Békés, Csanád, Csongrád és Szolnok vármegye gazdasági egyesületeinek vezető tisztviselői és az új kamara szervezésével egyetértő ottani birtokosok vettek részt. Megállapították, hogy a négy vármegye nem élvezi a kamarai rendszer előnyeit, ezért a számukra új kamarát kell szervezni.[42]

A DTMK természetesen ellenezte ezeket a törekvéseket. A Pest környéki kamara szervezésére irányuló lépéseket azzal utasította vissza, hogy a kamara egyetemes gazdaérdekeket képvisel, nem pedig egyes vidékek partikuláris érdekeit. Emellett hangsúlyozta, hogy a DTMK a fennállása óta egyfolytában közelharcot vív a fővárossal. Kirendeltséget tart fent Budapesten, a tisztviselői rendszeresen kint vannak a Nagyvásártelepen és a kerületi piacokon. Piac- és vámügyben a kamara számos memorandumot nyújtott be a fővároshoz, eredménytelenül.[43]

[40] Pestkörnyéknek önálló mezőgazdasági kamarát. In: Nagytétényi Újság 1937. február 1.
[41] DTMK ir. 5374/1936.
[42] Uo. 5308/1936.
[43] Uo. 5292/1936.

A Tisza–Maros szögi vagy más néven búzakamara megalakítását mindenekelőtt politikai szempontból tartotta kivihetetlennek a DTMK. „Nem lehet az erősen szocialista Békés és Csongrád megyét, valamint Hódmezővásárhelyt egyesíteni azért sem, mert Csanádban is elég erős a szocialista mozgalom, s így könnyen megtörténhetik, hogy az új kamara első három csoportja szocialista lesz, de sikert fognak elérni a negyedik kúriánál is, s ennek következtében majd megteremtenének egy szocialista kamarát. Amikor a kamarák székhelyét és működési területét megállapították, akkor figyelemmel voltak erre a szempontra. Azóta a helyzet csak roszszabbodott, tehát még kevésbé szabad ezeket a megyéket egyesíteni" — írta Gesztelyi Nagy László a DTMK területéhez tartozó két érintett vármegye alispánjának, valamint Szeged és Hódmezővásárhely polgármesterének és kérte, hogy az új kamara szervezésével kapcsolatos állásfoglalásuk kialakításakor legyenek erre tekintettel.[44] Az új kamara ügye ezek után hamarosan holtpontra jutott.

1939-ben ismét megjelentek egy új kamara szervezését sürgető vélemények annak hatására, hogy a Földművelésügyi Minisztérium a búzatermő területek csökkentését szorgalmazta.[45] Ez a törekvés egybekapcsolódott a DTMK munkájának erőteljes bírálatával. A lapokban megjelent cikkek azt emelték ki, hogy nem lehet egyszerre jól szolgálni a homokon és a csanádi feketeföldön folyó termelést. Csongrád, Békés és Csanád vármegye területén akarták ekkor kialakítani az új mezőgazdasági kamarát, arra hivatkozva, hogy ezeknek megközelítően azonosak a termelési adottságaik.[46]

A mezőgazdaság egyetemes érdekeinek képviselete tehát elég sok gondot okozott a DTMK-nak. Sokszor nem maradhatott semleges, de bárhogyan is foglalt állást, szemben találta magát az ellentétes véleményt képviselőkkel, akik legalábbis a semlegességet kérték rajta számon.

A korszak nagy kérdésében, a nagybirtok vagy kisbirtokok kérdésében pl. a kisbirtokok mellett foglalt állást a kamara abból kiindulva, hogy ahol kedvezőbbek a birtokviszonyok, kevesebb a munkanélküliek száma. Amikor az egyik tisztviselője a Magyar Rónában hangot adott ennek a véleménynek,[47] a kamara egyik nagybirtokos tagja a következőket írta: „Úgy tudom, a kamara nem valamely birtokkategória érdekképviseleti szerve, hanem körzetének egyetemes mezőgazdaságáé, s így nem lehet elfogult semmilyen irányban sem."[48]

Ugyanakkor természetesen a kisbirtokosok és a mezőgazdasági munkások sem voltak a munkájával elégedettek. Veres Péter írta a kamarának 1940-ben: „Nem

[44] Uo. 5308/1936. és 5701/1936.

[45] Makói Újság 1939. október 31.; Marosvidék 1939. október 31.

[46] Délvidéki Független Hírlap 1940. január 4.; 1940. január 6. és Vásárhelyi Reggeli Újság 1940. január 6.

[47] *Czigán László:* A mezőgazdasági munkásság és a munkanélküliség országos állapota. Magyar Róna 1939. június 15.

[48] DTMK ir. 4603/1939.

vitatom, hogy a kamara a mezőgazdasági termelők érdekét szolgálja, de vitatom, hogy az ország földmunkás, cseléd és szegényparaszti tömegeinek érdekét képviselné. Amit csináltak: mintagyümölcsöst és kertmunkásképző iskolát, az lehet nagy dolog a semmihez mérve, de kicsiny dolog az igényekhez mérve. [...] Önök a végzett munkát az azelőtti semmihez mérik és nyugodtak, hogy mégis csináltak valamit, én az ordító nyomorúsághoz és a paraszti elhagyatottsághoz mérem a kamara munkáját és nem látom az eredményeket, olyan kicsinyek."[49]

A mezőgazdasággal kapcsolatos törvények sem úgy alakultak, ahogyan a DTMK szerette volna. A harmincas évek elejétől szorgalmazta pl. egy *mezőgazdaság-fejlesztő törvény* kiadását. Az ipar fejlesztéséről szóló 1931. évi 21. tc. adta Gesztelyi Nagy Lászlónak az ötletet ahhoz, hogy felvesse egy hasonló jellegű, mezőgazdaságra vonatkozó törvény megalkotásának szükségességét. Szerinte olyan törvény kellene, amelyik összefoglalná a mezőgazdaság fejlesztésének tényezőit és eszközeit, tartalmazná az érvényben lévő törvények és rendeletek szövegét. Hangsúlyozta, hogy olyan mezőgazdaság-politikát volna kívánatos kezdeményezni, ami megfelel a modern mezőgazdasági termelésnek és értékesítésnek, és ugyanakkor tudatosan kisember-politikává fejlődik, hiszen az ország szántóterületének 70%-a a 100 kh-on aluli birtokosok kezében van.[50]

A mezőgazdaság-fejlesztési törvény gondolata jegyében született Gesztelyi Nagy Lászlónak a *Mezőgazdasági politikánk új útjai és eszközei* című tanulmánya. Ebben leszögezte, hogy a mezőgazdaság jövedelmezővé tétele érdekében mindenekelőtt két dolgot kell tenni: tervszerű termelési programot kidolgozni és megszervezni az értékesítést. Ezek mellett törvényalkotással és a meglévő törvények megreformálásával, a szakoktatási szervezet kiépítésével és a túlszervezettség megszüntetésével lehet haladást elérni. A közvetlen cél az, hogy előmozdítsák a kivitelre alkalmas termékek előállítását — tehát a minőségi termelést —, munkaalkalmat teremtsenek és megszüntessék a hazai termeléssel is előállítható vagy helyettesíthető termékek behozatalát. Ennek érdekében először is szövetkezeti úton kell megszervezni az értékesítést, le kell szállítani a gazdálkodáshoz és a megélhetéshez szükséges termékek árát, korlátozni kell az államháztartási kiadásokat, csökkenteni kell a szállítási költségeket, adóreformot kell végrehajtani — mégpedig az adómentes létminimum felemelésével és az adókataszter kiigazításával párhuzamosan —, és meg kell csinálni a tagosítást.[51]

A kezdeményezés ekkor visszhang nélkül maradt. 1937-ben azonban az Országos Mezőgazdasági Kamara kezdte sürgetni egy olyan törvény kiadását, amelyik hatékonyan nyúl bele az egyéni gazdálkodásba úgy, hogy a lehetőségekhez képest

[49] Uo. 356/1940.
[50] Uo. 4942/1933.
[51] Magyar Közgazdasági Szemle 1934. 232–259. o.

irányt szab a termelésnek és biztosítja annak tervszerűségét.[52] Ennek a törekvésnek az eredménye volt a mezőgazdaság fejlesztéséről szóló 1942. évi 16. törvény.

A törvénytervezet 1941 közepén készült el, a DTMK is megkapta véleményezésre. A tervezet messze nem volt az, amit a kamara remélt. „A fejlesztés, amit a javaslat elénk tár, nem mondható valami nagynak. Annál több benne a megkötöttség és a kötelezettség, amely tehertétel a mezőgazdaságnak. Adatszolgáltatások, büntetések, hatósági könyvvizsgálatok, hatósági készletellenőrzések merednek felénk a javaslatból, ami nem nevezhető fejlesztésnek" — írták róla az OMK-nak.

A DTMK szerint a tervezet távol van attól, amit a mezőgazdasági fejlesztés megkíván. Egészen kis részletekkel foglalkozik, átfogó tervet nem ad. Nem szól a talajjavításról, holott ez másfél millió holdat érint, nem tér ki a mezőgazdasági munkásság és a cselédség helyzetének javítására, nem foglalkozik a tanyák ügyével, sem a szakoktatással, nem érinti a mezőgazdaság fejlesztésének közgazdasági vonatkozásait, mint pl. a vízrendezés, a hitelügy, a közlekedésügy. Mindezek mellett igen érzékenyen érintette a kamarát az, hogy a javaslat alig szánt szerepet a mezőgazdasági kamaráknak. A DTMK elképzelésének sarkalatos pontja volt a mezőgazdasági szakigazgatásnak a kamarai szervezetre épülő decentralizációja. A Földművelésügyi Minisztériumnak ezzel szemben az volt a véleménye, hogy a különböző feladatokat a gazdatársadalmi szervezetek sokfélesége folytán különböző végrehajtókra kell bízni, és nem lehet kizárni a végrehajtásból az OMGE-t, az EMGE-t, a vármegyei gazdasági egyesületeket, az állattenyésztő egyesületeket, sem a többi működő szervezetet.[53]

Az 1942. évi 16. tc. végül nemcsak a kamarai hatáskört nem bővítette, hanem a mezőgazdaság fejlesztésével kapcsolatosan tett kamarai észrevételeket is figyelmen kívül hagyta. A DTMK által javasolt témák közül csupán a szakoktatással és a talajjavítással foglalkozott, mindkettővel meglehetősen nagy vonalakban. A törvény végrehajtási utasítása, a 3970/1943. ME számú rendelet szerint a mezőgazdasági kamarák tevékenysége az egy törvényhatóság területénél kisebb területre terjedő mezőgazdasági kiállítások és árumintavásárok engedélyezésével bővült. A földművelésügyi központi ügyintézés és ügykezelés tehermentesítése tárgyában kiadott 2481/1943. FM számú rendelet is csak technikai ügyek intézését bízta a mezőgazdasági kamarákra: a minta trágyatelepek, takarmánysilók és zsizsiktelenítő telepek építésére folyósítható segélyek kiutalása, termelési versenyek rendezése, gépszövetkezetek alakítása, gépbeszerzési segélyek és kölcsönök juttatása, mintagazdaságok létesítése iránti kérelmek véleményezése, kukoricagóré-építési segély folyósítása, a gyümölcscsomagolók építéséhez államsegély és államkölcsön kiutalása, kukoricaszárító berendezések létesítésének előmozdítása tartozott hozzájuk.

[52] DTMK ir. 8924/1938.
[53] Uo. 4976/1941.

A háború utáni hónapok nagy nekilendülésében úgy tűnt, hogy a DTMK megkaphatja és betöltheti a mezőgazdasági irányításban régóta vágyott szerepet.

Már a háborús években felmerült, hogy a reformbirtokosok — a Nagyatádi-féle földreform keretében juttatottak — felügyelete és irányítása a mezőgazdasági kamarák feladata lehetne. Az akkori elképzelések szerint üzemtervvel, tanácsadással, apróháziállatok kiosztásával kellett volna segíteniük a földhöz juttatottakat.[54]

A DTMK a demokratikus földreformot sem tekintette magától idegennek, sőt a végrehajtásában jelentős szerepet szánt magának. Az 1944 decemberében rögzített irányelvek szerint a földosztást a mezőgazdasági bizottságoknak kellene végezniük, amelyeket a feladat minél jobb megoldása érdekében — kamarai javaslatra — szakértőkkel kell kiegészíteni. A mezőgazdasági bizottsági határozatok elleni fellebbvitel helye, és így a földreform végrehajtásának középfokú szerve a mezőgazdasági kamara lett volna. A mintabirtokok és a kísérleti gazdaságok kijelölése is kamarai javaslatra történt volna.[55]

A kamara 1944 végén, működésének újrakezdése után néhány nappal körlevélben fordult a községi elöljáróságokhoz, gazdasági egyesületekhez és gazdakörökhöz, amelyben a termelőmunka haladéktalan megkezdésére szólította fel őket. Jelentést kért a közigazgatás állapotáról, a munkaerő-helyzetről, a termelés megkezdését akadályozó tényezőkről, valamint az ellátottságban és készletekben mutatkozó hiányokról és feleslegekről. Mindezekre az adatokra azért volt szüksége, mert a vezetői úgy látták, hogy a termelés folytonosságát az adott körülmények között nekik kell biztosítaniuk.[56]

Ezzel a törekvéssel összefüggésben 1945 elején a DTMK Bács–Bodrog és Pest–Pilis–Solt–Kiskun vármegye területére gazdasági felügyelői jogkört kért magának a földművelésügyi minisztertől, mert úgy ítélte meg, hogy a közigazgatás ezekben a megyékben nincs olyan helyzetben, hogy a jövő termést biztosító rendeleteket végre tudja hajtatni.[57] Ugyanebben az időszakban kamarai kirendeltség felállítását tervezte Budapest, Kecskemét, Kiskörös, Baja, Szentes, Hódmezővásárhely és Makó székhellyel, a DTMK egész területét felölelő illetékességgel. A tervek szerint ezek a kirendeltségek átvették volna a székhelyeiken működő érdekképviseleti egyesületek vezetését, ellátták volna a gazdasági, kertészeti és szőlészeti-borászati felügyelőségek és vármegyei állattenyésztési egyesületek feladatait.[58]

A törvényes mezőgazdasági érdekképviselet alsó tagozata, a mezőgazdasági bizottsági szervezet az újjászerveződött DTMK szerint sem volt alkalmas az új

[54] Uo. Választmányi ülés jegyzőkönyve 1940. október 21.

[55] BKML. A Kecskeméti Mezőgazdasági Bizottság iratai; 1945. január 30-i ülésjegyzőkönyv. Az „Irányelvek" teljes szövegét lásd a szerző Az 1945-ös földreform Kecskeméten című tanulmányában, in: Agrártörténeti Szemle 1983/3–4. 488–490. o.

[56] DTMK ir. 845/1946.

[57] Uo. 510/1945.

[58] Uo. 759/1945.

idők kívánta szerepkör betöltésére. A kamara nem is szorgalmazta a mezőgazdasági bizottságok újjászervezését. Úgy ítélte meg ugyanis, hogy a kormány a termelési bizottságokra ruházta a mezőgazdasági bizottságok lehetséges feladatait, és emiatt inkább a termelési bizottságok kamarai munkába való bevonására törekedett. Sikerült elérnie, hogy a termelési bizottságok többsége együttműködjön vele. A jegyzőkönyveiket, jelentéseiket és javaslataikat rendszeresen megküldték a kamarának, és gyakran fordultak hozzá kérésekkel is.[59]

Amikor 1946 közepén rohamos visszaesést tapasztalt a kamara a termelési bizottságok működésében, az országos miniszteri biztoshoz fordult az érdekükben. A felterjesztésben rámutatott arra, hogy a zavart a működési költségfedezet hiánya és a bizottsági tagok díjazásának elmaradása okozza. Sok bizottságnak még postaköltségre sincs pénze, emiatt az üléseire szóló meghívókat sem tudja elküldeni, és így működésének az előfeltételei sincsenek biztosítva. A levél felhívta a figyelmet arra, hogy a termelési bizottságok működésének anyagi hátterét biztosító 111 150/1945. KM számú rendeletet és a miniszteri biztos 846/1945. számú rendelkezését nem hajtják végre, mivel a költségek fedezetéül szolgáló gabonarész, ill. annak pénzbeni értéke beszedését sem az adóhivatal, sem a közigazgatás nem vállalja.[60]

A DTMK kezdeményezései 1944/45-ben ugyanúgy eredménytelenek maradtak mint a két világháború között. Mivel pedig a termelésirányítás és a beszolgáltatás ügyében határozottan szembekerült a hivatalos álláspontttal, erre a későbbiekben sem volt reménye.

Szinte a megalakulásától állandó panasza volt a kamarának, hogy a mezőgazdaságot érintő törvények és rendeletek kiadása előtt nem hallgatják meg a véleményét.[61] A II. világháború előtt és után egyaránt születtek olyan törvények és rendeletek, amelyek szövegét nem küldték meg a kamaráknak véleményezésre annak ellenére, hogy ezt törvény írta elő. A háború után különösen a 22 500/1945. FM számú rendelet kiadását sérelmezte a DTMK. Ez a rendelet a kamara szerint a miniszteri biztosok kirendelésével és felhatalmazásával eddig elképzelhetetlen mértékben korlátozta a mezőgazdaságban dolgozók termelési- és mozgásszabadságát, és ezt összeegyeztethetetlennek tartotta a demokratikus elvekkel. Kérte, hogy a termelési bizottságok irányítását bízzák a mezőgazdasági kamarákra, mert a kamarák rendelkeznek az ehhez szükséges szaktudással és apparátussal. Szükségtelen, de nem is lehet a parasztságot fenyegetésekkel, rendőrséggel és internálással serkenteni munkára és többlettermelésre. A parasztok a demokratikus átalakulás kezdete

[59] Uo. 3892/1945. és 740/1946.

[60] Uo. 962/1946.

[61] Alig néhány hónappal a kamara megalakulása után tette szóvá Purgly Emil kamarai elnök, hogy a véleményezendő törvényjavaslatot azután küldték meg a kamarának, hogy a kormány megegyezett a kormánypárttal, és így változtatásra alig lehet remény. DTMK ir. Választmányi ülések jegyzőkönyvei, 1922. augusztus 18.

óta eltelt idő alatt csak a legnagyobb nehézségekkel küzdve tudták megművelni a földeket, de megtették, és nem akármilyen eredménnyel. Ezért elfogadhatatlan, hogy olyan kényszerítő rendszabályok alá vonják őket, amilyenre példa eddig nem volt.[62]

A DTMK a termelők érdekeit képviselte a *beszolgáltatás* kérdésében is. Az 1946. évi kötelező beszolgáltatás irányelveire vonatkozó, közellátási miniszterhez címzett javaslatában összefoglalta az 1945-ben tapasztalt legszembetűnőbb hiányosságokat. Rámutatott arra, hogy a termények megállapított árai nem fedezik a termelési költségeket és arra is, hogy a beszolgáltatott termények ára és az iparcikkek ára között aránytalanul nagy a különbség. A beszolgáltatás mértékét előíró rendelkezések nem veszik figyelembe a földek különböző termőképességét, helytelenül alkalmazzák a progresszivitás elvét, nem biztosítják a termelők részére a fejadagot. A hibák kiküszöbölése érdekében a következőket javasolta: 1. Szűnjön meg a beszolgáltatás különadó jellege. A beszolgáltatott termények árának megállapításánál vegyék figyelembe a tényleges termelési költségeket. 2. Állapítsák meg a fejadagot, és azt a vetőmag- és takarmányszükséglet mellett hagyják vissza. 3. Mérjék fel a terméseredményeket. 4. Az állatbeszolgáltatásnál vegyék figyelembe a gazdálkodó háztartásának szükségleteit és az állatok termelőképességét. 5. Legyenek tekintettel arra, hogy a progresszivitás elve csak akkor nem veszélyezteti a többtermelés érdekeit, ha a magasabb birtokkategória után megállapított magasabb beszolgáltatási kvóta nem az egész vetésterületet terheli, hanem annak csak azt a részét, amelyik az alacsonyabb kategóriát meghaladja.

Ha a gazda a beszolgáltatott termények után megkapja azt, amit a termény ér, és ha a nélkülözhetetlen iparcikkeket paritásos áron kapja meg a beszolgáltatás fejében, akkor el lehet hagyni a beszolgáltatási rendeletek végéről a szankciókat, minimálisra lehet csökkenteni a beszolgáltatás ellenőrzését végző igen költséges apparátust, mellőzni lehet a különböző kényszereszközöket, mert a gazda érezni fogja, hogy a kötelező beszolgáltatással nem rendkívüli adókötelezettséget ró le, hanem a számára nélkülözhetetlen ipari termékek fejében az ellátatlan rétegek élelmiszer-szükségletét biztosítja.[63]

Technikai-adminisztratív tevékenység

A DTMK és DTFT tehát egyaránt igyekezett a mezőgazdaság egyetemes érdekeit képviselni, de úgy a két világháború között, mint a háború után meglehetősen kevés sikerrel. Ez a fő oka annak, hogy a szorosan vett érdekképviseleti feladatok

[62] DTMK ir. 3426/1945.
[63] Uo. 15/1946.

mellett a termelésszervezés és a termeléstechnika területe egyre nagyobb súlyt kapott a kamara működésében.[64]

A kamara egész működésére jellemző az ún. akciós feladatok végrehajtása. Ennek keretében részben a földművelésügyi minisztérium megbízásából adódó, részben pedig saját kezdeményezésű akciókat bonyolított le.

A minisztérium megbízásából végzett akciós feladatai a következők voltak:

1. Műtrágyázási összehasonlító kísérletek búzával és rozzsal 1925–1930.
2. Búza, rozs, árpa, zab, kukorica és bab vetőmag kiosztás 1931-ig
3. Fajtaösszehasonlító kísérletek nemesített vetőmaggal 1927–1931.
4. Rizstermelési kísérletek ellenőrzése 1928–1930.
5. Gyapottermelési kísérletek ellenőrzése 1934–1936.
6. Gyümölcsfaápolási tanfolyamok szervezése 1927–1934.
7. Olajosmagvak termelésének propagálása: homoki borsó és somkóró 1928-tól, napraforgó 1933-tól
8. Hagymatermelés és értékesítés szervezése és ellenőrzése 1937-től
9. Baromfitelepek ellenőrzése és mintabaromfiól akció 1938-tól
10. Gyümölcscsomagolók építésének felügyelete 1939-től
11. Hűtőházak, trágyatelepek, silók, szarvasmarha körmöző kalodák építésének felügyelete 1940-től
12. Juhfejő sajtár kiosztás 1941-től
13. Kukoricagóré építési akció 1941-től
14. Fűszerpaprika termelési versenyek lebonyolítása 1942-től
15. Vaselosztás 1942-től
16. Gépbeszerzési segély akció 1943-tól
17. Malomelszámoltatás 1945-től
18. Cséplőgép ellenőrzés 1945-től
19. Gyűjtőkereskedők ellenőrzése 1945-től
20. A hároméves terv keretében a gazdáknak kiutalt összegek felhasználásának helyszíni ellenőrzése

A kamara saját kezdeményezésű akciói a következők voltak:

1. Apróháziállat kiosztás
2. Bárány kiosztás
3. Búzafajta összehasonlító kísérletek beállítása

[64] Az a körülmény, hogy a mezőgazdasági kamarának sem hatósági jogköre, sem olyan érdekképviseleti feladatai nincsenek, amelyek minden magyar földművelőre kiterjednének idézte elő, hogy a mezőgazdasági kamara munkája a szorosan vett érdekképviseleti tevékenységről egyre jobban a termeléstchnikai feladatok felé tolódott el – írta *Gesztelyi Nagy László* 1942-ben. In: 20 éves jelentés 6. o.

4. Gyümölcsfaápolási tanfolyamok szervezése
5. Gyümölcsfavédelmi kísérletek beállítása
6. Gyümölcsfák fészektrágyázással történő műtrágyázásának népszerűsítése
7. Homoktalaj-javítási kísérletek folytatása nyersszalma-trágyázással, szódás sziktalajok javítása sziki mészpázsittal
8. Kedvezményes akciók lebonyolítása, úm. pillangós takarmányvetőmag, műtrágya, gyümölcsfacsemete, csemegeszőlő-vessző, növényvédőszer, gép
9. Legelőjavítási munkálatok irányítása
10. A lucernabogár és a lucernaböde álcáinak kártétele ellen a mésznitrogénnel való védekezés népszerűsítése
11. Lucernafajták futóhomokon történő termelése, kísérlet az argentin alfalfa nevű növény meghonosítására
12. Mezőgazdasági tanfolyamok, úm. gépkezelő, hegesztő, patkolókovács, juhtenyésztő, tejfeldolgozó stb. szervezése
13. Napraforgó termesztési akció
14. Összehasonlító minőségi növénytermesztési kísérletek irányítása
15. Pénzdíjas versenytermelés szervezése a homoki kisgazdák számára
16. Rostnövény (sás, káka, nád, somkóró) termelési kísérletek szervezése
17. Vetőburgonya fajtakísérletek beállítása
18. Vöröshagyma fajtakísérletek végeztetése

Részt vett a DTMK a szakegyesületek — pl. a vármegyei cukorrépa-termelő szövetség, a vármegyei ló-, szarvasmarha- és juhtenyésztő egyesületek, a baromfitenyésztő mintaközségek — szervezési munkáiban is, a megalakulásuk előtt pedig végezte a tevékenységi körükbe tartozó feladatokat.[65]

A kamarai akciók megszervezését a szükségletek és a minisztérium, valamint a kamara anyagi lehetőségei határozták meg. Általában a kamara egész területére kiterjedtek, de nem öltöttek tömeges méreteket. A műtrágyakísérletek kezdetén pl. 47 helyen állított be kísérletet a kamara ingyen műtrágya kiosztásával. A vetőmagtermelési kísérletek 35 gazda részvételével indultak.[66] Egy évvel később 830 gazda kapott akciós vetőmagot. Ekkor 61 q árpa, 552 q búza, 194 q rozs, 186 q burgonya, 316 q szuperfoszfát, 38 q kénsavas ammóniák, 5 q mésznitrogén és 22 q káliműtrágya jutott a gazdákhoz.[67]

Az akciós anyagokban részesültek száma és a kiosztott vetőmag és műtrágya mennyisége a következő években is hasonló volt. A vetőmag kiosztás 1931-ben, a

[65] A felsorolásokban szereplő adatok a DTMK nyomtatásban megjelent éves és időszaki jelentéseiben találhatók.

[66] DTMK ir. Választmányi ülések jegyzőkönyvei, 1926. február 26.

[67] Uo. 1927. április 23.

M. Kir. Növénytermelési Hivatal megalakításával kikerült a kamarák hatásköréből.[68] Ezt követően műtrágya kiosztásra is csak alkalmanként kapott megbízást a kamara.

A működési területéhez tartozó gyenge homok- és sziktalajok feljavítására olcsó és a többség számára hozzáférhető lehetőséget igyekezett biztosítani a kamara akkor, amikor a zöldtrágyázás elterjesztését szorgalmazta. Szakemberei szerint a meszes homokot és a gazdaság központjától nagyobb távolságra lévő táblákat ezzel a módszerrel gyorsan és olcsón fel lehet javítani. A meghonosításban azért is nagy lehetőséget láttak, mert a Duna–Tisza közén viszonylag kevés állatot tartottak, és így kevés volt az istállótrágya. De ha volt is, a rossz utakon nagy gondot és költséget jelentett a kiszállítása.[69]

A törekvés sikere azonban igen mérsékelt volt. A zöldtrágyázást 1928-ban kezdte népszerűsíteni a kamara, de még 1934-ben is csak 122-en kapcsolódtak be a kísérletbe.[70]

Nem váltak tömegessé az 1930-as évek második felében indított versenytermelési akciók sem, amelyeknek az volt a céljuk, hogy elterjesszék a homoki pillangós és kapásnövények szakszerű művelését. Az első évben 60, a másodikban 80, a harmadikban 145 résztvevője volt az akciónak.[71]

Az 1940-től folytatott építési segély akciók résztvevőinek száma hasonlóan alakult. *Siló* 1940-ben 4, 1941-ben 51, 1942-ben 245, *trágyatelep* 1940-ben 156, 1941-ben 24, 1942-ben 114, *kukoricagóré* 1941-ben 209, 1942-ben 96, *baromfiól* 1940-ben 33, 1941-ben 44, 1942-ben 80 épült fel kamarai közreműködéssel.[72]

*Összegzés*ként megállapíthatjuk, hogy a Duna–Tisza Közi Mezőgazdasági Kamara és jogutódja, a Duna–Tisza Közi Földművelésügyi Tanács kis létszámmal, szerteágazó — és sokszor mégis igen behatárolt — feladatkörökben, a mezőgazdaság egyetemes érdekei képviseletének a gyakorlatban alig megvalósítható eszméje jegyében végezte a munkáját. Jóval többet vállalt, mint amit a működését szabályozó törvények és rendeletek elvártak tőle.

Az anyagi gondok az első években nehezítették, az utolsó években pedig gyakorlatilag ellehetetlenítették a működését. A hivatal működőképességének a fenntartása a II. világháború vége óta folyamatos gondot jelentett. Amíg az adóhivatalok rendezték a háború alatt szétzilálódott adónyilvántartást, és a kamarai illetéket újból ki lehetett vetni, a kamara bankkölcsönökből és minisztériumi államsegélyből biztosította a fennmaradását. 1946 végétől javult a helyzet, mert ekkor-

[68] 15 359/11931.II.1. FM sz. rendelet
[69] DTMK ir. 5102/1940.
[70] Uo. Választmányi ülések jegyzőkönyvei, 1934. szeptember 28.
[71] Uo. 1939. április 15.
[72] Uo. 1943. február 11.

tól fokozatosan emelkedtek az illetékbevételek, és a háborús károk pótlása után a mintagyümölcsös is növekvő bevételi forrást jelentett.[73]

A javulás azonban csak átmeneti volt. A 7040/1948. Korm. számú rendelet 1948. július 1-jei hatállyal megszüntette a földművelésügyi tanácsok földadó részesedésének — korábbi nevén kamarai illetéknek — a folyósítását.[74] 1948 augusztusában pedig államosították a mintagyümölcsöst és a kertmunkásképző iskolát,[75] így annak bevételeitől is elesett a hivatal. Működési költségeinek fedezésére ezek után csak az állami támogatás állott a rendelkezésére.

A földművelésügyi tanácsokat megszüntető 1820/1949. Korm. számú rendelet egy mozgásterétől megfosztott, szűkre szabott költségvetésből napról napra élő hivatalt számolt fel, amely ekkorra már — úgy gazdasági, mint politikai okok miatt — nem volt abban a helyzetben, hogy a mezőgazdaság bármiféle érdekeit képviselje.

[73] A Duna–Tisza közi Földművelésügyi Tanács jelentése az 1947. évről. Kecskemét, é. n. 10–12. o.

[74] DTFT ir. 5493/1948.

[75] Uo. 551/1949.

LEKLI BÉLA

AZ 1945-ÖS FÖLDREFORM NAPKORON

1. Napkor a földreform előtt

Egy *1939. évi szabolcsvármegyei monográfia*[1] szerint Napkor nagyközség a nagykállói járásban. Hozzátartozik: *Aranyoshegyiszőlőtelep, Blautanya, Cukortanya, Fodortanya, Góth- és Klártanya, Ilonatanya, Levelekitanya, Hartstein László-tanya, Hartstein-major.* Területe 6500 kat. hold, amelyből szántó 5056, kert 23, rét 344, szőlő 428, legelő 337, erdő 28, nádas 4, terméketlen terület 280. Lakóinak száma 3377 (1641 férfi és 1736 nő), *mind magyar anyanyelvű*, akik közül *1700 róm. kat., 1305 gör. kat., 163 ref., 2 ág. evang., 1 gör. kel., 206 izr.* Lakóházainak száma 562, róm. kat. és gör. kat. templom helyben. *Tanügyét* 1 állami, 1 róm. kat. elemi, mindennapi népiskola és községi gazdasági továbbképző látja el. Lakói jobbára *földmívesek, iparosok* és *néhány kereskedő.* Birtokaik 3 nagybirtokon kívül főként közép-, kis- és törpebirtokra oszlanak. *Állatállománya* 1935-ben: 784 szarvasmarha, 393 ló, 1195 sertés és 401 juh. Gyári üzeme egy *malom.* A község állandó *piaca* Nyíregyháza 13 km-re. Körorvos Nagykállón. Legközelebbi *gyógyszertár* Apagyon 5,5 km-re. Legközelebbi közkórház Nyíregyházán. *Vasútállomása* helyben a Nyíregyháza–Vásárosnamény vonalon, posta, távirda és távbeszélő helyben.

2. Birtokviszonyok a polgári korszakban

A jobbágyfelszabadításkor — az egy Mattyasovszky Kálmán csekély földjét leszámítva — a földesurak a *Kállay*ak voltak. A jobbágyok 40 féltelket (560 hold) és 108 telektöredéket (alig 100 hold) kaptak. Azaz, az *új gazdák* kb. 700 hold földdel rendelkeztek az 1850-es évek közepén.

A napkori Kállay birtokosok azonban képtelenek voltak a tőkés mezőgazdasági termelés útjára lépni — azaz bérmunkával árut termeltetni —, földjeiket előbb

[1] Szabolcs vármegye. Szerk. *Dienes István*, Bp. 1939. 347. o.

bérletbe, zálogba, majd hamarosan eladták. A föld tüneményes gyorsasággal csúszott ki a lábuk alól. Azonban a föld nem a tőke-szegény, lassan gazdagodó felszabadult parasztok kezébe került. Rendkívül erős konkurens jelent meg velük szemben a zsidóság személyében. A főleg Oroszországból (Galiciából) beáramló zsidóság itt a Nyírségben érte el a leghamarabb az Alföldet és — letelepülést akadályozó törvények nem lévén — itt vetette meg elsőnek a lábát. A polgári törvényhozás a zsidóságot sújtó korábbi ingatlan-vásárlási tilalmat is feloldotta, s ennek következtében semmi akadálya nem volt, hogy a sok pató-páli mentalitású nyírségi földbirtokostól a földet megszerezzék.

Fentiek érthetővé teszik, hogy már az *1870-es kataszteri iratokban*[2] több zsidó bérlő vagy tulajdonos nevével találkozunk: Feldheim Ignácz, Englender Jakab, Gelbman Heim, Czukor Ignácz. Feldheim Salamon 1848-ban haszonbérlő Napkoron. Fia 1870-ben már sok száz holdnak tulajdonosa és bérlője.[3] Ekkor persze még számos Kállay is tulajdonos: Kállay Lipót, Kállay Béla, Kállay György, Kállay Andrásné. Birtokosok Jósika Miklós gyermekei is. De birtokos az a Jósa Péter is, aki biharvármegyei konzervatív párti vezérszónok, királyi táblai ülnök, a szabadságharc leverése után pedig királyi biztos, majd főispán volt, s 1874-ben halt meg Napkoron.

A kataszteri iratokból azt is megtudjuk, hogy Kállay Lipót örököseinek a *Ludas tó dűlő*ben, a Kállay Erzsébetet elvevő báró Jósika Miklós gyermekeinek a *Bodzás dűlő*ben, Jósa Péternek a *Töviskes kátyú dűlő*ben, Czukor Ignácznak a Kis tagban volt *kúriája,* azaz *lakóháza* és *gazdasági udvara.* Ezek a kúriák korábbi Kállay-kúriák továbbélései és a későbbi tanyák színhelyei.

A *kisgazdák* többnyire a korábbi telkes földek helyén — Hosszú föld, Nagy föld, Nagy kert, Lókert, Nyilas, Csere — birtokoltak szántót, szőlőik pedig a Kis erdőben, Ördöngősben, Rókásban, Orosz kertben, Várdi kertben voltak.[4]

A század végére már formálódik az a birtokszerkezet, ami a II. világháború előttig uralkodik. Mindössze Kállay Lipót országgyűlési képviselő 841 és Kállay Andrásné néhány holdja van még a Kállay família tulajdonában. Eltűnik a többi magyar birtokos is. Bleuer Lajos, Hartstein Antal, Leveleki Márton, Mandel Ödön mint új sokszáz-holdas zsidó bérlők és tulajdonosok jelennek meg. Hartstein Nyíregyházáról, Leveleki és Mandel pedig Nyírbátorból kerül Napkorra.[5] A parasztság csak néhány száz holddal gyarapodott.

Az *1911. évi statisztika* szerint már Kállay Leopold 840 holdas birtokát is zsidók: Windt Sámuel és Klein Sámuel bérlik. Megjelenik Sényőről Bodor Zsigmond, kinek lányát Gyulaházi Imre veszi el. Felbukkan ekkor Blau Pálné is, földjét Klein

[2] MOL S 79, 729. cs., 898. tétel.
[3] SzSzBML IV. B. 109, az 1848. évi zsidóösszeírás, 113/a–114.
[4] Lásd a 2. lábj.-et!
[5] Gazdaczímtár. 1897. II. 382–384. és 578. o.

Jakab és Fodor Jenő, kinek földjét Kelner Jenő bérli. Fodor Jenő Semjéni út — Pócsi út közti 746 holdas földjét csak 1938-ban parcellázzák fel[6] a parasztok között. (L. az 1. mellékletet!)

Az *1935. évi statisztika* szerint nyírbátori a zsidó Góth Lászlóné, valójában ő Mandel Ödön lánya, akit Góth László vesz el, 470 holdjuk tehát nagyrészt korábban is Mandel-birtok volt már. Góth Lászlóné földjét Frisch Bertalan majd Bergstein béreli. Az ő nevükből származik a Beri-tag és Bergstein-tag elnevezés. Özvegy Blau Pálné földjét Winkler Márton, Fodor Jenőét Winkler Ferencné, valamint Kállay Elemér földjét is Winkler Ferencné béreli. Bizonyára ezért nevezték a Fodor-féle földet 1938. évi szétparcellázása előtt Winkler-tagnak is, de nevezték így, — hasonló oknál fogva a Kállay-tagot is. Érdekességként jegyezzük meg, hogy a századforduló szabolcsi főispánjának, *Kállay András*nak a fia, *Kállay Miklós,* a későbbi miniszterelnök is birtokol itt 6 holdat. Napkor község *legelőbirtokossága* is rendelkezik 1935-ben 297 holddal.[7] Létrejön néhány — együttesen többszáz holdat kitevő — „kulák" birtok is.

Ezt a birtokszerkezetet örökölte tehát Napkor a II. világháború után. Ez volt az, amit a földreform idején radikálisan megváltoztatnak.

3. Történelmi előzmények

A debreceni református templom oratóriumában 1944. december 21-én összeült *Ideiglenes Nemzetgyűlés* szózata a földreformot is deklarálta.[8] Az *Ideiglenes Kormány* is azonnal ígéretet tett a nagybirtokok felszámolására, de — az egyre szaporodó spontán földosztások ellenére is — csak 1945 március 15-én rendelte el[9] a nagybirtokrendszer megszüntetését és a földműves nép földhözjuttatását. Ezzel valóra váltotta a magyar parasztság évszázados álmát.

Az *1848-as forradalom* felszabadította ugyanis az egész parasztságot a földesúri függés alól, elegendő földet azonban csak a telkes jobbágy kapott, a zsellér vagy a nincstelen paraszt föld nélkül maradt. A *Károlyi-kormány* által 1919 februárjában elfogadott földreform-törvény elmaradt a parasztság kívánságától, ráadásul sor sem került a megvalósítására. A *Tanácsköztársaság* a föld azonnali szocializálásával riasztotta el a parasztságot. Az 1920-ban végrehajtott *Nagyatádi-féle földreform* csak kereken 400 000 szegényt juttatott 632 000 kat. hold földhöz megváltott nagybirtokból, de még így is „... a 100 holdon felüli földbirtok részaránya az összes művelt földterület 53%-áról csupán 48%-ára csökkent. Az *1936-ban*

[6] Magyarországi Gazdacímtár. Bp. 1911. 634. o.

[7] Magyarország földbirtokosai és földbérlői. Gazdacímtár. Bp. 1937. 283. o.

[8] Földet, köztársaságot, állami iskolát! (Válogatta: *Balogh Sándor*). Bp. 1980. 47. o.

[9] 600/1945. ME sz. rendelet (MK. 1945. 10. sz.) a nagybirtokrendszer megszüntetéséről és a földmívesnép földhözjuttatásáról. Az 1945:VI. tc. által törvénybe iktatva 1945. IV. 14-én.

megindult földbirtok-politikai akció sem volt jelentős.[10] Bár ennek eredményeként 1938-ban napkoron Fodor Jenőnek a Töviskeskátyú és a Nagylapos dűlőkben lévő 710 hold földje került 183 kisgazda kezébe.[11] De még így is a föld fele Napkoron is néhány nagybirtokos kezén maradt.

A felsorolt földreformokhoz viszonyítva *az 1945-ös „földosztás"* radikális reformnak tekinthető. Igénybe vették az ország összes területének 35,4%-át, 5 599 576 kat. hold földet a szegényparasztság részére és közcélra. 642 342 személy kapott 3 258 738 kat. hold földet, átlagban 5,9 holdat.[12]

Az 1945. évi *földreform-törvény*[13] szerint — megváltás ellenében — teljes egészében igénybe kellett venni az 1000 kat. holdat meghaladó minden mezőgazdasági földbirtokot. Ilyen Napkoron nem volt. A 100-tól 1000 holdig terjedő földbirtoknál 100 kat. hold mentes volt az igénybevételtől. Ilyen Napkoron is volt hét. 200 kat. hold kiterjedésig mentesült az igénybevétel alól annak a földműves családból származó birtokosnak az ingatlana, akinek a mezőgazdasági termelés az élethivatása volt. Ha a megváltásra (igénybevételre) kerülő ingatlan között szőlő vagy gyümölcsös is volt, a tulajdonos kívánságára megfelelő területű szőlőt vagy gyümölcsöst kellett részére meghagyni, úgy azonban, hogy a megmaradó összes ingatlan terjedelme ne haladja meg a rendeletben megengedett legnagyobb területet. (1 kat. hold szőlő vagy gyümölcsös azonban 5 kat. hold szántónak felelt meg!) A megváltás alá kerülő ingatlanhoz tartozó élő és holt felszerelést, gazdasági épületet stb. is igénybe kellett venni. A juttatott földet az igényjogosultaknak egyéni és telekkönyvileg bekebelezett tehermentes tulajdonába kellett adni. Az igénybe vett legelőknek osztatlanul a község tulajdonába kellett kerülni. Az igénybe vett birtokokhoz tartozó kisajátított gazdasági felszerelést, gépeket és gazdasági épületeket, amennyiben azok szétosztása nem felelt meg a termelés érdekének, a földhözjuttatottakból alakítandó földművesszövetkezet tulajdonába kellett adni. Az igényjogosultnak juttatott föld nem lehetett nagyobb annál, amelyet egy földművelő család a maga erejével meg tudott művelni (15 kat. hold szántó v. 3 kat. hold szőlő, ill. gyümölcsös). Földhöz kellett juttatni a gazdasági cselédeket és mezőgazdasági munkásokat, valamint kisebb birtokuk kiegészítésére a törpebirtokosokat is. A házhelyek és ezekkel kapcsolatos konyhakertek céljára kisajátított területekből telekhez juthatott az a családos és vagyontalan magyar állampolgár, akinek tulajdonában házingatlan nem volt. Irányadó elv volt az is, hogy az igénybe vett földbirtok, ingó- és ingatlanfelszerelés, üzemek stb. tulajdonosának kártalanítás jár, a földhözjuttatottak pedig megváltási árat tartoztak fizetni. Azonban csak az utóbbira került sor az 50-es években. A megváltási ár a legutolsó katasz-

[10] *M. Somlyai Magda:* Az 1945-ös földreform. Bp. 1965. 14–16. és 23. o.

[11] SzSzBML VI. 101/95. d. (Áll. Földmérési és Térképészeti Hivatal).

[12] *M. Somlyai M.* 1965. 140. o.

[13] Lásd a 2. lábj.-et!

teri tiszta jövedelem 20-szorosa volt. A megváltási összegből „földbirtokrendező alap"-ot kellett létesíteni, melyből az állam „a megváltást szenvedőket" kártalanította volna.

4. A községi földigénylő bizottság

A parasztság földhözjuttatását a *községi földigénylő bizottságok* végezték. Ezek felállítását a földreformról szóló kormányrendelet végrehajtási utasítása[14] mondta ki 1945. március 28-án. Szabolcsban azonban ekkora már a földigénylő bizottságokat sok helyen létrehozták. *Napkoron* is — bizonyára a Nemzeti Bizottság javaslatára — már március közepén megválasztják a földigénylő bizottságot. Létszáma — a szabályzat szerint minden 20 igénylő után 1 bizottsági tag — 25–30 tag lett volna. Az ügyeket azonban mindig egy 5 tagú operatív ügyintéző bizottság intézte. A községi földigénylő bizottság (kfb.) *feladata* volt a község határában megváltás alá vonható földbirtokok, valamint a föld és házhelyigénylők összeírása, igényjogosultságuk elbírálása, a részükre juttatható ingatlanok területének a megállapítása, felhasználási-juttatási tervezet készítése, a juttatottak ideiglenes birtokba helyezése, kimozdítás vagy továbbjuttatás iránti javaslat készítése. Hatáskörükbe tartozott az igénybe vett ingatlanokon lévő kastélyok, gazdasági épületek, gépek, traktorok, élő és holt felszerelés leltárának és juttatási tervezetének az elkészítése is. A kfb.-ok *megszüntetését* a földreform befejezéséről szóló törvény[15] végrehajtásaként, egy földművelésügyi miniszteri rendelet[16] mondta ki 1947. február 1-i hatállyal. Hatásköre ekkorra már csak a tartalékföldek juttatására, fellebbezések elbírálására, valamilyen okból megürült föld továbbjuttatására szorítkozott. Ezt a hatáskört 1947. február 1-je után a községi elöljáróságból, a nemzeti bizottságból és UFOSz-ból (Újbirtokosok és Földhözjuttatottak Országos Szövetsége) álló községi hármas bizottság vette át. A napkori kfb. közvetlen felügyeleti szerve a *Szabolcsvármegyei Földbirtokrendező Tanács,* ill. a *Szabolcsvármegyei Földhivatal,* főhatósága pedig a *Veres Péter* által vezetett *Országos Földbirtokrendező Tanács* volt.

Érdekessége a *napkori* földreformnak, hogy a földosztást végző 32 tagú *földigénylő bizottságnak a szűkebb vezetősége,* az elnökkel együtt, többször is változott.[17] Az első bizottság elnöke a 10–12 holdas *sváb Linzenbold József* volt. Ő állítólag az oroszokkal szimpatizáló Hepp János tolmácsnak volt a barátja és talán ennek köszönhette ezt a megbízatását. Bizottságának tagjai Pápai Mátyás (jegyző),

[14] 33.000/1945. FM sz. rendelet; MK 1945. 14. sz., 1945. III. 28.
[15] 1947. évi V. törvény
[16] 132.000/1947. FM sz. rendelet, 1947. II. 1.
[17] *Lekli Béla:* Kelet-Magyarország. Hétvégi Melléklet. 1985. aug. 10.

Obsitos Mátyás, Czimer Antal és Kerényi Mihály voltak. Linzenbold József bizonyára „liberálisan" értelmezte azt az elvet, hogy kinek lehet földet juttatni, mert hamarosan át kellett adnia a vezetést a nincstelen, szakszervezeti vezető, Orosz Ignácznak. E bizottságnak a tagjai: Obsitos Mihály, Potesnyik Mihály, Czimer Antal és Czirják Mihály voltak. Az *„orosz-végi"* Orosz Ignác valóban a szegények között osztotta szét a földet. Hat hónapi elnökség után őt saját elbeszélése szerint[18] azért váltották le, mert a kommunista-vezető Bogár József nem helyeselte, hogy nem földműves, hanem kovács osztja a földet. Mező Sándor (de másoknak is) véleménye szerint[19] pedig azért menesztették, mert több földet is kiosztott, mint amennyi rendelkezésre állt és mert megvesztegethető is volt. Mező Sándor viszont, aki a Hartstein-féle szőlőt művelő nemrég bevándorolt (elfogulatlan) idegen volt — mint magáról mondta — elnökként a jogszabályoknak megfelelően kijavította a hibákat. Bizottságának tagjai egy 1946. szeptember 14-i aláírásnál[20] id. Czirják Mihály, Panykó Mihály, Támba Mihály és Hepp József.

5. A szétosztott birtokok

Kiknek a földjét osztották szét? Milyen volt a *földbirtokmegoszlás 1945-ben Napkoron?* 1945 tavaszán, a földreformkor a szántó és gyümölcsösföldeknek kb. a fele volt a paraszti réteg kezében. Ugyanis, pár évvel korábban, 1938-ban a 77 125/1938. FM sz. rendelet alapján 183 személy már megvásárolta Fodor Jenő *Töviskeskátyú* és *Nagylapos dűlők*ben fekvő 710 holdnyi, 2–3 holdakra parcellázott földjét.[21] A föld másik fele — részben a feudális örökségként (Kállayak), részben új szerzeményként kis és nagybirtokosok kezében volt. A Kállayak közül — akik a középkor folyamán végig birtokoltak a faluban, hol az egész falut, hol annak egy részét — már csak Kállay Elemér rendelkezett 639 hold bérbe adott földdel a falu Oros és Tura felé eső határában, a Kállay Miklós volt miniszterelnök fia, Kristóf pedig már csupán hat holdat bírt. A XIX. század második felében a Kállay birtokok nagyobb része *zsidó tulajdonosok:* Czukor Vilmos (majd Bodor Zsigmond), Fodor Jenő, Hartstein Antal, Blau Pál, Leveleki Géza, Mandel Ödön kezébe került. Majd Bodor Zsigmond két lányát két Gyulaházi-fiú vette el. Így Napkor legnagyobb birtokosa a földosztáskor, 700 holddal, Gyulaházi Imréné volt. Férje ugyanis nem tért vissza a deportálásból! Földjük a Tötön és környékén valamint Semjénben volt. Hat Hartstein (Ernő, Sándor, László, Endre, Antal, Józsefné) együttesen kereken 525 holddal rendelkezett a deportálás előtt. Földjük Apagy és

[18] A szerző beszélgetése *Orosz Ignácz*cal 1979. IX. 1-én.
[19] A szerző beszélgetése *Mező Sándor*ral 1978 és 1979 nyarán.
[20] SzSzBML, XVII. 553, Napkor Községi Földigénylő Bizottság iratai, 1945–47.
[21] SzSzBML VI. 101/95. d.

Tét irányában húzódott. Blau Pálnénak kereken 200 holdja volt a Pócsi út és a Piripuc között, Leveleki Magdolnának pedig 123 és fél holdja a nagykállói út mellett. A felosztott birtokok között tehát csak kettő volt 500 hold fölött (Gyulaházié, Kállayé), 5 volt 100 és 500 hold között (Hartsteineké, Blau Pálnéé, Leveleki M.-é és Nagybégányi Dezsőé). Felosztottak 32 hold vitézi földet is! *Összesen 25 birtokos 2722 hold* 477 négyszögöl földjét. (Ugyanis számos 100 hold alatti szőlőgyümölcsöst is felosztottak, mivel azok az 5-ös szorzószámmal számolva meghaladták a 100 holdat!) *Visszahagytak* a kötelező 100 hold szántó helyett 20 hold szőlőt Gyulaházinénak, Hartstein Ernőnek, Kállay Elemérnek, 10 holdat pedig Haraszti (Hartstein) Endrének, 74 hold szántót pedig Balla János nyugdíjas jegyzőnek. Összesen visszahagytak a tulajdonosoknak 75 hold szőlőt és 80 hold szántót. A teljes földosztást a 2. melléklet mutatja.[22]

6. A földhözjuttatottak

Kik jutottak földhöz? A gazdasági *cselédek* 422 holdat, a *mezőgazdasági munkások* 620 holdat, a *törpebirtokosok* 719 holdat kaptak. Hangsúlyozzuk nem ingyen kapták, az 1950-es évek végére mindenki megfizette. Más kérdés, hogy mivel a földbirtokos réteget akkorra teljesen likvidálták, megsemmisítették, a kártalanítási összeg szinte teljes egészében az állam zsebébe folyt. (Elvétve előfordult a 40-es évek második felében bizonyos esetekben részleges kárpótlás!) Az átlagban 3 hold — *földhöz juttatott 529 személy* 1794 hold föld tulajdonosa lett.[23]

A vagyonosabb gazdák — túlnyomórészt az egykori sváb telkes jobbágyok leszármazottai — további földhöz tehát nem jutottak. Ez egy időre újabb ellentétek forrása lett.

A kiosztott földek nagy része — 1680 kh — szántó volt, 244 hold pedig *szőlő,* ill. *gyümölcsös*. De felosztásra került a Sámér *nádasa* is. *362-en kaptak házhelyet,* 6 köztelekkel együtt 178 hold terjedelemben: a *Piripucon* 284, a *főutcában* 3, a *Gyulaházi majorban* 36, az *Ilona tanyán* 28, Nagybégányi Dezső és Hartmann Ferenc majorjában 21 — átlagban 600 □-öl nagyságú — házhelyet. (Lásd a 3. mellékletet!)[24]

A földingatlanok mellett az *uradalmi ingóságok*[25] is gazdát cseréltek. Egy része a front elvonulása után önkényesen vagy szervezetten került a szegény rétegekhez, más része az 1946 nyarán megalakult földművesszövetkezet tulajdonába jutott.

[22] MOL-XIX-K-11-a-249. 051/1947. OF asz.

[23] Uo.

[24] MOL-XIX-K-11-a-446. 381/1949. OF asz. (Szabolcsvármegye Földhivatalának 6823/1948. sz., az Országos Földhivatalhoz felterjesztett határozata).

[25] SzSzBML XVII. 553/20. d., Napkor kg. Földigénylő Bizottsága

Bizonyos házingatlanoknak — mint az Apagyi út melletti, a háború alatt teljesen szétlőtt Hartstein-féle kastélynak — közvetlenül a háború után osztották szét használható anyagát, a Kállay-féle kastélyt pedig 1953-ban bontották le.

Mindenesetre minden igénybe vett területet felosztottak és minden nincstelen — néhány később jelentkezőt vagy adminisztratív tévedést leszámítva — földhöz jutott.

A földosztás Napkor lakosságának *társadalmi rétegződésében gyökeres változást* hozott. Nemcsak a kisszámú nagyobb birtokos-réteget tüntette el, de nagymértékben csökkentette a tehetősebb — főleg sváb — gazdaréteg és a szegény zsellér és cseléd (főleg orosz-végi és tanyasi) lakosság közötti vagyoni különbséget is. Az itt-ott még nemzetiségi színezetű, de alapjában vagyoni jellegű különbséget véglegesen csak az újabb nagy „földcsuszamlás", az egész falu földműves lakosságát tömörítő, 1960-ban szervezett termelőszövetkezet kohója tüntette el.

7. Földvisszaperlések

Napkor község földigénylő bizottságai *rendkívül radikálisak* voltak. Oka elsősorban az lehetett, hogy a falu földjének jelentős része volt a közép-birtokosok kezében, akik nagyszámú cselédet, napszámost alkalmaztak. Ez utóbbiak most mindannyian földet kértek. Így, bár a minimális 3 holdat kapták házaspáronként és 1 holdat gyermekenként, mégis minden kioszthatő föld elfogyott. A földbirtokosok viszont a jogszabály által megengedett legnagyobb mennyiségű földet szerették volna megtartani. Ezért szinte mindegyikük *fellebbezés*sel, *panasz*zal élt, többnyire eredménytelenül.

a) Kállay Elemér panasza[26]

Kállay Elemérnek mindössze 20 hold 1 éves telepítésű szőlőt hagytak vissza a 639 hold földből. Ő először a szőlő használhatatlanságára hivatkozva 100 hold, majd arra, hogy felesége is maga gazdálkodott, fia is gazdálkodni fog a földön, 200 hold szántót kért. Kijelentette, hogy ha a 100 kat. hold sem marad meg a tulajdonában, az azt jelenti, hogy „kiűzték abból a megyéből, amelynek története a Kállay névvel egybeforrott". Az Országos Földbirtokrendező Tanács visszaítélt neki még 40 hold szántót, de csak addig, amíg a szőlő termőre nem fordul. Később Kállay E. azt igyekezett tanukkal bizonyítani, hogy fia Kállay Ferenc részt vett az ellenállási mozgalomban, s így mint ilyet 300 hold illetné meg. Ez azonban csak az Ideiglenes Nemzetgyűlés Politikai Bizottsága által volt igazolható. Ezt az utat

[26] MOL-XIX-K-11-a-2993/1945. OF asz.; MOL-XIX-K-11-a-32010/1946. OF asz., SzSzB-ML XVII. 553/20. d. Napkor kg. Földigénylő Bizottsága.

azonban nem akarta végigjárni. „Tekintettel arra — írja a Napkori Földigénylő Bizottságnak 1945. VII. 29-én —, hogy tudomásom szerint is Napkor községben a földigénylők száma igen nagy, mielőtt a Nemzetgyűlés Politikai Bizottságához fordulnék, bizalommal fordulok Napkor község Földigénylő Bizottságának minden egyes tagjához s kérem, legyenek tekintettel arra, hogy birtokom évszázadokon keresztül mindig családom birtoka volt. Fiam annak minden göröngyéhez szívós szeretettel ragaszkodik, kisgyermek kora óta gazdálkodáshoz érzett hajlamot, jelenleg is a József Nádor Műegyetem Mezőgazdasági Szakának hallgatója, tanulmányait Isten segítségével rövidesen befejezi s akkor szeretne hazatérni ősei birtokára, hogy azt két keze munkájával is megművelje. Tehát egyrészt tekintettel Napkor község sok földigénylőjére, másrészt, mert szeretném, ha az ügy közös megértéssel minél gyorsabban intéződnék el, hogy ősszel már mi szánthatnánk és vethetnénk, abban az esetben, ha a tisztelt Földigénylő Tanács kérésemet tekintetbe veszi és fiam számára 100 k. hold szántót visszajuttat, nem fordulok a 300 hold igénylésével a Nemzetgyűlés Politikai Bizottságához. ... Ha lehetséges, kérem a 100 k. hold szántót a tanya mellett juttatni a fiam számára, de ha ez nem volna már keresztül vihető, akkor is mindenesetre egy tagban legyen a szakszerű megművelés szempontjából a 100 k. holdhoz való tanyai épületekkel és megmaradt csekély felszereléssel. ... Kérem még, hogy ha Napkor községben elfekvő lakóházamat gyűlések céljaira, kertemet Népkert számára bérbevennék, hagyjanak meg fiam részére megfelelő lakást s a jelenlegi zöldségesnek használt zöldséges-kertet, hogy fiam családi házában, abban a községben s a között a nép között élhessen és gazdálkodhasson, amihez kis gyermek kora óta mindig szeretettel ragaszkodott." (Kállay E. szerényen kastélyát nevezi lakóháznak!)

A Napkori Földigénylő Bizottság tagjait azonban nem hatották meg egyáltalán Kállay Elemér már-már könyörgő szavai. Az évszázadok során annyira elidegenedtek az őket „szerető" uruktól, hogy a legkategorikusabban elutasították kívánságát. A Bizottság arra hivatkozott, hogy Kállayék a megkapott 20 holdat sem művelték meg. Kállay E. megbízottja viszont azzal érvelt, hogy „a régebben visszajuttatott 20 kh.-t azért nem munkálta meg, mert ő ezen rossz állapotban lévő szőlő és gyümölcsös helyett már eredetileg is 100 k. hold szántó visszajuttatását kérte, és mert attól félt, hogy ezen 20 kh. elfogadásával, a 100 kh.-hoz való jogától elesik". Kállay Elemérné személyesen sem átallotta megkövetni a Bizottságot. Kállay Elemérné — Orosz Ignác elbeszélése szerint — megkérdezte a bizottságtól: „Mit fog ő ezután enni?" Mire Czirják Mihály bizottsági tag a francia forradalom nyerességével azt válaszolta: „Menjen legelni!" Végül is a Földigénylő Bizottság e szavakkal küldi meg a kérelmet a Megyei Földbirtokrendező Tanácsnak: „Fent nevezett által benyújtott kérelmet és mellékletét azzal terjesztjük be, hogy szíveskedjen azt elutasítani, mivel semmi néven nevezendő jogalapja nincs. Egyébként is az egész birtok fel lett osztva, abba a jelentkezők, illetve igénylők birtokba lettek helyezve,

viszont máshol őket kárpótolni úgysem állna módjában a bizottságnak." Ezek után Kállay Elemér a 20 hold gyenge szőlőn is hamarosan túladott. Így végleg eltűntek a faluból. 1953-ban — sajnos — a község tulajdonába vett szép barokk *kastélyukat* is lebontották. Így — ha a *római katolikus templom kereszthajója* nem maradt volna fenn, ha a római katolikus templomban található Kállay-szék nem őrizné emléküket — még tárgyi nyomuk sem élne majd ezeréves falvukban. Pár évvel ezelőtt az Ilona tanya környékén még látható volt ugyan az 1860-ban elhunyt Kállay Leo *sírköve*. Azóta azonban bizonyára már az is eltűnt. Mint ahogyan az enyészet ölében van már a valamikor szép *Kállay családi kripta* is, melynek romjait 8–10 évvel ezelőtt még a szerző is láthatta.

b) Gyulaházi Imréné panasza[27]

Gyulaházi Imrénének is 20 hold szőlőt hagyott vissza a Földigénylő Bizottság. Neki férjével együtt 700 holdja volt Napkoron. Kállósemjénben még ennél is többel rendelkeztek a Gyulaháziak. *Gyulaházíné 200 hold visszahagyását kérte,* részben arra hivatkozva, hogy férje „földműves család"-ból származik és „élethivatásszerűen" foglalkozott a mezőgazdasági termeléssel (ez utóbbi igaz is volt), részben pedig arra, hogy a férje és az ő földje telekkönyvileg is külön-külön 100 holdon felüli tulajdont képezett s így külön-külön is megilleti őket a 100–100 hold föld.

Gyulaházi Imréné 1945. március 31-én ezt írja a Tekintetes Földigénylő Bizottságnak: „Ezen 200 holdba meghagyni kérem a férjem telekkönyvi tulajdonát képező napkori ingatlanokból elsősorban azon *100 kh. hold szántót,* amely a községtől legtávolabb eső részen, az O.F.B. által juttatott földek mellett, a *kiskállói út mentén fekszik, éspedig a Töt gyepig terjedő szélességben.* További 100 k hold helyett — annak érdekében, hogy a földigénylők részére minél több föld álljon rendelkezésre — 20 kh. szőlő és gyümölcsös meghagyását kérem, amely szőlő és gyümölcsös az én (Gyulaházi Imréné) tulajdonomat képező szőlő és gyümölcsösből lenne az ő részére átadva és az én beleegyezésemmel telekkönyvileg átírva. ... Mentesíteni kérem végül a 100 kh. megműveléséhez szükséges élő és holt gazdasági felszerelést, gazdasági épületeket (dohánypajta 10 fiókkal, csomózóház), 10 kh. dohányengedélyt, végül a 20 kat. hold megműveléséhez szükséges felszerelést."

A meghagyandó szőlőről ezt írja: „... azon *20 hold szőlő és gyümölcsös* tulajdonomban való meghagyását kérem, ami *a telepre vezető út baloldalán* fekszik. Meghagyni kérem továbbá — a 20 kat. holdba betudandólag — azon kb. 1 m. hold területet, amelyen a borház és a szőlőkezelési lakás van s amelynek tulajdona

[27] MOL-XIX-K-11-a-2993/1945. OF asz.

és használata az okszerű gazdálkodás folytatásához nélkülözhetetlen. Végül mentesíteni kérem a 20 kat. hold megműveléséhez szükséges felszerelést.

Természetesen ezen bejelentésem nem érinti a *belsőség*re és ahhoz tartozó *parkra* fennálló tulajdoni jogomat és igényemet, mivel az mint nem mezőgazdasági művelés alatt álló terület nem esik megváltás alá."

A *Községi Földigénylő Bizottság* Linzenbold József elnök és Erdei Mihály jegyző aláírásával 1945. április 17-én így foglal állást az ügyben: „Kérelmező a földet maga nem munkálta sohasem, csak a gazdaságot irányította, így a törvény szerint részére házastársával együtt saját kérelmére 20 kat. hold szőlő és gyümölcsös hagyatott vissza. Többre igényt nem tarthat."

Meglehet, hogy a tulajdonosok agresszívnek látszó követelései, vagy mert valóban kevésnek bizonyult az igénylők számához viszonyítva a kiosztható föld, a második földigénylő bizottság elnöke azzal a kéréssel fordult az országos Földbirtokrendező Tanácshoz, hogy néhány volt birtokosnak (Gyulaháziné, Hartsteinek, Leveleki M. stb.) *egyáltalán ne haggyanak vissza földet.* „... kérjük az Országos Tanácsot — írja Orosz Ignácz a bizottság kérelmében — hasson oda és határozatilag mondja ki, hogy Napkor községben pedig a megváltást szenvedők részére a Községi Földigénylő Bizottság *ne adjon vissza egy* talpalatnyi földet sem, annál az indoknál fogva, hogy a megváltást szenvedettek, Gyulaházi Imréné kivételével, egy sem lakik a községben, így tehát azoknak mindegy, hogy Napkor községben marad 20 kat. hold szőlőjük vagy 100 kat. hold szántójuk, avagy a Dunántúl valamelyik részében. Ezekre az ingatlanokra pedig a község lakosságának szüksége van, mivel a föld kevés, az igénylő pedig sok. Természetesen, Gyulaházi Imréné is beleesne ebbe a rendszerbe, mert mint egyedüli nő, igazán mindegy neki, hogy Napkoron lakik vagy más vidéken. ...

A kérdéses földbirtokosok a következők:

1. *Gyulaházi Imre és neje,* jelenlegi lakása Napkor;
2. *Leveleki Magdolna,* jelenlegi lakása Bp., régi idők óta;
3. *Hartstein Ernő* deportálva van, egy fia Nyíregyházán lakik;
4. *Hartstein Endre* deportálva van, egy fia Nyíregyházán lakik;
5. *Mandel Jenő és Sámuel* deportálva vannak, hozzátartozójuk nincs.
6. *Kállay Elemér,* Bp.-en lakik, soha nem is lakott Napkoron."

Gyulaháziné kétségbeesetten tiltakozik: „Férjemet és három kiskorú fiamat a németek a múlt év nyarán deportálták, a családból teljesen egyedül vagyok, s most engem is deportálni akar a Földigénylő Bizottság a saját otthonomból az ország más részére."

Végül is az Országos Földbirtokrendező Tanács nem teljesítette a Földigénylő Bizottság kérését. Gyulaháziné éveken keresztül gazdálkodott Napkoron 20 hold szőlőjében. Később Budapestre, majd Amerikába távozott.

c) Leveleki Magdolna panasza[28]

Leveleki Magdolna azért tett panaszt, mert 125 kh. szántóföld ingatlanát (a Nagykálló felé menő út bal oldalán volt!), amelyet már 14 esztendeje napkori lakosok — Hepp János, Molnár János, Pekk József és Orosz Sándor — béreltek, s a bérösszeget mindenkor rendesen megfizették, ezt *az ingatlant 100 holdon aluli részében is a kfb.* 1945. év végén *kiosztotta* és a bérlőket kitette. Leveleki Magda kérelmeiben segélyt és 100 hold csereingatlant kér.

Egyik tragikus hangú levelében 1947 májusában az O. Földalaphoz azt írja: „*A legkétségbeejtőbb nyomorban élek.* A deportáltak szállásán lakom tömeglakásban és tömegélelmezést kapok, egyetlen ruhám, amelyet a deportálásból való hazatérésem óta viselek, annyira tönkrement, hogy valósággal nincs miben járnom. Most édesanyám — aki szintén nyomorban sínylődött — öngyilkos lett, megmérgezte magát. Minden támasz nélkül egyedül maradtam. Az előadottak alapján tisztelettel azt kérem méltóztassék részemre sürgősen megfelelő összegű segélyt kiutalni."

„... Sokat üldözött, deportált voltomtól el is tekintve, ez az eljárás annál fájdalmasabban érintett, mert ezt az ingatlant atyámtól örököltem, aki elveiért annak idején maga is szenvedett s mint jó szocialista az 1919. évben a nyíregyházi börtönben raboskodott" — írja egy másik kérelmében.

A Szabolcsvármegyei Földhivatal 1948. VI. 21-én 5471/1948. Mfh. sz. határozatában megállapítja, hogy Leveleki Magdolna budapesti lakosnak az élethivatása nem a földművelés, s ezért a határozati rész szerint kártalanítást (és nem csereingatlan visszaadását!) kellett elrendelnie.

A *pénzbeli kártalanítás*ról viszont a Földbirtokrendező Alap úgy nyilatkozott, hogy a megváltást szenvedők kártalanítása az állam feladata, de a földreform befejezésének pénzügyi lebonyolításával kapcsolatos terhek viselése miatt, valamint a kártalanítás intézményes rendezésének hiánya miatt, kérelmének teljesítésére ez idő szerint lehetőség nincs. A kör bezárult. Panaszos még megpróbálkozott protekciót szerezni.

Kiss Roland jeles szabolcsi szociáldemokrata vezető, akkori honvédelmi politikai államtitkár állt ki mellette 1948. november 17-én: „Tekintettel arra, hogy a kérelmező nevelő- és mostohaapja az 1919-es forradalomban tanúsított politikai (szocialista) magatartásáért súlyos büntetést szenvedett (velem együtt volt fogságban is), és az apa miatt az egész család sok üldöztetést, erkölcsi és vagyoni károsodást szenvedett, méltányosnak látom, hogy kérelme a törvény által lehetővé tett keretben teljesíttessék, annál is inkább, mivel a felmenőitől örökölt föld volt a megélhetésük alapja, amelyen maguk is dolgoztak. Mint volt szabolcsi főispán és

[28] MOL-XIX-K-11-a-32.010/1946; 249.051/1947; 338.787/1948; 446.381/1949. OF asz.

képviselő nem térhetek ki azelől, hogy — az egyébként jogosultnak is látszó kérelmet — támogassam." Úgy tűnik azonban, hogy itt még a protekció sem segített.

d) Haraszti (Hartstein) Antal panasza[29]

Haraszti (Hartstein) Endre nyíregyházi lakosnak Napkor községben volt 22 kh. szőlő-gyümölcsöse és 23 kh. szántó ingatlana. A volt KFB a szántót igénybe vette és 1945. december 31. előtt a földreform során ténylegesen felhasználta, míg a 22 kh. szőlő-gyümölcsösből 20 kh-at az első és a második KFB Haraszti Endre, ill. jogutódja Haraszti Antal részére visszahagyott. A harmadik KFB azonban 1946 tavaszán *igénybe vette Haraszti Endre 10 kh holdon felül eső ingatlanát is,* melyet a Szabolcsvármegyei Földbirtokrendező Tanács szintén jóváhagyott és a mérnöki munka során a műszaki munkát végző mérnök úgy dolgozott fel, hogy Haraszti Antal részére csak 10 kh szőlő lett visszahagyva. Haraszti Antal 10 kh-on felüli 10 kh szőlőjét folyó gazdasági évben még használhatta, de a következő gazdasági évre a Megyei F. Tanács által kijelölt igénylőket helyezték birtokba.

Haraszti Antal a 10 hold szőlő igénybevétele ellen fellebbezett. Az Orsz. Földbirtokrendező Tanács azonban a fellebbezést a napkori földbirtokpolitikai viszonyokra hivatkozva elutasította, mivel Napkoron az átlagos föld-juttatás mértéke rendkívül alacsony, 3 kh volt.

e) Hartmann Ferenc fellebbezése[30]

Hartmann Ferenc gazdálkodó 1941-ben mintegy *90 kh ingatlant vásárolt Napkoron,* amelyet a zsidó törvények miatt Kovács Kázmér nevére íratott. Az ingatlanból a megyei Tanács 1135/1945. sz. határozatával 25 kh-at hagyott meg. Hartmann F. ez ellen fellebbezéssel élt és kérte a többi ingatlanának a visszaadását is. A községi elöljáróság azonban azt jelentette, hogy időközben Hartmann F. *összes ingatlanát igénybe vették:* részben kis igénylőknek lett szétosztva, részben legelő céljaira lett átadva, részben erdősítés céljára lett biztosítva. (Ingatlana a Rókás–Ördöngős–Bárórész–Oroszkert szőlő-domb mögött húzódott.)

„...Nyilvánvaló — írja Hartmann fellebbezésében —, hogy *nem háborús nyereség* vagy üzleti haszon volt az az összeg, amelyért az ingatlant megvásároltam, hanem az eladott ingatlanom és az azon lévő jószágállomány értékéből vásároltam meg a kérdéses ingatlant. Az iratoknál elfekvően igazolva van az általam előadottak valódisága és így nem csupán az ingatlan, hanem az azon lévő élő és holt felszerelések eladási árát is figyelembe kellett volna venni kérésem elbírálásánál.

[29] MOL-XIX-K-11-a-249.051/1947. OF asz.
[30] MOL-XIX-K-11-a-249.051/1947. OF asz., 296.357/47. OF isz.

A Vármegyei Tanács határozata is megállapítja, hogy élethivatásom a gazdálkodás és az ingatlan létfenntartásomat szolgálja. A vonatkozó rendeletek értelmében tehát az egész ingatlan mentes a megváltási eljárás alól.

A vonatkozó rendeletek értelmében is vissza kell hagyni részemre az egész ingatlant, de továbbmenőleg hivatkozom panaszomban azon *méltányossági okra,* hogy *hadirokkant*nak vagyok tekintendő. Ugyanis 1940-ben, mint *munkaszolgálatos* olyan sérülést szenvedtem, amelynek következtében lábamat amputálni kellett."

Hartmann F. nem vette figyelembe, hogy a jogszabály nemcsak mezőgazdasági termeléssel foglalkozást ír elő 200 hold igénybevétel alóli mentesítéshez, hanem fizikai értelemben is földműveléssel foglalkozást, valamint földműves családból való származást. Bár az ügyhöz további adatokat nem találtunk, feltételezhető, hogy a fellebbezés eredménye csak pénzbeli kártérítés ígérete volt, amit az állam valószínűleg nem teljesített.

f) Blau Pálné földje[31]

A 212.270/1946.II/1. OF sz. véghatározat úgy rendelkezett, hogy az özv. Blau Pálnétól örökölt *70 hold* kiterjedésű ingatlannak megváltását (azaz igénybevételét) teljes terjedelemben írja elő, de egyben megállapítja azt is, hogy az 1946. évi IX. törvénycikk értelmében Gráf Herminát pénzbeli kártalanítás illeti meg. Blau Pálné 200 holdnyi földjéből tehát 70 holdnak jelentkezett a (nem vér szerinti) örököse.

Ezen véghatározat rendelkezéseivel kapcsolatban Gráf Hermina a következőket írja: „Én özv. Blau Pálné örökhagyó szolgálatában több mint 35 évet töltöttem el önfeláldozó és hűséges munkában anélkül, hogy fizetésül egy fillért is kaptam volna. Az a 70 hold hagyomány, amelyet özv. Blau Pálné örökhagyó végrendeletileg nekem juttatott, az az én megszolgált munkabéremet képezi. Tekintettel pedig arra, hogy az előadottak szerint nekem most már egy fillér vagyonom nincsen, bombakárosult is vagyok, mint ilyen minden néven nevezendő alsó és felső ruhámat az ostrom alatt elvesztettem, — másrészt pedig idősebb koromra és súlyosan beteg állapotomra való tekintettel teljesen munkaképtelen vagyok: aziránt terjesztek elő tiszteletteljes kérelmet: méltóztassék az engem megillető pénzbeli kártalanításra *előleget* folyósítani".

Az Országos Földhivatal válasza az volt, hogy az 1946. évi IX. törvény szerint valóságos és teljes becsértéknek megfelelő kártalanítást a 185.000/1946. FM sz. rendelet külön jogszabályi rendelkezésre utalta, viszont a vonatkozó jogszabályi rendelkezés hiányában kérelme egyelőre nem teljesíthető. Valószínűleg később sem teljesült.

[31] MOL-XIX-K-11-a-249.051/1947. OF asz.

g) Mandel Károly igénye[32]

1945. április 3-án 393/1945. sz. határozatával a Napkori Földigénylő Bizottság — mivel úgyvélte, hogy tulajdonosa nem él — igénybe vette *Mandel Samu* 19 kh és 653 négyszögöl *telepi* szőlőjét és 7 hold egyéb összesen 27 hold és 1432 öl kiterjedésű földjét.

1945. június 21-én azonban fia, *Mandel Károly* jelentkezett az örökségért. Ezt írta a Napkori Földigénylő Bizottságnak: „Apámnak, Mandel Samu nyíregyházi lakosnak, aki 1944. május havában meghalt, tulajdonát képezte Napkor községben 35 kh szőllő. Ezen ingatlanokat Mandel Samu a fasiszta törvények következtében zsidó származása miatt elvesztette ... az ingatlanokat az O. Földhitel Intézet házi kezelésben tartotta. ... tisztelettel kérelmet terjesztek elő az ingatlanok visszaadására. ... 20 kat. hold szőllőt kérek a megváltás alól mentesíteni, míg az ezen felüli ingatlanok tekintetében a törvényes megváltási árat igényelem."

Válaszul bizonyára a pénzbeli kárpótlás ígéretét megkapta.

h) Vasvári Klár Dezső igénye[33]

Klár Sándorné sz. Mandel Jolánnak Napkoron 25 kh., Leveleken 75 kh. képezte a tulajdonát. Urszényi Mihályné, sz. Klár Dóra — kinek Klár Dezső a testvére volt — Nyírvasváriban 220 kh. földdel rendelkezett. Mindhárom ingatlanon Klár Sándor, Mandel Jolán férje gazdálkodott. Mindhárom ingatlant a helyi földigénylő bizottságok igénybe vették. A Napkor községben fekvő 25 kh. ingatlant a Megyei Tanács a KFB kérelmére 1946. augusztus 8-án kelt 86/1945. sz. határozatával igénybe vette *legelő* céljára a községnek.

Vasvári Klár Dezső, törvényes örökös 100 kh mentesítését kérte az igénybevétel alól. Az O. Földbirtokrendező Tanács helyt adott a kérésnek, de mivel a földek már ki voltak osztva, csere ingatlant részére a bácsalmási kitelepített svábok földjéből juttatott.

1948-ban Vasvári Klár Dezső már arról panaszkodik az Orsz. Földhivatalnak, hogy a bácsalmási UFOSZ szervezet nem hajlandó neki a 100 hold csereingatlant kiadni. A Bács-Kiskun Megyei Földhivatal az OF-hoz küldött jelentésében megállapította, hogy „a bácsalmási UFOSz szervezet nevezettel kapcsolatban önkényes és jogszabályt sértő magatartást tanúsított".

[32] MOL-XIX-K-11-a-446.381/1949. OF asz.

[33] MOL-XIX-K-11-a-32.010/1946. OF asz., 304.209/1947. OF isz., 62.584/1948. OF isz.

8. A szegények panaszai

A szegények vagy azért panaszkodtak, mert nem kaptak földet vagy azért mert keveset kaptak, vagy azért mert visszavonták a juttatott földet.

Lipták József, Hepp Pál, Kovács István, Obsitos János, Antal Illés, Török Imre, Orosz Ignácz és Gáva János azért éltek panasszal, mert földjuttatásban nem részesültek. Panaszukban előadták, hogy többnyire *hadifogságból hazatért emberek* és az igénylésből kimaradtak. Hasonlóképpen földjuttatás iránt nyújtottak be kérelmet Kántor István, Páll József, Boda István.[34]

Farkas Sándor juttatott föld elvonása miatt panaszkodik. Boros János és Karácsonyi Demeter amiatt panaszkodnak, hogy amíg 1945-ben a Vörös Hadseregben önkénteskedtek, a már megkapott 2 hold földjüket visszavonták. A honvédelmi miniszter vizsgálatra az Országos Földhivatalhoz, az pedig az alsóbb szervekhez küldte az ügyet. Bizonyára ismét megkapták a 2 holdat. Vitéz Imrey Ferenc volt OFI gazdatiszttől a 10,5 hold földből 6,5 holdat vontak vissza.[35]

Pásztor Ferenc és társai pedig egyenesen a volt *Községi Földigénylő Bizottság* tagjainak működését tartják sérelmesnek. Szerintük a KFB-tagok a földosztás körül „nagy igazságtalanságokat követtek el". Sérelmezik azt is, hogy a Földigénylő Bizottság tagjai maguknak osztották ki azt az ingatlant, amely részükre, mint volt gazdasági cselédek részére nagyon is alkalmas lett volna és még a mai napig sem rendelkeznek házhellyel. Előadják továbbá, hogy a Földalap tulajdonát képező értékekből a Földigénylő Bizottság eladásokat eszközölt, azonban ezen készletek vételárának hova fordításáról tudomásuk sincs, továbbá a dohánypajták, gépszín és műtrágyajuttatások körül nagy igazságtalanságokat követtek el. Sérelmezik továbbá, hogy olyanok is kaptak földet, akik nem igényjogosultak. Az Országos Földhivatal a Megyei Földhivatallal kivizsgáltatta a panaszbeadványban foglaltakat.[36] Következményeiről nem tudunk semmit.

9. A tanyák és majorok vége

Mindenekelőtt meg kell jegyezni, hogy itt nem az alföldihez hasonló — egy-egy parasztcsalád által birtokolt, a falutól, várostól távol eső piciny településről van szó, melyek a török hódoltság idején kipusztult falvak helyén tömegével keletkeztek, s melyek máig fennmaradt nyomait most is igen sok helyen láthatjuk, ha végigutazunk a Kiskunságon vagy a Nagykunságon.

[34] MOL-XIX-K-11-a-249.051/1947. OF. asz., 298.340/47. isz., 275.252/47. OF isz., 299.644/47. OF isz., 255.806/47. OF isz.

[35] MOL-XIX-K-11-a-249.051/1947. OF. asz., 301.222/47. OF isz., 289.691/47. OF isz., 284.956/47 OF isz.

[36] MOL-XIX-K-11-a-249.051/1947. OF. asz., 255.808/47. OF isz.

A nyírségi tanyák a közép- és nagybirtokokon alakultak ki. Jelentős részük visszanyúlik egy-egy földbirtokos középkori majorsági gazdaságához. Napkornak is 1821-ben még 5 Kállay földesura volt, mindegyik birtoka egy-egy majorságot is képezett, amelyen a gazdálkodást folytató munkaerő — főleg a nincstelen parasztság, kis települést képezve ott is lakott. A polgári viszonyok kialakulásával, 1848 után, a földingatlan forgalma ugrásszerűen megnőtt, számos egykori nemesi birtok gazdát cserélt, széttöredezett. Az új — igen gyakran zsidó — birtokon is kialakultak a kisebb nagyobb tanyák. Napkoron is — a Kállay-féle Ilona-tanya kivételével — mindegyik tanya zsidó birtokon volt található.

Volt Napkoron olyan tanya is, amelynek gyökereiben egyenesen kora-középkori *kiveszett települést* ismerhetünk fel. A *Gyulaházi tanya,* az egykori Bodor Zsigmond-féle tanya, még korábban, a XIX. század második felében Czukor Vilmosé volt. Mindegyik elnevezést még a Horthy-korszakban is használták arra a területre, amely főleg a Töt dűlőre terjedt ki. *Töt* viszont Napkorral egyszerre keletkezett igen régi, kiveszett kisebb település volt, amely a tatárdúlás után már nem éledt újjá, és mindig egy-egy Kállay család elkülönült birtokát, prediumát, majorságát képezte és amely a jobbágyfelszabadítás és a földingatlan szabad forgalmának kialakulása után a zsidó Czukor Vilmos és a többi fent nevezett birtokos kezébe került.

Az Országos Törzskönyvbizottság iratai[37] szerint Napkoron *1906-ban a következő tanyák voltak:*

1. Kaparó tanya	13 lakos
2. Ilona tanya	161 lakos
3. Czukor kis tanya	11 lakos
4. Czukor nagy tanya	133 lakos
5. Töti tanya	4 lakos
6. Blau tanya	68 lakos
7. Feldheim tanya	megszűnt
8. Fodor tanya	115 lakos
9. Leveleki tanya	48 lakos
10. Hartstein major	189 lakos
11. Kállay András tanya	43 lakos

Eszerint, a XIX. sz. második fele jelentős zsidó földbirtokosának Feldheimnek a birtoka és tanyája nemrég megszűnt. Létezik viszont még a Kállayak Ilonatanyája mellett Kállay András szabolcsi főispán birtoka és tanyája is. A Kaparó tanyáról nem tudunk semmit. A többi tanyának — bizonyára a Töti tanyával együtt — zsidó tulajdonosa van.

[37] M. Kir. Központi Statisztikai Hivatal 1628/1916. eln. sz.

Napkor lakossága az 1930-as népszámlálás szerint 3377 fő volt. Ebből a külterület, azaz a tanyák az alábbi felosztás szerint különültek el:[38]

Blau tanya	78 fő
Czukor -(Bodor) tanya	174 fő
Fodor tanya	107 fő
Góth- és Klár tanya	102 fő
Hartstein László tanya	57 fő
Hartsteinmajor	82 fő
Ilona tanya	122 fő
Leveleki tanya és Aranyoshegyi szőlőtelep	97 fő
Összesen:	819 fő

Amint látjuk még ekkor is minden 100 holdnál nagyobb középbirtokon található tanya. Napkor lakosságának kereken a negyede a Horthy-korszakban tanyákon, azaz embertelen körülmények között él. Ez az arány nem Napkor egyedi sajátossága. Ez a nyírségi átlag is.[39]

A napkori tanyavilág az 1945-ös *földreform következtében szinte egy csapásra összeomlott.* Ez viszont nem mondható el általában sem a nyírségi, sem az alföldi tanyákról. Sok közülök még a különböző termelőszövetkezetek mindent egységesítő kohóját is túlélte.

A napkori tanyavilág felszámolásában a második Községi Földigénylő Bizottságnak is szerepe volt. 1946. február 10-én Orosz Ignácz, a KFB elnöke — egyebek között — azt kéri az Országos Földbirtokrendező Tanácstól, hogy mentse fel Napkort a tanyaközpontok alakításától. Ezt írja:

„*Másik kérésünk* pedig az, hogy a községünkben a *tanyaközpontok létesítését mellőzzük,* ugyancsak a juttatottak és a Községi Földigénylő Bizottság egyhangú határozata értelmében, mivel *a községhez csupán két tanya tartozik,* a Gyulaházi-féle tanya, valamint a Kállai Elemér-féle Ilona tanya. Ezek a *tanyák a községtől mindössze egy kilométer távolságra vannak.* A tanya *lakossága a községben óhajt letelepedni,* a tanyarendszert megszüntetni óhajtja, ami nagyon helyes is annál az indoknál fogva is, mivel a mai helyzetben úgyszólván még mindig a volt tulajdonos őrködik a tanya felett és még mindig ő irányítja a cselédséget, aminek visszaütő ereje is van, mert kezdenek az emberek ezen gondolkodni és magukban mindig azt hangoztatják, hogy talán a föld nem is lesz az övék, mely eljárás a munkakedvet is csökkenti.

[38] Magyarország helységnévtára. M. Kir. Központi Statisztikai Hivatal. 1937. 57–62. o.

[39] A Nagykállói Járás múltja és jelene. Nagykálló. 1970. 352–353. o.

Egyébként a tanyák lakossága már megunta a múlt idők bűnös rendszerét, hogy egymás *hegyin hátán voltak a cselédek elhelyezve,* egészségtelen lakásokban, *szabadulni szeretne* már egyszer a járom alól és ezzel a lépésével azt óhajtaná elérni, hogy *járuljon hozzá* az Országos Földbirtokrendező Tanács ahhoz, *hogy a tanyák,* melyek a községhez csupán 1–1 km távolságra vannak, az igénylők, ill. a cselédség által *bontassanak* el és a *községben kapott házhelyeikre azonnal építtessenek be.*

Ezzel a lépésünkkel elsősorban is községi fejlesztést, kultúrát is végeznénk és a tanyavilágot nem zárnánk el a községtől. Hiszen a tanyán lakók mindig úgy érzik magukat, mint a mostoha gyermekek. Ne legyenek tehát ezek az emberek továbbra is *mostoha gyermekei a falunak,* miért is kérjük és követeljük, hogy ez a lépésünk valóra váljon és az Országos Tanács ehhez a kérésünkhöz soron kívül járuljon hozzá.

Minden marad egyébként úgy, ahogy a rendelkezések azt megkívánják, amit egy-egy cseléd a *tanyáról elbont,* azt tartozik a *kapott házhelyén* beépíteni, ezt ellenőriznénk, úgy hogy a községben minden úgy állna épületekben mint a tanyán a jelenlegi állapotában, az építkezést pedig a juttatottak valamennyien vállalják és a ránk következő tavasszal az építkezés már kezdetét is venné és az a nyár végével be is fejeződne."[40]

A fent említett tanyák gyorsan eltűntek. Lakosai a földreformkor — a falu belterületén — szétosztott többszáz házhelyen lakást építettek. Az Ilona tanya és Gyulaházi tanya lakosainak egy része ugyanazon tanyák területén kért és kapott saját telket és építkezett rajta, de most már ezek a helyek is szervesen kapcsolódtak a gyorsan terebélyesedő faluhoz. (Lásd a 3. mellékletet!)

***

Bármennyi probléma, bármennyi negatív jelenség is kísérte a „földosztás"-t, nem vitatható, hogy az Napkor történetének legnagyobb horderejű pozitív eseménye volt. Ekkor állt talpra, ekkor egyenesedett ki először igazán Napkor lakosságának nagyobb részét kitevő szegény rétege. Valódi demokrácia volt. Ezt akkor is hangsúlyoznunk kell, ha tudjuk, hogy az egész nemzet szempontjából erősen csökkentette a földosztás jelentőségét, hogy a magasabb szintű termelésre képes nagyüzemek felszámolására került sor. A nem sokkal később meginduló tsz-szervezések hallgatólagosan ennek beismerését is jelentették. „Szépséghiba" volt az elvett földekért járó, törvény által előírt kárpótlás elmaradása is.

[40] MOL-XIX-K-11-a-32010/1946. OF asz., 37780 isz.

Rövidítések

MOL-XIX-K-11-a = Magyar Országos Levéltár, Országos Földhivatal, Általános iratok
MOL-S-79 = Magyar Országos Levéltár, Kataszteri gyűjtemény, Iratok, XIX. sz.
SzSzBML = Szabolcs–Szatmár–Bereg Megyei Önkormányzat Levéltára, Nyíregyháza
OF = Országos Földhivatal
asz. = alapszám
isz. = iktatószám
d. = doboz

Mellékletek

1. melléklet: Napkor földbirtok-megoszlása tulajdonos és művelési ág szerint, 1911. In: Magyarországi Gazdacímtár, Bp. 1911. 634. o.
2. melléklet: A Napkor Községi Földigénylő Bizottság által jóváhagyás végett a Megyei Földbirtokrendező Tanács elé terjesztett, a földreform céljára rendelkezésre álló ingatlanokról készített Felhasználási (Felosztási) Terv. M. Országos Levéltár, Országos Földhivatal, Általános iratok, 249.051/1947. asz. irat
3. melléklet: Napkor Község házhelyszerzési és juttatási határozata; M. Országos Levéltár, Országos Földhivatal, Általános iratok: 446.381/1949. asz. irat

1. MELLÉKLET

Napkor földbirtok-megoszlása tulajdonos és művelési ág szerint, 1911

A tulajdonos és bérlő neve	Lakhelye	Szántó	Kert	Rét	Szőlő	Legelő	Erdő	Nádas	Használatlan	Össz. ter.	Kat. tiszta jövedelem
Bodor Zsigmond	Sényő (Nyitra)	709	2	64	2	2			22	801	2955
Blau Pálné	Nyíregyháza	245		5					4	254	1656
Klein Jakab	Napkor										
Csikósláposi legelőbirtok	Napkor	3				257			27	287	360
Fodor Jenő dr.	Napkor	588		139	1	3		2	11	744	2881
Kelner Jenő	Nyíregyháza										
Hartstein Antalné	Nyíregyháza	557	5	110	2	1			14	689	3200
Kállay Leopold	Nyíregyháza	612	3	123		40	5	34	18	840	4108
Windt Sámuel	Napkor										
Klein Sámuel	Napkor										
Leveleki Géza	Napkor	138								138	784
Mandel Ödön	Nyírbátor	395	1	99	2	18			7	522	2892
Fényes Ignác	Napkor										
Napkor kg.	Napkor	12		4		4			92	112	56
Összesen		3259	11	544	7	325	5	36	195	4387	18892

2. MELLÉKLET

A Napkor Községi Földigénylő Bizottság által jóváhagyás végett a Megyei Földbirtokrendező Tanács elé terjesztett, a földreform céljára rendelkezésre álló ingatlanokról készített Felhasználási (Felosztási) Terv

(Földmértékegységek: hold és négyszögöl)

I.

A földreform céljára rendelkezésre álló ingatlanok részletezése

Tulajdonos neve	Szántó		Kert		Rét		Szőlő		Legelő		Erdő		Nádas		Földadó alá nem eső		Összes terület	
	hold	□-öl	hold	□-öl	hold	□-öl	hold	□-öl	hold	□-öl	hold	□-öl	hold	□-öl	hold	□-öl	hold	□-öl
Megváltott ingatlanok																		
Gyulaházi Imréné	507	1174	2	284	64	385	33	324	2	1577	70	330			14	162	700	1036
Hering Andor	15	400					3	1125									18	1525
Leveleki Magdolna	123	279														441	123	720
dr. Porkoláb Zoltán							23	758									23	758
vitéz Nagy Béla							25	1588									25	1588
dr. Mandula Sándor							7	750									7	750
Nyiregyházi Takarék	22	98			5	258						76					27	432
Mandel Samu							23	270									23	278
dr. Mandel Jenő							21	71									21	71
Hartstein Ernő	203	648			36	214	29	907							4	1520	274	89
Uzonyi Jenőné	15	58			2	1048											17	1106
Kovács Kázmér	80	20			2	317			7	679						584	90	–
Nagybégányi Dezső	74	1138	1	196	18	1246			15	810					2	241	112	431
dr. Elekfy Lajos	18	1237			1	919	3	1593				505					24	1054
Hartstein Sándor	14	803		22	7	1151	4	671				490				1283	27	1220
Haraszti László	125	1170	5	652	6	206									2	245	139	673
Blau Pálné	183	1199			12	1172									3	464	199	1235

Kállay Elemér	387	100	3	344	124	227	25	432	40	1581	5	816	35	485	18	246	639	1031
Vitézi Szék	22	1118			8	1320										762	32	–
Szikszay Sámuel	9	800															9	800
Haraszti Endre	22	1111			6	1353	19	12									48	876
Kállay Kristóf							6	683									6	683
Balla János	61	1580			28	936									3	284	93	1200
Haraszti Antal János	23	36								667							23	703
dr. Hartstein Józsefné							11	1418									11	1418
Összesen:	1911	169	11	1498	325	1152	244	1010	67	514	76	617	35	485	49	1432	2722	477

II.

A földreform céljára rendelkezésre álló ingatlanok felhasználása

a) Figyelmen kívül hagyandó területek: Nincsenek.

b) Fenntartott területek:	Szántó	Szőlő	Összesen
1. Igényjogosultak részére további kiosztásra tartalékolt terület	3 kh 1027 □	51 kh 1536 □	55 kh 963 □
2. Községi legelő és erdő céljára fenntartott terület	–212 kh 1055 □ +217 kh 1120 □		430 kh 575 □
3. Földhordóhely			9 kh 30 □
Temető			5 kh 146 □
Temető csereterület			3 kh
Dögtér			1 kh
Bikakaszáló			3 kh
Dülő utakra			54 kh
2 tanya házhely célokra			91 kh 569 □
			Összesen: 651 kh 683 □

c) A házhelyszükséglet megállapítása

Házhelyigénylők összeírási íve szerint összeiratott 403 házhelyigénylő 1395 családtaggal. A Községi Földigénylő Bizottság javaslata szerint juttatásban részesítendő 312 egyén 1090 családtaggal.

A rendelkezésre álló ingatlanokból házhelyalakításra alkalmas 109 k. hold 673 □ öl, a Vilmányi-féle birtokból (melyért csereterületet a Blau-féle birtokból kapna) 25 k. hold.

d) A birtokegység megállapítása

Az igényjogosultak száma 529 összesen 1985 családtaggal.

Ezek közül földnélküli	336 igényjogosult	1380 családtaggal
törpebirtokos	193 igényjogosult	605 családtaggal

Egyéni juttatásra rendelkezésre áll:

Szántó és rét 1680 k. hold, szőlő és gyümölcsös 114 k. hold 400 □-öl Összesen: 1794 k. hold 400 □-öl.

A fenti adatok figyelembevételével a Községi Földigénylő Bizottság a birtokegységet 3 k. holdban s a törpebirtokosok ingatlanainak kiegészítési határát 3 holdban állapítja meg.

e) Az igényjogosultaknak juttatott terület csoportonkénti összesítése

	Szántó és rét	Szőlő és gyümölcsös	Összesen
1. Gazdasági cselédek	400 kh	22 kh	422 kh
2. Mezőgazdasági munkások	573 kh	47 kh	620 kh
3. Törpebirtokosok	674 kh	45 kh	719 kh
4. Kisbirtokosok nős fiúgyermekei	30 kh		30 kh
5. Állásukat vesztett képesített gazdák	3 kh	400 □	3 kh 400 □
Összesen:	1680 kh	114 kh 400 □	1794 kh 400 □-öl
Fenntartott:	651 kh 683 □		

Napkor, 1946. május hó 27.

Mező Sándor s. k.
a Községi Földigénylő Bizottság
elnöke

3. MELLÉKLET

Napkor község házhelyszerzési és juttatási határozata

Megállapítom, hogy Napkor község határában külső település nem marad fenn, mert az alábbi tanyákként kezelt települések is a község belsőségéhez csatlakoznak. Megállapítom, hogy a K.F.B. annakidején a házhelytartalékterületek nagyobb részét ideiglenesen birtokba adta s hogy a juttatottak már mintegy 18–20 házat felépítettek a község belsőségében, míg a tanyákként kezelt településekben a házak nagyobb része már fel van építve.

A házhelyeket az alábbiak szerint, tömbönként tárgyalva jelölöm ki:

I. tömb: A Piripuc dülőben.

A *Harstein Béla és társai*tól megváltott nagybirtok házhelytartalékként kezelt területén, a község belsőségéhez keleten szorosan csatlakozva rendelkezésre áll a kiosztási földkönyv szerint a 701. sorsz., mely 10 hold 224 □-öl, a 714. sorsz., mely 17 hold 1128 □-öl, a 215. sorsz., mely 4 hold 1120 □-öl, a 738. sorsz., mely 17 hold 895 □-öl, az 1382. sorsz., mely 6 hold 1055 □-öl, az 1384. sorsz., mely 5 hold, az 1399. sorsz., mely 60 hold 270 □-öl, a 319. sorsz., mely 343 □-öl, a 318. sorsz., mely 4 hold 1112 □-öl, a 487. sorsz., mely 6 hold 1494 □-öl, a 700. sorsz., mely 1205 □-öl, és a 486. sorsz., mely 9 hold 1158 □-öl. A most leírt tartalék magában foglalja északon a bontási anyagként juttatott beépített majort is és a kiosztási tervvázlat szerinti módon a két, egymással össze nem függő tömb utcával lesz összekötve.

E tömbben közcélú telkek lesznek:

1. a 714. sorszámú ingatlan északi részén a tervvázlat szerinti 1200 □-öl térfogatú telket Napkor községnek juttatom állami iskolahely céljára, ugyanígy
2. az 1399. sorszámú ingatlan déli részén is ugyanilyen térfogatú telket.
3.–4. A tervvázlaton megjelölt két közteret befásítás céljára játszótérként Napkor községnek juttatom.

A kiosztási tervvázlat szerint az északi tömbön 159, míg a délin 125 házhely létesül, egyenként átlag 600 □-öl térfogattal és a 8 ölet mindenütt elérő homlokzattal. A beépítésre nem alkalmas területek a fentiek szerint köztérként hagyattak ki.

E tömbben tehát létesül összesen *284 házhely,* melyből *2 köztelkű telek,* nem számítva a *2 közteret.*

E tömbbel kapcsolatban az UFOSZ-nak a Varga Mihály, Vilmányi Imre és József közbeeső ingatlanai igénybevétele iránti javaslatát elutasítom.

II. tömb: A község főutcáiban.

1. Itt rendelkezésre áll megváltott ingatlanként és házhelytartalék céljára a *Kállay Elemér*től megváltott 1. kiosztási sorszámú 3 hold 295 □-öl térfogatú kastélyterület, mely 3 utcára nyíló homlokzattal a község összes közcélú intézményei elhelyezésére elegendő. A kastélyt a leltár 204 tétele már napközi otthon és óvoda céljára a községnek juttatta. Ehhez képest ezt az egész ingatlant *közcélú telekként* Napkor községnek juttatom.

2. Pénzbeli kártalanítás ellenében igénybeveszem ez alkalommal már a K.F.B. által is javasoltan *Zselinszky József* nyíregyházi lakos, nyug.községi főjegyzőnek az 1266. sz. tkvi betétben foglalt 46/3, 46/4, 46/5, 51/8, 51/9, 51/10 hrsz., összesen 781 □-öl térfogatú beépítetlen belsőségét és ezt *közcélú telekként* az apagyi *ref. anyaegyháznak* juttatom napkori *templomhely céljára.* Ezen igénybevételről Brutócki János nyírlugosi lakost is értesítem.

3. A *Gyulaházi Imréné*től megváltott nagybirtokhoz tartozó s a község főutcájában lévő, a leltár 67. tétele alatt a Földmíves Szövetkezetnek juttatott magtár a Szövetkezet részére telkesítendő lesz *közcélú telekként.* Mivel azonban Gyulaházi Imréné a megváltás ellenére a magtár közvetlen környékét mintegy 349 □-öl térfogattal a tőle jóhiszeműen vásárló *Linzenbolt Antal*nak eladta, – méltányosságból a telkesítés akként hajtandó végre, hogy a Linzenbold Antal által szabálytalanul megvett és birtokba vett teleknek déli mezsgyéjén egy 4 öl széles sáv hasítandó le és ez csatolandó a magtár mostani keskeny telkéhez. Ugyancsak méltányosságból Linzenbold Antalt egy most létesített házhellyel kártalanítom, mit sorshúzás során fog megkapni illetve mely a sorshúzás során lesz részére kijelölve.

A most leírt tömbben tehát létesül összesen *3 telek,* mely mind közcélú.

III. tömb: Gyulaházi Imréné belsőségi megváltott majorja.

Ez a község belsőségéhez csatlakozó és részben beépített, azonban bontási anyagként juttatott major a község déli részén magában foglalja az 1227. kiosztási sorszámú 6 hold 78 □-öl és az 1228. sorszámú 7 hold 800 □-öl házhelytartalékot. Beépítésre hiánytalanul alkalmas.

E tömbben létesül összesen *36 házhely,* egyenként 600 □-öl térfogattal s a 8 ölet mindenütt elérő homlokzattal. Közcélú telek itt nem lesz.

IV. tömb: Az Ilona tanya.

A *Kállay Elemér*től megváltott, a község nyugati szélével érintkező ez a major a kiosztási földkönyvben 289/3. sorszám alatt 10 hold 200 □-öl térfogattal házhelytartalékként szerepel. Északi része beépítés szempontjából kifogásolható ugyan, de mert itt a juttatottak házaikat nagyobb részben már felépítették s jegyzőkönyvi kihallgatásuk során kijelentették, hogy mindenképp itt akarnak maradni s tudomásul veszik, hogy e tartalékterület északi része csak feltöltés után alkalmas házhely céljára – az itt lakók itteni elhelyezéséhez hozzájárulok s ezek után e tömbben a tervvázlat szerinti *27 házhely* létesítendő egyenként 5–600 □-öl térfogattal s ezeken kívül telkesítendő a leltár 158. tétele szerint Kállay Elemérnek visszahagyott ispánlak 600 □-öl térfogattal. Közcélú telek itt nem lesz.

V. tömb: Nagybégányi Dezső és Hartmann Ferenc belsőségi majorja.

A 2038 sz. tkvi betétben foglalt 578–586. hrszámú, összesen 9 hold 1233 □-öl térfogatú, *a vasúti állomás mögötti major* – bár 1945 óta megváltott terület – a kiosztási munkarészekben nem szerepel, azonban a műszaki munkálatok során házhelytartalékként kezelendő.

Közcélú telekként telekesítendő itt a leltár 131. tétele alatt a *Földmíves Szövetkezetnek juttatott magtár* 1 hold körüli térfogattal a Szövetkezet juttatásaként.

E tömbben létesül összesen *21 házhely,* melyből *egy közcélú telek.* A házhelyek átlag 600 □-öl térfogatúak és a 8 öles homlokzatot mindenütt elérik. A kimérésnél az itt felépített házakra figyelemmel kell lenni.

VI. Utcanyitás.

Annak érdekében, hogy a 434. kat. hrszámon kialakult O.F.B. kiosztású telep a község belsőségével összeköttetésbe kerüljön, igénybe veszem a pócspetrii utcában a megbízott mérnök által beazonosítandó Jacina Györgyné és Kiss Sándor beltelkeiből, azok be nem épített részén és keleti mezsgyéjén mért 6, azaz Hat öles sávot utcanyitás céljára.

Nevezetteket az I. tömb déli szegélyén, tehát a pócspetrii utcára nyíló homlokzatú s igénybe vett belsőségeikhez legközelebb eső területen egy-egy házhellyel kártalanítom.

Összegzés:

A. fentiek szerint házhelyek létesülnek:

az	I.	tömbben	284 házhely, melyből	2 közcélú telek (és 2 köztér)
az	II.	tömbben	3 házhely, melyből	3 közcélú telek
az	III.	tömbben	36 házhely, melyből	– közcélú telek
az	IV.	tömbben	28 házhely, melyből	1 visszahagyott telek
az	V.	tömbben	21 házhely, melyből	1 közcélú telek.

összesen: 372 házhely, melyből 6 közcélú telek s 1 visszahagyott és 3 kártalanításul szolgál.

B. *A juttatottak elbírálása, elhelyezése, birtokbalépése.*
A házhelyre jogosultak számát a csatolt névjegyzék szerint, éspedig a községbeli házhelyekre jutók számát 288 személyben (ehhez járul 3 kártalanítási házhely) az Ilona tanyára jutókét 26 személyben, míg a Gyulaházi Imréné tanyájára jutókét 36 személyben állapítom meg. A tartalékként mutatkozó 12 házhely pótjuttatásának a telekkönyvezés befejezése előtt helye nincs.

A már építkezett juttatottak helyükön maradnak s a műszaki lehetőségek között azok is, akik most jogosultaknak lettek elbírálva és birtokban vannak. Egyébként a kiesők helyére és az újonnan birtokba kerülők részére a házhelyet a megbízott mérnök és az UFOSZ szerve által tartandó sorshúzás állapítja meg. Az iparosok, kereskedők és közalkalmazottak s értelmiségiek sorsot nem húznak, az ő házhelyeiket a községi előljáróság, a Nemzeti Bizottság és az UFOSZ együttes határozata állapítja meg a közérdek és az iparos érdekek szemelőtt tartásával.

Birtokbalépésnek csak a folyó gazdasági év terményeinek betakarítása után van helye.

C. *A házhelyek és közcélú telkek vételára.*
A házhelyek és közcélú telkek vételárát, mely 5 évi egyenlő részletben fizetendő □-ölenként az I. III. és IV. tömbben 1 azaz Egy kg nyolcvan dekagramm, a II. tömbben □-ölenként 4 azaz Négy kg, végül az V. tömbben 3 azaz Három kg búzának a 2400/1945 F.M. sz. rendelet 28 §-a szerint számítandó és fizetendő pénzbeli egyenértékében állapítom meg. Aki a 60 forint műszaki költséget a mérnöki kimérés kezdetéig sem fizeti meg, annak házhelyét a megbízott mérnök a Földalap birtokába adja.

ADATTÁR

MISS ZOLTÁN – PETŐ MÁRIA

FRANÇOIS-SULPICE BEUDANT FRANCIA TUDÓS LEÍRÁSA A TOKAJI BORRÓL

Hegyeid nemes borágát
Isméri a világ.
Hol van bor, mely Tokajnak
S Ménes nyomába hág?

Garay János: Szeresd magyar hazádat!

A török uralom alóli felszabadulás, majd a felvilágosodás korától kezdve jelentősen megnőtt a hazánkba látogató utazók száma.[1] Megfigyeléseik, útleírásaik az idegen szemével láttatják Magyarországot, és ebben a képben a nyugati Európa véleménye tükröződik reális vagy elfogult, tudós vagy felületesen képzett szerzők tapasztalatai alapján.

A külföldi utazók tollából megjelent leírások közül a maga nemében kiemelkedő a nagy tudású francia szerző, *F.-S. Beudant* munkája *Voyage minéralogique et géologique en Hongrie pendant l'année 1818. Relation historique. (Paris, Verdière, 1822. Tome 1–4.)* címmel. A szerző a geológiai leírások mellett figyelmet fordított az általa meglátogatott helységek egyéb nevezetességeire is.[2] Így miután felső-magyarországi útja során a Hegyalját is felkereste, természetesen a tokaji borról szerzett ismereteit sem mulasztotta el közreadni. Könyvének I. kötetében

[1] Így például itt járt egy bizonyos Robert Townson is, akinek munkáját Beudant is olvasta. (*Townson, Robert* 1797.) Igaz ugyan, hogy az OED első kiadása szerint a „Tokaji" híre már a XVIII. század elejére eljutott Angliába, az viszont – ugyanezen szótár tanúsága szerint – már mindenképpen Townson úr érdeme, hogy meghonosította az angolban a *magyar* megnevezést. Mint a szócikkből eztán megtudhatjuk, a „magyar" nem más, mint: *„An individual of that Mongoloid race..."*

[2] *Birkás Géza* 1934. 4. o.

rövid összefoglalást ad a magyar szőlészet- és borászatról,[3] többek között a tokaji borról is. Ugyanerről ír részletesebben és igen szakszerűen a II. kötet XII. fejezetében.

Beudant munkásságával több ízben foglalkozott Birkás Géza,[4] de a tokaji borról szóló fejezetet csak néhány sorban ismertette.[5] Hasonló sorsra jutott Beudant a magyar agrártörténeti kutatásban is, ahol legjobb esetben is csupán bibliográfiai adatként idézték.[6] E mellőzöttség enyhítésére való tekintettel adjuk közre e szövegrész fordítását.[7]

Beudant életútját Birkás Géza a következőképpen foglalja össze:[8] François-Sulpice Beudant (1787–1850) először Avignonban, majd Marseille-ben professzor, 1814-ben pedig kinevezik a királyi ásványtani gyűjtemény aligazgatójának. 1820-ban mestere, Haüy örökébe lépett a párizsi Természettudományi Kar ásványtani tanszékén, melynek haláláig szakfelügyelője maradt. 1824-ben a Tudományos Akadémia tagja lett. Többek között a Magyar Tudományos Akadémia is levelező tagjává választotta.

Beudant kilenc hónapot fordított erre az utazásra,[9] 1818. május 28-án érkezett Magyarországra, ahol mintegy hat hónapot töltött.[10] Először Felső-Magyarországot *(Haute-Hongrie)*, azután a Mátra és a Hegyalja vidékét kereste fel. Tokaj és környékén szerzett borászati ismereteiről így számol be:

[3] *Beudant I.* 105–106. o.

„A természet adományai:

A magyar borok, amik egész Európában megérdemelt hírnévre tettek szert, ma is az ország egyik legfontosabb természeti kincsét adják. Magyarország minden részében termesztenek szőlőt, kivéve a legészakibb és legmagasabban fekvő részeket. Terem itt mindenféle bor, amit aztán a környező vidékekre szállítanak. Mindenki ismeri a fehér Tokaji bort a Tisza és Bodrog partról, amit elsőrendű likőrborként tartanak számon. De a különleges zamatú Ménesi vörös Arad vármegyéből semmivel sem marad alább, sőt a borértők sokszor jobbnak is mondják."

[4] *Birkás Géza* 1931., 1932., 1934., 1948.

[5] *Birkás Géza* 1934. 4. o., 1948. 99. o.

[6] *Bakos József* 1957. 9. o.

[7] A Tokaj-Hegyaljával foglalkozó szakirodalom legújabban: *Balassa Iván* 1991. 661–678. o.

[8] *Birkás Géza* 1934. 2. o.; Beudant életrajza: *Lacroix, A.* 1930.

[9] *Beudant* Préface V. és I. 144. o.

A francia tudós alaposan felkészült magyarországi útjára. Mint írja: „...csak kilenc hónapot szánhattam utazásomra. Jóllehet ez kevésnek tűnhetik, remélem mégis észrevehető lesz, hogy sokat készültem rá mindenféle könyvekből, amit csak beszerezhettem Magyarországról." Az I. kötet elején található irodalomjegyzék tanúsága szerint a felhasznált szakkönyvek között *Derczeny Derczen Jánosnak* a tokaji borról szóló munkája is szerepel.

[10] *Birkás Géza* 1948. 91. o.

Tokaj városa

Tokaj városa olyan kicsi, hogy meg sem említeném, ha nem lenne Európa-szerte annyira híres likőrboráról *(vin de liqueur),*[11] aminek megélhetését köszönheti. Kicsinysége ellenére élénk, mivel az itt folyó tiszai kereskedelem nem kevés pezsgést visz a város életébe. Található benne néhány csinosan megépített ház, egy tűrhető fogadó, s ez lakosainak azon jólétéről tanúskodik, ami a vidék termékenységének köszönhető. A város nevét a kőzettanászok is aránylag jól ismerik, még ha mintegy tévedésből is, hiszen mindazok az anyagok, amik állítólag Tokajban vannak, tulajdonképpen a környező falvakban és városokban találhatók,[12] mint ahogy majd erről sorjában beszámolok.

A Tokaji bor

Az Európa-szerte *Tokaji bor* néven ismert ital sem csak ezen városka környékéről származik, ahol egyébként is igen keveset, s még csak nem is a legjobbat érlelik belőle.[13] Nagy kiterjedésű földeken művelik a szőlőt: Szántótól[14] Tokajig a nyugati lankákon, Tokajtól pedig az Erdő-Bényén keresztül egész' Tolcsváig húzódó dombokon. Sőt a Tolcsva és *Új Hely* közötti hegyoldalak és még azon túl is néhány domb tele van szőlővel.[15] A szőlőkultúra tehát meglehetősen nagy területet foglal el a hegyek alján, ami ennek okán a *Hegy Allya* nevet kapta.[16] Ezért hívják a Tokajit néha *Hegy Allyai bor*nak.

[11] Mivel a XIX. század eleje óta a francia – és a magyar – borosztályozás megváltozott, ma már biztosan nem írná le Beudant ugyanezt. A tokaji borok mai meghatározása külön tanulmányt érdemelne.

[12] A geológusok valószínűleg a „Tokaji bor" révén és okán kezdtek közelebbről érdeklődni a földtani viszonyok iránt. Mivel pedig a hegyaljai borkereskedelem Tokajon keresztül zajlott, így ez az elnevezés minden egyebet kiszorított, még a magyarban is. Vö. *Balassa Iván* 1991. 13–15. o.

[13] Ez a vélemény szinte toposzként jelenik meg az ez idő tájt Tokajról író szerzőknél. Lásd: *Sestini, Domenico* 1815., aki maga is valószínűleg *Douglas, Sylvester* 1773-ban megjelent beszámolójából szerezte ismereteit. A téma bemutatását lásd: *Pető Mária* 1992.

[14] Abaújszántó.

[15] Valószínűleg Kistoronya és Szőllőske.

[16] Beudant lábjegyzetben magyarázza meg a Hegy Allya kifejezést francia olvasóinak: „Gyakran azt hiszik, hogy a *Hegy Allya* a Tállya és Tokaj között húzódó kis hegységnek a neve, és emiatt a különböző francia és német munkákban ezeket a hegyeket *Hegy Allyai Hegyek*nek nevezik. Ennek persze semmi értelme, hiszen egy hegy lábánál nem lehet hegy."

A szőlőművelés

A szőlőművelés egészen különleges gonddal folyik ezen a vidéken: az ültetést *(plantation),* a metszést *(taille),* a kapálást *(labours),* a forgatást *(binage),*[17] a tél előli fedést *(terrage),*[18] maga a szőlősgazda ellenőrzi, aki olyan gondosan bánik ültetvényével, akár egy növénygyűjtő ritka és kényes növényeivel. Szépek is a szőlők. Olyan szimmetrikusak és erősek, amit máshol ritkán látni. A karók *(échalas)* egyenesek és tartósak, a vesszőket *(pampres)* nagy gonddal és szakértelemmel kötik fel, a tőkék között elegendő helyet, a sorok között pedig mesgyéket hagynak, s így az ültetvény bármely részébe könnyen eljuthatnak.[19] Vigyázzák is a szőlőket a szőlőpásztorok, hogy semmi kár ne érje, főleg az idény végén, amikor virítani kezd a szőlő.[20]

A szüret

Mindig igen későn, általában október végén szüretelnek, mivel megvárják, hogy a szőlő a lehető legjobban megérjen és egy része a tövön megaszúsodjon *(demi-desséché).* A bor minősége leginkább az őszi időjárástól függ. A jó éréshez és a megfelelő aszúsodáshoz sok meleg, frissítő éjszakai harmat és reggeli köd szükségeltetik.[21] Ha bármelyik ezek közül hiányzik, netán jelentkeznek a korai fagyok, akkor nem érik be a szőlő, és az édes szüreti reménységek savanyú valósággá válnak.

A szőlőválogatás

A szüret is egészen különleges módon folyik: külön szedik az aszúszemeket a többitől, majd mindkettőt gondosan átválogatják, s így csak a teljesen egészséges szőlőből készül bor, ami semmilyen idegen ízt nem tartalmazhat. Néha még arra

[17] A második kapálás.

[18] A fedésre használt terminus inkább a *chaussage* vagy *buttage.*

[19] Ezzel szemben az Országgyűléshez intézett feliratokban az 1817-es, vagyis a Beudant látogatását megelőző évről az olvasható, hogy a Hegyalján nagy a nyomorúság, a szőlők már évek óta nem teremnek, sőt pusztulnak, a lapályon már csak krumpli látható, és persze a törvényeket sem tartják be. Lásd *Feyér Piroska* 1981. 281. o.

[20] Az augusztus eleji zsendülést *(véraison)* Franciaországban sok helyütt megünneplik, Hegyaljáról viszont ilyenről nem tudunk. Érdemes lenne a mentalitáskutatásnak összevetni a szőlővel és a szőlőben tanúsított magatartás különböző jellemeit.

[21] Beudant szakértő pontossággal írja le a *botrytis cinerea* elszaporodásához szükséges feltételeket, de magáról a nemespenészről nem beszél.

is ügyelnek, hogy ne keverjék össze azt a négy-öt szőlőfajtát, ami Hegy Allyán terem.[22]

Az ordinárium bor

Közönséges bor *(vin ordinaire)* készül a nyers szőlőből *(les raisins qui ont seulement atteint leur degré de maturité),* amit külön taposnak és sajtolnak ki. Jó években ez elég édes, szeszes, kellemes ízű, de nem jut messzebbre a vidék asztalainál és nincs is különösebb híre.

A csinált borok (vin fin)

Egész' másképp csinálják azt, amit általában Európa-szerte Tokaji borként ismerünk. Ebbe a szőlősgazda több-kevesebb töppedt szőlő levét keveri, aszerint, hogy miként reményli borát eladni. Ebből a keverékből nagyon édes bor lesz, aminek két fajtáját különböztetik meg: *Ausbruch*[23] és *Máslás*. Nem tudtam pontosan megállapítani, hogy mi a különbség köztük, mivel ki-ki másként adta elő a módját, úgyhogy most én is előadom mindkettőt, tekintve, hogy nem tudtam magam utánanézni a dolognak, mivel utazásom természete és időm szűkössége nem tette lehetővé, hogy részt vegyek a tokaji szüreten.

A borcsinálás

A halomba gyűjtött töppedt szőlő saját súlyától fogva kicsöpög. Ezt a sűrű, rendkívül édes és aromás levet gondosan felfogják. Egy kicsit még meg is nyomkodhatják a szőlőt, de mag vagy a bogyó húsa ne kerüljön a lébe, mert megrontaná a tisztaságát. Ezt a nemes levet néhol *essenciá*nak hívják,[24] s különböző mennyi-

[22] Beudant nyilván csak a legfontosabb fajtákra gondol,hiszen *Szikszai Fabricius Balázs* a XIX. század második felében már mintegy tucatról számol be. Vö. *Balassa Iván* 1991. 101–153. o.

[23] Egyelőre nem végeztek kutatásokat arra vonatkozóan, hogy miként bővült ez a szó az *aszúszőlőbor* jelentéssel. (*Balassa Iván* 1975. 420. o.) *Gyürky Antal* szerint az olyan szüretelésre vonatkozik, amikor az aszúbogyókat kiszedik, kitörik *(ausbrechen)* a fürtökből. (*Gyürky Antal* 1861. 19. o.) Nem gondolhatunk-e azonban talán Tokaj-Hegyalja vulkanikus tüzére, esetleg a szepességi németek tájnyelvére. (*Balassa Iván* 1991. 578–581. o.)

[24] Diakronikusan és szinkronikusan is lehetne vizsgálni, hogy vajon csepegtettek, ill. csepegtetnek-e máshol is az esszenciához hasonló nektárt. Annyi bizonyos, hogy Franciaországban napjainkban készítenek valamit, amit talán leginkább *hidegesszenciá*nak lehetne nevezni *(cryoextraction sélective).* Ez esetben az aszúszemeket sajtolás előtt lehűtik, mintegy mesterségesen előidézve a beérés utáni váratlan fagy sűrítő hatását. (*Carnemere – Madevon – Madevon* 1993. 45. o.)

ségben elkeverik színborral *(le suc du raisin ordinaire, tel qu'il sort de la cuve)*, még mielőtt a törkölyt *(marc)* kisajtolnák. Ebből a keverékből lesz kiforrás után az igazi *Ausbruch*, ami a francia *mère-goutte* megfelelője. A *Máslás* viszont az aszúszőlőtésztára *(le résidu des raisins à demi-secs, qu'on presse alors plus fortement pour écraser la pulpe)* felöntött színbor és sajtolt bor *(celui qui sort du pressoir)*. Ez az első változat.

A második változat szerint az ausbruch és a máslás között csak az ordinárium borhoz adott aszutészta *(raisin à demi-sec, plus ou moins écrasé)* mennyiségében van különbség, amit ki-ki maga határoz meg.

Ez utóbbi változatot ismerteti a Magyarországon járt Townson úr és még számos munka. Én magam azt hiszem, hogy mindkettő igaz, de míg az első azt írja le, hogyan kellene eljárni[25] — s talán ez így is volt kezdetben —, addig a második a manapság elterjedt gyakorlatot mutatja.

A Tokajvidéki borok

A Tokajinak nevezett borok tulajdonképpen annyira különbözőek, hogy sokszor csak a nevük azonos. Alkalmam volt sokat megkóstolni, köztük igen rosszat is: nekem egy enyhén zöldes, szalmasárga árnyalatú tűnt a legjobbnak, a többi néha egészen sötét, sárgásbarna színű. Van köztük tiszta és teljesen zavaros is, noha igen jó ízű: az ilyet valószínűleg ülepítés előtt töltötték palackba.[26] Mivel a hordózott borban *(petit baril)* még sok a növényi maradvány, szállítás után csak lassan derül fel, és csak ezután lehet palackozni. A törkölyre általában még bort *(bon vin)* öntenek, jól összekeverik, mire az újból édes és ízes lesz. Ezt az új keveréket is *máslás*nak hívják, ami arra látszik utalni, hogy a máslás valamikor nem volt más, mint aszútésztából *(les résidus du raisin sec)* és az ausbruch törkölyéből készített bor.[27] Mivel a legjobb borok gyorsan vevőre lelnek, a szőlősgazdák csak keveset tartanak meg belőle maguknak. Sokat szállítanak például Lengyelországba, ahová feltétlenül el kell menni, ha valaki jót akar inni, mivel ott hagyják kellőképpen megérni a bort. Épp ez adja meg az árát is: míg magában Tokajban a fiatal bor *(vins de quelques années)* palackjáért általában egy dukátot

[25] Ez már csak azért is meglepő, mert nem tudunk róla, hogy valamikor is csináltak volna aszúbort pusztán esszencia hozzáadásával. (*Balassa Iván* 1991. 463–516. o.)

[26] A hegyaljai borok kezelésével és palackozásával még sokáig komoly bajok voltak. Csak példaképpen idézünk a XIX. század közepéről: „Egy jeles borásznak ajándékban adék 4 palaczkkal, s kérdém töle: nem lön-e bajok? ma veszem válaszát, melyben írja: „Két palaczk egészen kifutott, kettő nem forrott, de aljat csinált. Ugy látszik, tevé hozzá, Magyarországban nem értik a palaczkozás módját." („*Szóva*" BL. 1859. 29. o.)

[27] A máslás értéke nem volt mindig ugyanaz. (*Balassa Iván* 1975. 420. o.)

kérnek (12 frank), addig a Lengyelországban kiérlelt már két, három, sőt öt dukátot is kóstál, aszerint, hogy milyen öreg.[28]

Általában azt hiszik, legalábbis Franciaországban, hogy igazi Tokaji csak a császári birtokokon terem, Tokajban, és csakis a Császár pincéiből származhat.[29] A magyarok szerint ez egyáltalán nincs így és szerintük sok helybélinek jobb szőlői vannak. Azt mondják, nincs jobb Tarcal környékénél,[30] de sokan dicsérik az erdőbényei dombokat is, amik kedvezőbb fekvésűek, mint a tarcaliak. De mint mindenütt, úgy Magyarhonban is mindenki a sajátját tartja a legjobbnak; úgyhogy ha az itteniek szavára hallgatnék, minden dűlőt „a legjobb"-nak tarthatnék.[31] Csakis a nem idevalósiak igazíthatnak el tehát bennünket: őutánuk említettem meg a két előbbi helységet.

E borokról való elmélkedés

Mindenképpen igaz azonban, hogy a Tokaji bor kiváló, nehezen leírható zamata pedig még azon borokétól is eltér, amik egyébként a legközelebb állnak hozzá. A különbség azonban mégsem oly' nagy, hogy indokolná azt az árat, amit Franciaországban kell fizetni érte, különösen ha összehasonlítjuk az igen hasonló *Frontignani* és *Luneli* borokkal.[32] Sőt, meg vagyok győződve, hogy ha Languedoc-ban ugyanolyan gondosan művelnék a szőlőt, érlelnék, szárítanák a szemeket és figyelmesen kiválogatnák közülük a rohadtakat *(raisins gâtés),* mint Tokajban, akkor ezeket a likőrborokat is sokkal finomabbá lehetne tenni, mint amilyenek általában, s máris méltó párja lennének a Tokajinak. A szalmán szárított szőlőből készített jó

[28] Jóllehet a magyar borkezelés sok kívánni valót hagyott maga után, ettől még hiba lenne azt gondolni, hogy a lengyelek jobban értettek hozzá. Valószínűleg pusztán a kényszerűség vitte rá a szőlősgazdákat, hogy még az évben eladják boraikat. Kevés volt a pince, kevés a hordó, kevés a pénz. Ez a kényszereladás éles fényt vet éppen az értékteremtő Hegyalja mélyen kiszolgáltatott helyzetére. Vö. *Balassa Iván* 1991. 531., 566. o.

[29] *Pető Mária* 1992. 332. o. és 12. jegyzet; *Sestini* 1815. 322. o.

[30] *Sestini* 1815. 320. o.

[31] Érdemes lenne ezt a rendkívül tipikus és mindenütt megtalálható magatartást mentalitástörténetileg feltárni.

[32] Ez annál is inkább megtörténhet, mivel a hegyaljai sárga muskotály ugyanaz, mint a *Muscat de Frontignan* és a *Muscat de Lunel.* Tudomásunk szerint azonban e két languedoc-i szőlővidéken nincsen nemesrothadás. (*Huet – Lauzeral* 1990. 200., 248. o.)

szalmaborok *(vin de paille)* is hasonlítanak valamelyest a Tokajihoz, ezért aztán sokszor el is adják mint eredetit.[33]

A Ménesi borok

Magyarország más vidékein is készítenek likőrborokat a Tokaji módjára. Van köztük fehér is, vörös is, de a legtöbbjük meglehetősen íztelen. Csak az erdélyi határról származó *Ménesi* bor képes vele felvenni a versenyt:[34] ez az édes, szeszes vörösbor a legfinomabb zamatúak közül való. Sokan jobban kedvelik a Tokajinál, s szerintem igazuk is van: nagyobb különbséget érzek köztük, mint a Tokaji és egy jó Luneli között. Bárhogyan is legyen e dolog, még semmiképpen sem talált olyan megérdemelt hírnévre, mint amit a Tokaji már szinte mindenütt magáénak mondhat.[35]

IRODALOM

Bakos József 1957. Tokajhegyalja és bortermelése néprajzi, hely-, gazdaság- és művelődéstörténeti irodalma. A Sárospataki Rákóczi Múzeum Füzetei 4–7. Sárospatak.

Balassa Iván 1975. A tokaj-hegyaljai borféleségek terminológiája. MNY 71:417–424. o.

— 1991. Tokaj-Hegyalja szőleje és bora. Tokaj.

Birkás Géza 1931. Egy francia tudós dunántúli útleírása 1818-ban. A Győri Szemle Könyvtára 7.

— 1932. Egy francia tudós Debrecenben 1818-ban.

— 1934. La Hongrie vue par un savant français en 1818. Le voyage de F.-S. Beudant. Bibliothèque de la revue des études hongroises. Tome VI. Paris

— 1948. Francia utazók Magyarországon. Acta Universitatis Szegediensis. Sectio Philologica. Tomus XVI.

BL. Borászati Lapok

Carnemere – Madevon – Madevon 1993. Les vins de France. Paris.

Douglass Sylvester 1773. An account of the Tokaj and other Wines of Hungary. Philosophical Transaction LXIII.

Feyér Piroska 1981. A szőlő- és bortermelés Magyarországon (1848-ig). Budapest.

[33] Jóllehet a luneli szőlősgazdák aligha olvasták Beudant-t, maguk is rájöttek a fent nevezett hasonlóságra. Erről tanúskodik legalábbis a következő cikkrészlet a XIX. század közepéről: „Van ugyan Francziaországban két hely, egyik Lunel, másik Nismes (Nîmes); ott egy Nounigat, itt egy Baume nevezetű úr készít tokaji bort, hirdetvén mindkettő, hogy 40 év előtt Tokajból hozatván szőlővesszőket, ők ezeknek fürteikből készítik boraikat. Fölösleges megemlítenem, hogy egyik sem hasonlít a mi borainkhoz, – de a franczióknak sem kell." (*"Száva"* BL. 1859. 29)

Az Európa-hírrel együttjáró európai utánzási kísérletek története még teljességgel feldolgozatlan.

[34] *N. Nagyváthy, János* 251. o. „A Ménesi veres Máslások, ma holnap meg haladják a Hegyallyát; és a Sopronyi Ausbruch több pénzt hoz bé a Hazába mint a Miskoltzi borok."

[35] Az Arad-hegyaljai szőlővidék történetéről legújabban: *Mihalca – Lazea* 1990.

Gyürky Antal 1861. Borászati szótár. Pest.
Huet Myriam – Lauzeral Valérie 1990. Dictionnaire des vins et alcools. Paris.
Lacroix, A. 1930. Notice historique sur François-Sulpice Beudant. Paris.
MNY. Magyar Nyelv
Mihalca, Alexandru – Lazea, Emil 1990. Tradiţiile şi experienţa culturii viţei de vie in zona Aradului. Bucureşti.
N. Nagyváthy János 1821–1822. Magyar practicus termesztő. Magyar practikus tenyésztő. Pest.
OED The Oxford English Dictionary VI./1933 M36 *magyar* A1.
Pető Mária 1992. XVIII. századi leírás a tokaji borról. Agrártörténeti Szemle, XXXIV. 329–335. o.
Sestini Domenico 1815. Viaggio curioso, scientifico, antiquario pe la Valachia, Transilvania e Ungheria fino a Vienna. Firenze.
„Száva" 1859. Egy magyar borász aggodalmai a külföldön. BL.
Townson Robert 1797. A Travels in Hungary with a short account of Vienna in the Year 1793. London.

HORVÁTH LÁSZLÓ

A MAGYAR VADÁSZAT NEMZETGAZDASÁGI JELENTŐSÉGE A DUALIZMUS KORÁBAN

1867 után a mezőgazdaság kapitalista fejlődésének lendületével együtt változott a vadászat arculata. Ez a változás elsősorban nem gazdasági téren mutatkozott meg, hanem társadalmi politikai tényezők hatására. Mielőtt azonban ezeket a változást előidéző mechanizmusokat részletesebb vizsgálat alá vennénk, tisztázni szeretnénk azt a fontos kérdést, hogy valójában hol helyezkedik el a dualizmus gazdaságában a vadászat. Az a felfogás, mely az erdészethez köti a vadászatot, helytelen és félrevezető, hiszen a történeti fejlődés során a vadásztevékenység színterei sosem korlátozódtak csupán az erdők területére, mivelhogy a különböző vadfajok sem maradtak meg az erdő fái között. A vadállomány erdőn kívüli egyéb élőhelyein (mocsarak, rétek, ugarok, kaszálók és főleg a mezőgazdasági termelés alá vont területek) folytatott vadászat éppúgy kapcsolódik az őstermelés egyéb ágaihoz, mint az erdészethez. Mégis a hivatalos felfogás a vadászat ügyeinek intézését az erdőfelügyelőségek, erdőhatóságok feladatává teszi.

A vadászat gazdasági jelentőségének bemutatásához legmegfelelőbb kiindulási pontnak látszik Nagy Domokos Imre véleménye,[1] melyet mások is osztanak és a saját kutatási eredményeim is messzemenőleg igazolnak, mely szerint a magyar vadászati gondolkodás a XIX. század második felében a *vadászatot mint gazdasági ágat kezelni nem tudta, de hosszú ideig nem is akarta.* A dualizmus kori vadászat elsősorban *úri sport* volt, amelyről művelője nagyon jól tudta, hogy hasonlóan a többi szórakozásához — *ráfizet.* Csupán néhány nagy uradalomban találunk *vadgazdálkodást,* de tevékenységüket maguk sem ezzel a szóval jellemezték, hanem inkább a *vadászat kezeléséről* beszéltek.

[1] *Nagy Domokos Imrével* (aki a polgári kori vadászattörténet egyik legkiválóbb hazai szakértője és egykoron rendszeres beszélgetőpartnere volt a magyar vadászat olyan neves szakembereinek mint *Csathó Kálmán, Fekete István, Vertse Albert, Zsámbor Ernő, Zsindely Endre* és *Ferenc* stb.) folytatott konzultációim és levelezésem, továbbá *Csőre Pál* és mások munkássága, legfőképpen pedig saját kutatásaim eredményeképpen alakítottam ki a vadászat gazdasági kérdéseiről leírtakat.

A századfordulón a vadászat gazdasági szerepének megváltozására és előtérbe kerülésére mutatott rá több szakíró, főleg a *Vadász-Lap* és a *Vadász és Versenylap* hasábjain. Bedő Albert, Egerváry Gyula, Keleti Károly és mások előfutárai voltak annak a gondolkodásnak, mely a századfordulótól kezdődően fokozatosan előtérbe helyezi a vadászat gazdasági oldalát.

Keleti Károly e kérdésről 1888-ban így ír a Vadász-Lapban: „Még nem is olyan régen szánó mosollyal találkozott a vadászember, ha *„nem vadász"* körökben a vadászat nemzetgazdasági fontosságát merte emlegetni. Sport bíz az csak — mondák — úri passzió, melyre, hogy tágabb körökben is jóakarattal tekintessék, egy kis nemzetgazdasági köpenykét szeretnének aggatni!..."

A dualizmus kori vadászat hivatalos gazdasági jelentősége messze elmarad az agrárszféra egyéb ágaitól. (Növénytermesztés, állattenyésztés, erdőgazdálkodás stb.) Erre a legmeggyőzőbb bizonyítéknak látszik a Darányi-féle mezőgazdasági statisztika,[2] mely az erdészettel foglalkozó részben még az erdő egyéb mellékjövedelmei (makkoltatás, széna-alomgyűjtés, legeltetés stb.) között sem említi a vadászatból származó jövedelem mértékét. A hivatalos jelző használata azért látszik indokoltnak, mert már ebben az időben is minden egyes vadászati lehetőségnek gazdasági értéke van (pl. szarvasbőgéskor 1–2 golyóérett gímbika elejtése, vagy részvétel egy nagyterítékű apróvad vadászaton), csak ezek az értékek nem hivatalosan és főleg nem mérhetően a nagyközönség elé tárva jelennek meg.[3] Nem követhető a vadászkapcsolatok ápolásából, kölcsönös vendégvadászatokon való részvételből, egy-egy értékes vad elejtésének átengedéséből származó rejtett gazdasági háttérhaszon. Ezek az előnyök a gazdasági és társadalmi élet nem pénzbeli kölcsönös juttatásaiként jelentkeztek. A lőtt vadak húsának és prémjének az értékét mutatja be a Bedő-féle statisztika,[4] mely gyűjtésben részletes adatok találhatók az egy év alatt (1884.) Magyarországon lőtt vadak számáról, ezek értékéről, és a Budapesten és Bécsben a nevezett évben elfogyasztott vadhús mennyiségéről. Ez az összeállítás már a vadászat gazdasági jelentőségét emeli ki adatokkal alátámasztva, miképpen Keleti károly és Egerváry Gyula publikációs tevékenysége az államkasszának a községi vadászterületek bérbeadásából származó hasznát elemzi.

A vadászat, ahogy a fent nevezett szakírók igyekeztek kifejteni a vadászújságbeli írásaikat, ha ugyan egyes fontosabb ágakhoz képest kisebb arányban is,

[2] A Magyar Korona Országainak mezőgazdasági statisztikája. Bp. 1897.

[3] A század elején megjelentek Magyarországon az első német és angol bérvadászok, akik elsősorban medve és szarvasbika elejtésére vágytak. Kincstári vadászterületeken az alábbi árakon kínálták a felsorolt vadfajok lelövését az 1900-as évek elején: szarvasbika elejtése 1000–2500, zerge 300–1000, dámbika 100–200 korona. In: VL 1908. 35. o., VÁ 1917. 105. o. Idézi: *Csőre P.* 1994. 214–215. o.

[4] *Bedő A.* 1885. 477–490. o.

valójában mégis több fontos ponton kapcsolódott a dualista gazdasághoz, melyek már elemezhetők és adatokkal is alátámaszthatók.

A fontos bevételi források a következők voltak:

— *Községi vadászterületek bérbeadása;*
— *Vadászati és fegyveradó;*
— *Lőtt vad húsának és egyéb részeinek értékesítése.*

A felsorolt gazdasági jellegű tevékenységekből származó bevételek általában messze elmaradtak a gazdaság fontosabb ágainak jövedelmeitől. Például összehasonlítva az állami erdők évi bevételét (átlag kb. 6 millió forint)[5] a vadhús eladásából származó évi jövedelemmel (átlag kb. 600 ezer forint)[6] látható, hogy a mezőgazdaság egy viszonylag szerény ágazata (állami erdészet) tízszeres bevételi nagyságrendet produkál.

1. Vadászterületek bérleti rendje

Az 1872. évi VI. tc. I. fejezetének 1. §-ában[7] a vadászati jogot a földtulajdonjog elválaszthatatlan tartozékának mondta ki. Azonban földbirtokán a tulajdonos, vagy az a személy akinek vadászatra engedélyt adott, a vadászatot csak akkor gyakorolhatta, ha a birtok „egy tagban vagy összefüggésben álló részekben legalább 100 holdra terjed, holdját 1600 négyszögölével számítva..." Az ennél kisebb területeken „a vadászat mikénti gyakorolhatása fölött az egy határbeli földbirtokosok többsége határoz". Ebben az esetben a bevételből a tulajdonosok földbirtokuk terjedelméhez mért arányban részesültek.[8] Ha ezt az arányt nem tudták megállapítani, az egész jövedelem a községet illette. A törvényben felmerült a vadászati jog bérbe adása, de csak abban a speciális helyzetben, amikor a 100 holdnál kisebb birtok körül volt véve egy nagyobb önálló vadászterülettel, mely ily módon a szóban forgó területet vadászati szempontból elszigetelte, úgy ezen birtok tulajdonosa „a vadászati jogot az azt környező vadászterület birtokosának vagy haszonbérlőjének haszonbérbe adni, ez viszont haszonbérbe venni köteles" volt.

Az 1883. évi XX. tc.[9] *2. §*-ában a minimális vadászterület nagyságát (nem számítva a speciális eseteket) 200 holdra emelte, a 3. §-ban pedig így rendelkezett az ennél kisebb birtokok esetében gyakorolható vadászati jogról: „... a vadászati jogot

[5] *Bedő A.* 1885. 468. o.
[6] Uo. 488. o.
[7] 1872. évi VI. tc. „A vadászatról" In: CJH... 6. o.
[8] Uo. 3. §. első bekezdés
[9] CJH... 235. o.

az azon egy határbéli földbirtokosok a községgel együtt legalább is hat évi tartamra bérbe adni kötelesek; az évi tiszta jövedelem a tulajdonosokat birtokaránylag illeti. A törvény szentesítése után megindult az érintett birtokok vadászati jogának haszonbérbe adása."[10]

Keleti Károly, aki a vadászat nemzetgazdasági jelentőségére az elsők között hívta fel a figyelmet, statisztikai adatok[11] birtokában mutatta ki a községi vadászterületek bérbeadásából származó jövedelmet. Ezt a községeknek jutó s az 1880-as évek előtt úgyszólván nem is létezett, a föld gazdasági bevételeitől teljesen függetlenül jelentkező évi jövedelmet az 1883-as XX. tc. teremtette meg. Magyarország 12 788 községe közül (városokkal együtt) 12 305 község rendelkezett vadászterülettel ebben az időben. A vadászati jog 1883 és 1888 között 10 958 község 23 939 126 holdján volt bérbe adva. Az összes községi birtokból tehát 93,5% volt ténylegesen bérben és 6,5% nem. 9565 község területe az 1883. XX. tc. értelmében hat évre volt bérbeadva, 144-ben pedig ennél hosszabb időre. (8, 10, 12 évre — H. L.) A kibérelt közel 24 millió holdnyi községi birtoknak évi vadászati bérösszege 300 913 forint 97 krajcár. Az átlagos vadászbér 100 hold községi területre évente: 1,26 forint. Az átlagtól eltérő adatokat az alábbi táblázat tartalmazza:

Régió	Megyei bérleti díjak, 100 holdra számítva forintban		Átlag
	Legalacsonyabb	Legmagasabb	
Duna bal partja	0,13 Árva	8,47 Pozsony	2,32
Duna jobb partja	1,45 Tolna	6,45 Sopron	3,14
Duna–Tisza köze	0,59 J-N-Szolnok	1,91 P.P.S.K.Kun	1,20
Tisza jobb partja	0,38 Ung	1,10 Gömör	0,80
Tisza bal partja	0,24 Szilágy	1,73 Békés	0,57

A szabolcsi adatok a következő képet mutatják. 137 községből 109-nek a vadászterülete volt bérbe adva, mely összes terület 1600 négyszögöles holdjával számítva 233 140 holdat tett ki. Az évi bérleti díj 2231 forint 50 krajcár. A vármegye a Tisza bal partján nyilvántartott megyék közül 100 holdra fizetett átlagos vadászbérleti díjával (0,95, mely nem érte el az 1 forintot) a közepesek közé tartozott valamivel az átlag felett.

[10] Lásd az I. mellékletet.

[11] *Gr. Nádasdy Ferenc*nek, az országos Vadászati Védegylet elnökének közbenjárására, belügyminiszteri rendelettel biztosították az adatgyűjtést, mely statisztika tartalmazta a vadászterületek számát és nagyságát, és a bérletért fizetett összegeket. *Keleti K.* VL 1888/34: 293. o.

Az ország holdakra átszámított területének (összesen 48 567 000 hold) több mint felét (25 631 695 hold) tették ki a községi vadászterületek. A fennmaradó 22 935 405 hold kincstári, egyházi, uradalmi birtokok területe, melyek vadászati értéke (elsősorban a nagyvaddal folytatott gazdálkodás miatt) jóval meghaladta a községi területek értékét. Ezeknek a birtokoknak a vadászati joga általában nem volt bérbe adva, mert azt a tulajdonos magának tartotta fenn. Mégis egy fiktív összeg megállapítása (mely számolást Keleti Károly is alkalmazott 1888-ban) mutatja, hogy csaknem ugyanakkora összeg jelentkezett ezen birtokok esetében mint a községi vadászterületek bérbeadásánál. Ezek a számok azt mutatják, hogy a magyarországi összes földbirtokok értékét jelentős összeggel emeli a vadászat által termelt haszon, melyek jelzik a vadászat nemzetgazdasági értékét. Érdekességképpen említem meg, hogy ebben az időben az ország legdrágábban bérelt vadászterülete a Jász–Nagykun–Szolnok megyében található Kenderes (100 hold 80 forint) és a borsodmegyei Óhuta (100 hold 70 forint). A legkisebb vadászbérleti díjak Szabolcsban találhatók[12] (100 hold 0,17 forint). Ezt az összeget fizette többek között L. Molnár Gyula, aki 1885 és 1891 között Levelek község 300 holdas vadászterületét bérelte.[13]

A vadászbérletet nyilvános árverésen lehetett elnyerni, több jelentkező esetén természetesen a legtöbbet ígérő kapta meg a vadászati jogot az érintett területen. A bérleti díjat évente előre az érintett község pénztárába kellett a bérlőnek befizetni.[14] Fontos dokumentum volt a *bérleti szerződés,* melyben rögzítették az alábbiakat:[15]

— a bérlő neve;
— a terület nagysága;
— a bérleti idő (általában a törvényes 6 év);
— egyebek (a bérlő a vadászatot a törvényben szabályozott módon és időben gyakorolhatja, köteles az általa okozott károkat megtéríteni stb.).

A bérbeadók számos előírást foglaltak bele a szerződésekbe, melyeket a bérlőknek be kellett tartaniuk:

— „A bevetett területeken a lóval és agárkutyával minden időszakban a vadászat tilos, az ezen vadászatból eredő kárért a bérlő szavatol."

[12] *Keleti Károly* statisztikája 0,35 ft-ot említ mint a legalacsonyabb szabolcsi bérleti díjat. Táblázatomból kiderül, hogy ennél alacsonyabb bérleti díjak is voltak. Pl. *L. Molnár Gyula* leveleki és *Szipula József* geszterédi bérlők kevesebbet fizettek az említett összegnél, természetesen az első bérbeadáskor. SzSzBML Szabolcs vm alispánja 116/1884. és SzSzBML 2533/1884.

[13] SzSzBML Szabolcs vm alispánja 116/1884.

[14] SzSzBML Szabolcs vm alispánja 2533/1884.

[15] SzSzBML Szabolcs vm alispánja 1992/1884.

— „A bérlő a vadászati jogot senki másnak albérletbe nem adhatja, szabadságában állandó azonban a bérlőnek, hogy a vadászatot időszakonként vagy mikor neki tetszik, mások által is gyakorolhassa."[16]

— „A bérbeadott vadászterületre a bérlő vagy az elöljáróság semmi napi vagy más vadászengedélyt ki nem adhat."[17]

Más esetben a bérbevevő kikötését vették figyelembe. Gencsy Albert a szenvedélyes agarász, az általa bérbe vett nyírbogáti vadászterületén szerződésbe foglaltatta (az egyébként általában tiltott), lóhátról, ebekkel való vadászat szabad gyakorlását, persze csak a tarló és ugarlegelőkön.[18]

A megkötött bérleti szerződés a megyei alispán jóváhagyása után lépett életbe. Így próbálták biztosítani, hogy a vadászati törvény szellemével ellentétes szerződések ne jöhessenek létre.[19]

A bérleti díjak folyamatosan emelkedtek. 1888-tól 1916-ig Szabolcsban átlagosan a háromszorosára, mely megfelel az országos viszonyoknak is.[20] Mégis az 1890-es években a Magyar Vadászati Védegylet képviselői felfigyeltek az alábbi jelenségre és Hieronymi Károly belügyminiszterhez fordultak.[21] A községi vadászterületeken a bérbeadás útján gyakorlandó vadászati jog „gyakran a forgalmi viszonyoknak meg nem felelő alacsony áron értékesíttetik; minek oka főképpen abban rejlik, miszerint a tervezett bérbeadások szélesebb körökben köztudomásra nem jutván, az érdeklődők versenye nem érvényesül". Egyben felajánlották, hogy ilyen tartalmú hirdetéseket az egyesület hivatalos közlönyében a „Vadász-Lap"-ban szavanként 2 kr. díj fejében készek közzétenni. A belügyminiszteri rendelet nyomán a hivatalos lapokban sűrűbben jelentek meg a vadászterületek bérbeadására vonatkozó hirdetmények.[22]

Az 1890-es években az ország sok községében, de különösen Szabolcsban, olyan igények merültek fel, hogy a vadászati haszonbér összegét ne csak közigaz-

[16] SzSzBML Szabolcs vm alispánja 12051/1894.

[17] SzSzBML Szabolcs vm alispánja 20683/1896.

[18] SzSzBML Szabolcs vm alispánja 20493/1901.

[19] SzSzBML Szabolcs vm alispánja 20491/1902.

[20] A gyűjtésem nyomán kialakított táblázat alapján végeztem el a számítást, mely ugyan nem lehetett nagyon pontos csak hozzávetőleges, mert a rendelkezésemre álló adatok nem hiánytalanok, mégis a végeredmény alátámasztja *Egerváry Gyula* számításait. Számszerűen forintban kifejezve a végeredmény így alakul: 1884-ben 2231,50; 1918-ban 14 398 korona, ami forintra számítva kb. 7199 forint.

[21] A belügyminiszter 59.371/1894. számú rendelete „A községek részéről a vadászati jog bérbeadására vonatkozó hirdetményeknek kellő közhírré tétele tárgyában." In: MRT 1894. 218. o.

[22] A *„Nyírvidék"*-ben (Vegyes tartalmú heti lap, Szabolcsvármegye hivatalos lapja, a szabolcsvármegyei községi jegyzők egyletének közlönye, kiadó: *Jóba Elek*) már évekkel korábban jelentek meg ilyen tartalmú hirdetések. 1891. január 11. 2. számban az első oldalon a hivatalos közlemények között hirdetik meg Jéke és Tornyospálca vadászterületeinek bérbeadását. Nyírvidék Nyh. XII. évf. 2. sz. 1891. január 11. 1. o.

gatási célokra költhessék.[23] A vadászati törvény szerint, „ha a vadászterületi haszonbér a birtokosok között birtokaránynak megfelelően nem osztható fel, akkor a bérösszeg a községet illeti, mely azt közigazgatási célokra fordítani *köteles*."[24] (Kiemelés – H. L.) Ez alól a korlátozás alól bizonyos mértékig mentesítést adott az 1899. évi július 11-én kiadott BM 70.082/IV. sz. rendelet,[25] mely engedélyezte a községeknek, hogy a vadászbérletből befolyt pénzösszegből iskolákat segélyezhessenek. A rendelet alapján kapott a református elemi iskola Cserepeskenézen a vadászati bérösszegből először 25 forint, majd 50 korona segélyt évente.[26] A pátrohai községi képviselőtestület nem a helyi elemi iskolának szánta a felosztható tatlan vadászterületi haszonbérként befizetett 315 koronát, hanem 1909. december 15-én tartott közgyűlésén úgy határozott, hogy kifizeti a birtokosságnak apaállat (tenyészcsődör, tenyészbika vagy tenyészkan — H. L.) fenntartása céljából.[27] Mivel ez az eljárás nem a törvény szellemének megfelelőnek bizonyult, a hivatalos utat járva az önkormányzati képviselők fellebbezésükkel eljutottak gr. Khuen-Héderváry Károly belügyminiszterhez, aki azonban a pátrohai kérvényt elutasította.[28]

2. A vadászattal kapcsolatos adók

A vadászat és a vadászfegyverek megadóztatása a kiegyezés után 1875-ben történt meg az erre irányuló törvény megalkotásával.[29] Ettől az időtől kezdve léptek életbe a különféle vadászattal kapcsolatos adók, melyek egyfelől az államkincstár, másrészt az önkormányzatok bevételeit növelték. *A vadászati és fegyveradó, a vadász-bérletek utáni III. osztályú kereseti adó, a vadász-ebek után kirótt eb-adó és a vadfogyasztási adó* tartoztak ebbe a körbe.

A vadászati jegyek (melyeket megyékben az alispánok, a szabad királyi, törvényhatósági joggal felruházott városokban a polgármesterek adtak ki) kiváltását meg kellett előznie egy 50 krajcáros bélyeggel ellátott írásbeli folyamodvány benyújtásának, mert vadászatra — a törvény értelmében — csak érvényes vadászjegy jogosított. A vadászjegy, mely 1 évig volt érvényes (január 1. és december 31. között) 12 forintba került, kivéve ha 20 év alatti személyek részére váltott vadászjegyet „atyjuk, illetve gondnokuk". Ebben az esetben 6 forintot kellett fizetni. A cseléd-vadászjegyek, melyek a segédszemélyzetet jogosították vadászatra, 3

[23] SzSzBML Szabolcs vm alispánja 5474/1908.
[24] 1883. évi XX. tc. 3. §. In: CJH... 235. o.
[25] BM 70.082/IV./1899. július 11. In: MRT... 221. o.
[26] SzSzBML Szabolcs vm alispánja 5474/1908.
[27] SzSzBML Szabolcs vm alispánja 9245/1910.
[28] Uo.
[29] 1875. évi XXI. tc. „A vadászati fegyverek megadóztatásáról." In: CJH... 58. o.

évig voltak érvényben és évenként 2 forintba kerültek. Aki vadászjegy nélkül vagy más nevére kiállított papír birtokában vadászott, esetleg saját jegyét kölcsönadta, pénzügyi kihágást követett el és ellenőrzés esetén számolhatott bizonyos összegű bírság kifizetésével. A legsúlyosabb esetben 30-tól 200 forintig terjedhetett ez az összeg. Aki nem tudott fizetni, azt oly módon ítélték fogdában letöltendő büntetésre, hogy a bírság minden 5 forintja egy napi fogságnak számított.

A *fegyveradót* a tulajdonosok fegyvereik csöveinek száma után fizették. Minden egycsövű vadászfegyver után évente 1 forint, duplapuskák esetében 2 forint volt az adó összege. A fegyveradó fizetése alól felmentést kaptak, akik családi vagy ereklyeképpen, és nem vadászati célból tartottak fegyvereket, vagy régi szerkezetű fegyverek gyűjtői voltak. Természetesen adómentesek voltak a közintézetek, nyilvános gyűjtemények, közhatóságok birtokában lévő fegyverek, továbbá a csend- és rendőrök, pénzügyőrök, fegyőrök és a hadsereg tagjainak nem vadászatra használt fegyverei. A törvény 27. §-a mentesítette a királyi család tagjait is a vadászati és fegyveradó megfizetésétől.

1883-ban új törvény váltotta fel korábban életbelépett társát, mely néhány új rendelkezést hozott (az adóhivatal szolgáltatta ki az igénylőknek a vadászjegyet, a diplomáciai testületek tagjai ingyen vadászjegyet használhattak stb.), azonban az adóösszegek változatlanul a korábban megállapított szinten maradtak.[30] Tíz évvel a második fegyver- és vadászati adótörvény megjelenése után felsőbb szakértői kormánykörökben elégedetlenséget váltott ki a nevezett adónemek bevételeinek a vártnál alacsonyabb szintje. A pénzügyminiszter olyan intézkedéseket követelt, melyek alkalmasak az adóbevételek növelésére. Egy ilyen lépésnek számított a belügyminiszter 30.683/1894. számú körrendelete,[31] mely a csendőrkerületi parancsnokságokat szigorúbb intézkedésre szólította fel a vadászjegyek ellenőrzésében. Nehezítette a csendőri ellenőrzést, hogy a „tilos területen való vadászat" nem volt hivatalból üldözendő kihágás,[32] a hivatalos személy csak úgy léphetett fel, ha erre a vadászterület tulajdonosa vagy bérlője megkérte. A tilalmi időben vadászók ellen a csendőr hivatalból is eljárhatott, a fegyvert a vaddal együtt lefoglalhatta, melyeket azután köteles volt az eljárásra illetékes hatóságnak beszolgáltatni. Fegyveradó jövedéki kihágás miatt a házkutatást a törvény tiltotta,[33] pedig a jogosulatlan vadászok törvénytisztelete kívánnivalókat hagyott maga után és számuk olyan mértékben nőtt, hogy a közfelfogás szerint legalább annyian voltak, mint vadászati jogosultságot szerzett társaik.

[30] 1883. évi XXIII. tc. „A fegyveradóról és a vadászati adóról" In: CJH... 247. o.

[31] A m. kir. belügyminiszter 30.683. számú körrendelete az I–VI. számú m. kir. csendőrkerületi parancsnokságokhoz, a fegyveradó és vadászati adó elleni kihágások körüli eljárás tárgyában. In: MRT... 1894. 311. o.

[32] 1883. évi XX. tc. 39. §-a. In: CJH... 235. o.

[33] BM 30.683. sz. rendelete...

Az adóbevételeket nem csupán az erkölcstelen viselkedés csökkentette, hanem a vadászati évek minőségében megmutatkozó ingadozások is. A vadászati és fegyveradó statisztikákat figyelmesen tanulmányozó Egerváry Gyulának feltűnt, hogy az e címen várható adóbevételek eredményes, jó vadászév esetén emelkednek, ellenkező esetben viszont csökkennek.[34] 1885 és 1891 között a vadászati és fegyveradóból Magyarországon (Horvátország nélkül) 2 935 350 forint folyt be. Ez éves átlagban 447 245 forintot jelentett. Az 1890-es vadászati év kiemelkedő eredményeket hozott és pénzügyi tekintetben is az adóbevételek növekedését eredményezte. Ebben az évben kerekítve 27 000 forinttal több folyt be vadászjegyek és fegyveradó után mint 1889-ben és 72 000 forinttal több mint 1891-ben, mely nagyon eredménytelen vadászévnek számított.[35]

A községi és törvényhatósági vadászterületek haszonbér jövedelmei után képződött a III. osztályú kereseti adó, mely a bevétel 10%-át jelentette az államkincstár részére. Ez az összeg folyamatos emelkedést mutatott és a vizsgált időszak végére elérte az 1883-as bevétel háromszorosát.[36] További rendszeres jövedelmek származtak a vadászkutyák után fizetett ebadó és a vadfogyasztási adó révén. Utóbbit részletesebben a következőkben mutatom be.

3. Lőtt vad húsának és egyéb részeinek értékesítése

A vadászatból származó anyagi haszon fontos alappillére a vadászterületek bérbeadása és a vadászati adók mellett a terítékre került apró- és nagyvad húsának eladása. A Bedő-féle statisztika adatai szerint Magyarországon 1884-ben 1 041 484 vadat ejtettek el,[37] melyek értéke forintban kifejezve 625 895,75. Ez az összeg, jó években százezres nagyságrenddel is emelkedhetett (pl. 1891-ben, amikor 730 000 forintra becsülték a Magyarországon egy év alatt elejtett hasznos apró- és nagyvad piaci értékét).[38] A 6 nagyvadféle (szarvas, dám, őz, zerge, muflon, vaddisznó) és a körülbelül 18 féle apróvad húsa, éppen mert egészséges és viszonylag olcsó tápláléknak számított, része volt a közélelmezésnek, ha nem is meghatározó jelentőséggel. Jobb években a lelőtt vad húsának piacra kerülésével nem kevés fogyasztó jutott egészséges táplálékhoz. Egerváry Gyula számítása szerint az évente megtermelt vadhús mennyisége 12 500 db középnagyságú ökör húsának értékével egyezik meg, ezzel a nyersanyaggal pedig 5 hónapon át 45 500 egyént lehetne táplálni.[39] A „piaci vadaknak" is nevezett szarvas, őz, vaddisznó, fácán, fogoly,

[34] *Egerváry Gy.* 1893., VL 1893/20: 259–274. o.
[35] Uo.
[36] Uo.
[37] *Bedő A.* 1885. 487. o. Idézi: *Egerváry Gy.* 1893. 259. o.
[38] *Egerváry Gy.* 1891. 3. o.
[39] *Egerváry Gy.* 1893. 259–274. o.

fürj, vadkacsa, nyúl ára a 15 krajcártól (fürj) 1,50 forintig (fácán) terjedt. Legdrágábbak a ritka túzok és a siketfajd voltak, darabjuk 5 forintot ért.[40] Egy mezei nyúl 80 krajcárba, egy fogoly 30 krajcárba került. Egy szarvas (átlag 75 kg súllyal) 20 forintot ért, egy dám (átlag 40 kg) 12-őt, az őz és zerge 7 forintért volt kapható.[41]

A ragadozók — medve, borz, vidra, hiúz, farkas, vadmacska, róka stb. — a szőrmeiparban felhasználható prémjük miatt szintén pénzben kifejezhető értéket képviseltek. Áruk széles skálán mozgott az 1 forintos görénytől a 20 forintot érő medvéig. Bedő Albert összesítése szerint az évente lelőtt ragadozók összértéke 1884-ben elérte az 55 878 forintot.

A vadértékesítés főleg Bécs és Budapest piacaira összpontosult annak a néhány vadkereskedőnek a tevékeny részvételével, akik a „legmagasabb napi árat" kínálták a törvényes vadászidőben elejtett vadért. Az 1880-as évek végén Pál Károly, Géczy Ferenc, Leopold Hürring és mások nagy és kiskereskedésében cseréltek gazdát a piacra szánt lőtt vadfélék.[42] Géczy Ferencnek (aki a vadkereskedés mellett baromfi, tojás és zöldség kereskedéssel is foglalkozott) Budapesten három csarnoka is volt a Duna, az Andrássy és a Szigetvári utcákban, Bécsben pedig bizományi üzletet tartott fenn a Grossmarkthallen.[43] Leopold Hürring rendszeresen hirdetett a Vadász-Lapban, a lőtt vad küldeményeket akár postai, akár vasúti szállítással fogadta Bécsben a Hauptstrasse 43 alatt lévő üzletében.[44] Hürring vadátvételi árai valamivel magasabbak voltak a Budapesten érvényesített vételáraknál, a szarvas kilójáért 40, az őz kilójáért 60, tőkésréce darabjáért 30–50, és a fiatal fogoly darabjáért 50 krajcárt fizetett.[45] A bécsi árus kereskedelmi tevékenysége is azt példázza, hogy a vadkivitel és behozatal legélénkebben Ausztria és Magyarország között folyt, de más országok felé is indultak vadszállítmányok. A kivitel és behozatal arányaira jellemző, hogy az 1880–1890-es években 7 év alatt 4 217 000 forintot kaptunk és 150 000 forintot fizettünk a vadhúsért. Ez éves átlagban 602 000 forint bevételt és 21 500 forint kiadást jelentett. Az export gyenge éve volt 1888, amikor csupán 383 319 forint folyt be, de 1890-ben a bevétel túlhaladta az 1 000 000 forintot.[46]

Az alábbi táblázat mutatja a különböző országokba történt vadkivitelt a jelzett években.

[40] *Bedő A.* 1885. 487. o.
[41] Uo.
[42] VL 1888. június 5. 212. o., VL 1888. június 25. 213. o. és 240. o.
[43] VL 1888. június 25. 213. o.
[44] VL 1888. június 25. 240. o.
[45] Uo.
[46] *Egerváry Gy.* 1893. 259–274. o.

Ország	Kivitt vadhús kilóban
Ausztria	4 961 832
Németország	72 586
Hollandia és Belgium	161
Románia	4 811
Olaszország	681
Franciaország	10 955
Svájc	1 971

Az 1890-es évek elején jelentkeztek azok a vadértékesítéssel kapcsolatos problémák, melyek a szakemberekben megoldást sürgető gondolatokat váltottak ki. Az alábbi okokban összegezték az értékesítés rendkívüli visszaesését:[47]

— az apróvad nagy részét kedvezőtlen időben (július, augusztus, szeptember meleg napjai) hosszabb útra küldeni nem lehet.

— A vadtenyésztők a vadátvevőnek ki vannak szolgáltatva, mert a kereskedők maguknak kedvezve alakítják az árakat, és számolnak el „kényük-kedvük" szerint a bizományba kapott mennyiséggel.

— Budapestnek csekély a vadfogyasztása (az 1884-es adatokat tekintve a budapesti 38 mázsás évi fogyasztáshoz képest Bécsben 316 mázsa fogy évenként).

A feltűnően csekély budapesti vadfogyasztás okát többen a fogyasztási adó mértékében[48] látták, melyet „valóságos védvámnak" kiáltottak ki Bécs és a külföld javára. Valóban a budapesti 24%-os fogyasztási adóval szemben Bécsben 14%-ban, Milánóban pedig 11%-ban állapították meg ugyanezt az adónemet. (Budapesten például a fácán, siketfajd és túzok darabja után 30 krajcárt, 1 szarvas vagy dám után 3 forint fogyasztási adót kellett fizetni.)[49]

A gondok orvoslására Egerváry Gyula egy Vadelárusító szövetkezet megalapítását javasolja a Védegylet támogatása mellett 1891-ben a Vadász-Lap hasábjain, azonban két év múlva, 1893-ban ugyanő arról számol be, hogy a kísérlet kudarcba fulladt.[50] A terv, mely racionális alapon délre, Milánóba és Velencébe juttatta volna el a magyar vadhúst, az olasz piac és a közvetítők, na meg a vadásztársadalom érdektelensége miatt nem tudta beváltani a hozzá fűzött szép reményeket.

A vadhús étkezési célra történő felhasználása mellett a vadnak még további részeit is számításba kell venni mint gazdasági értékkel bíró árucikket. A különböző vadbőrök már korábban is, de a századfordulón különösen szép és értékes

[47] *Egerváry Gy.* 1891. 3. o.

[48] 1887. XLVII. tc. „A bor-, hús-, cukor- és sörfogyasztási adóról." In: CJH... 136. o.

[49] Uo.

[50] Lásd *Egerváry Gy.* idézett fontos tanulmányait.

lakásdíszként egyaránt emelték főúri és polgári lakások eleganciáját. Másrészt alapanyagul szolgáltak főleg ruházati termékek előállításához. A ragadozók nemes szőrméje nélkül a nagyszámú szűcsmester nehezen tudta volna kielégíteni az előkelő urak és hölgyek divatigényeit. A sujtással és prémgallérral kiegészített divatos paletot (felöltő) 25, egy mencsikoff (Katalin cárnő kegyencéről elnevezett ruhadarab) 15, bundabélés és hódgallér 20 forintért volt megvásárolható a Deák Ferenc és a Bécsi utca sarkán lévő üzletben Grossmannál, ill. másoknál.[51]

Az erős gím- és dámagancsok természetesen elsősorban értékes trófeaként váltak büszkeségeivé egy-egy lakás vagy ház vadászó vagy nem vadászó tulajdonosának, azonban a nagyszámú hullott agancs és az értéktelen vagy arra a célra szánt agancs vagy szarv ipari felhasználásra került, ahol a késesek, mű- és használati tárgy készítői hoztak létre belőlük eladásra szánt termékeket. Végezetül még ide számítható az a nagymennyiségű vadból nyert zsíradék is, amit ipari célokra használtak fel.[52]

A vadhús népélelmezésben betöltött szerepének fontossága az első világháború nehéz éveiben került előtérbe, amikor főleg a sebesült katonák számára minél több fehérjedús táplálékra volt szükség. 1914 augusztusában azonban még azoknak a hangja volt erősebb, akik gróf Eszterházy Lászlóval az élen azt vallották, hogy a kialakult helyzetben akkor viselkedik leghazafiasabban a vadász, ha szüneteltei e tevékenységét.[53] A Vadász-Lap augusztus 5-i számában megjelent a felhívás: „Egyelőre ne vadásszunk!" Nem sok időnek kellett azonban eltelnie ahhoz, hogy gyökeresen megváltozzon a vadászok véleménye. 1914. őszén már herceg Eszterházy Miklós a Vadászati Védegylet elnöke felhívást tett közzé, melynek címe rövid, de lényegbevágó: „Vadásszunk!" A hússzerzés céljából folytatott „nemes mozgalomban" résztvevőket „legmelegebb támogatásáról" biztosítva felhívja az ország területén lévő vadászterületek bérlőit, hogy „ezen emberbaráti mozgalomhoz minél számosabban csatlakozzanak, mentől több vadat szállítsanak a sebesültek kórházainak".[54] Az elsők között csatlakozott a mozgalomhoz báró Vay Elemér 1914 novemberében.[55] Az 1915. évi vadászidényben sor került a nyúlvadászat meghosszabbítására is. Február 7-ig, tehát egy héttel tovább lőhették a nyulakat a magyar vadászok.[56]

A háború harmadik évében mutatkozó gazdasági kimerülés elérte a vadászatot is. Elfogyott a hüvely, lőpor, csappantyú és hiába érkezett 1917-ben a Védegylethez

[51] VL 1888. június 5. 212. o.
[52] *Egerváry Gy.* 1893. 259–274. o.
[53] VL 1914. augusztus 5. és 15. 211. o.
[54] SzSzBML Szabolcs vm alispánja 33054/1914.
[55] VL 1914. november 15. 364. o.
[56] Nyírvidék 1915. február 4. 12. o.

1643 lőszert kérő levél, a szállítások elmaradása miatt a vadászszövetség sem tudta patronnal ellátni a vadászokat.[57]

4. Uradalmak és vadásztársaságok vadgazdálkodása

A vadászatból származó három fő bevételi forrás mellett nem szabad figyelmen kívül hagyni a módosabb egyének és vadásztársaságok által folytatott *vadgazdálkodást,* mely tevékenység sokszor inkább kiadást jelentett folytatójának mint bevételt, mégis számtalan példa bizonyítja, hogy a vadászati érdekek miatt már az újkori Magyarországon is egyre jobban elterjedt.

Arra is van adat, hogy némely birtokos, bár uradalmának több mint a fele erdő volt, csak szükséges rossznak tekintette a vadállományt,[58] azonban a nagyvaddal rendelkező birtokosok általában óvták vadjukat és *vadaskertek létrehozásával, szakszemélyzet alkalmazásával, a birtokot körülvevő vadászterületek bérbevételével* elvándorlását vagy mások általi lelövését igyekeztek megakadályozni.[59] Ily módon vált lehetségessé azoknak a kellemes hangulatú és terítékben gazdag vadászatoknak a megszervezése, melyek némelyikének történései a vadászlapok hasábjain is szerepeltek.

Például az 1860-as évektől az iharosberényi báró Inkey uradalomban szervezett sportos vadászatok, melyekhez a kastély kényelmén és a háziúr gondoskodásán kívül mindig jellemző volt a „bográcson párolgó gulyáshús, az íncsiklandó pörkölt és paprikás, s reá a szomjat oltó jó magyar bor".[60]

Híresek voltak a Nádasdy család Bakonynánán, a Károlyi család Parádon és a Draskovichok Sellyén kialakított vadaskertjei, melyekből nagy számmal kerültek ki azok a zsákmányolt gímagancsok, melyek az 1871-től megindult trófeakiállítások díjazott darabjaivá váltak.[61]

Szabolcsban az 1000 holdon felüli erdőbirtokosok[62] (gr. Forgách László, gr. Károlyi Tibor, gr. Majláth György, br. Podmaniczky Géza) az erdőgazdálkodással összhangban a vaddal is gazdálkodtak, szakszemélyzetük vigyázta az állományt és évenként a vadászidényben meghatározott számú vadászaton lőtték a főleg apróvad szaporulatot, gondoskodva a törzsállomány óvásáról. Tiszadobon 1880-ban

[57] OL K. 184. 61924/1917. F.M. 1738 cs. 60. t.

[58] *Gallasy Gyula* középbirtokos uradalma (a birtok Heves és Borsod határában 1700 kat. hold, ebből 900 kat. hold erdő) és a falusiak (Noszvaj, Novaj, Szomolya stb. lakói) között több ízben támadt feszültség a különböző vadfajok, főként a szarvas károkozása miatt. *Surányi B.* 1987. 140. o.

[59] *Nagy D. I.* 1992. 198. o.

[60] VVL 1863. 143. o. és uo. 1864. 134. o. Idézi: Nagy D. I. 1992. 196. o.

[61] *Csőre P.* 1994. 218. o.

[62] *Újfalussy Z.* 1900. 128. o.

gr. Andrássy Gyula az úgynevezett „Tölgy-erdőbe" dámokat telepített.[63] Az állatokat a terebesi[64] vadaskertből szállították Tiszadobra, ahol 2–3 hónapi szoktatás után (mely egy kétholdas elkerített helyen történt) az erdőbe bocsátották őket. Annak ellenére, hogy a „Tölgy-erdő" a Tisza gyakori áradásakor nem sok védelmet nyújtott, a telepített dámok jól szaporodtak és rendszeres vadászati lehetőséget nyújtottak. Az 1910-es években egyes jobb idényekben kiváló terítéket értek el a cserkelő vadászatok során, a legjobb eredményt 1912-ben jegyezték: 19 dámbikát lőttek a tulajdonosok és vendégeik a tiszadobi vadászterületen.[65]

A megyehatáron, de már a szomszédos Szatmárhoz tartozó Károlyi uradalom mérki területén a házigazdák már az 1870-es évektől vaddisznóskertet hoztak létre, ahol a téli időszakban nagyarányú vaddisznóhajtásokat tartottak.[66] A teríték ötven és száz között ingadozott, jó években sikerült megközelíteni a százat. A gazdálkodás (etetés, gondozás és őrzés) eredményeképpen a körülbelül 50 tenyészvaddisznó évente megháromszorozta az állományt. (Hajtóvadászat előtt befogták a tenyészkocákat.)[67] A vadászatokon résztvevő férfiak között nem vallott szégyent gr. Károlyi Viktorné, aki a hajtott vaddisznót nagyon jól lőtte golyóspuskájával.[68] A század elején már nagyritkán előfordult, hogy szabad területen is lőttek vaddisznót Szabolcsban, például 1916-ban Nyírbaktán, amikor is egy nyúlvadászaton „előtörő vadkant terített le az egyik vadászvendég".[69]

Az 1870-es években megteremtődtek a különféle társadalmi egyesületek létrehozásának feltételei, de a vadásztársaságok kialakulásának folyamata összeköthető az 1883-as vadászati törvény megjelenésével, mely ezeknek a szerveződéseknek kedvező feltételeket teremtett.[70] A vadásztársulatok megalakulásuktól kezdve vadgazdálkodási feladatokat vállaltak és valósítottak meg. Közülük több szabolcsi társulat jelentős pénzeket fordított *vadállományának fejlesztésére, vadőr alkalmazására, a dúvadak irtására.*[71] A Nyíregyházi Sóstói Vadásztársulat az eredményes vadgazdálkodás érdekében a szokásos 6 évi bérleti időt 1907-ben 12 évre emelte fel.[72] Ez a körülmény lehetővé tette, hogy nagyobb arányban fejlesszék apróvadállományukat. Azon a 30 fácánon felül, amit a földmívelésügyi miniszter 300 koronás adományából vásároltak, további 300 fácánt hozattak, melyekért az ellenértéket

63 VVL 1880. február 19. 38. o.

64 Tőketerebes, Zemplén megyei nagyközség, az Andrássyak birtokainak része volt, Trianon óta Szlovákia része.

65 VL 1912. június 5. 512. o.

66 VVL 1872. február 28. 8. 43. o.

67 VVL 1877. március 7. 10. 63. o.

68 VVL 1873. január 29. 5. 27. o.

69 Nyírvidék 1916. november 16. 6. o.

70 Vö.: *Bősze S.* 1987. 37. o.

71 SzSzBML Szabolcs vm alispánja 16011/1912.

72 Nyírvidék 1907. február 10. 6. o.

saját pénztárukból fizették. További gondoskodásuk kiterjedt vadőr alkalmazására, a vadállomány etetésére, itatására, a kártevők hatékony pusztítására is.

Az alábbi táblázat nyolc szabolcsi vadásztársulat évente kifizetett összegeit mutatja be, melyet *haszonbérre, személyzet alkalmazására és vadgazdálkodási célokra* fizettek ki.[73]

Vadásztársulat	Kifizetett összegek
Kisvárda	1219 korona
Mándok	274 korona 40 fillér
Nyírbátor	471 korona 70 fillér
Újfehértó	250 korona
Nagykálló	469 korona
Nyírbogdány	2945 korona
Nyíregyháza (Egyesült V.T.)	750 korona
Nyíregyháza (Sóstói V.T.)	1130 korona

Nem véletlen, hogy a nevelt vad bőségét tekintve a sorban vezető helyet foglalnak el a nyírbogdánymelléki, a kisvárdai és a sóstói társulatok, akik a legtöbb anyagi áldozatot vállalták a vadgazdálkodás terén. Az összesen lelőtt vad számában is komoly eltérések mutatkoztak a társulatok között. Ez a mennyiség függött a bérelt terület nagyságától és az élőhely minőségétől. Utóbbi esetben hátrányban voltak a kisebb erdősültséggel rendelkezők. Természetesen a kisebb területen gazdálkodók (pl. az újfehértói és a sóstói vadásztársaságok, 5 ezer és 6 ezer kat. hold területtel) kevesebb terítékkel számolhattak. A legnagyobbak esetében (Nyírbogdányi, 14 ezer kat. hold és a nyíregyházi „Egyesült" V.T., 30 ezer kat. hold) nem volt szokatlan az évente lőtt 1–2 ezer, vagy annál is több apróvad. 1894-ben a nyíregyházi „Egyesült vadásztársulat tagjai az alábbi terítékét érték el":[74]

Vad	Mennyiség	Vad	Mennyiség
Nyúl	930	Szárcsa	118
Fácán	29	Erdei szalonka	11
Fogoly	92	Vízi szalonka	54
Fürj	5	Róka	28
Haris	1	Sólyom	1
Vadlúd	1	Bagoly	1
Vadréce	220	Szarka	258
			Összesen: 1652

[73] SzSzBML Szabolcs vm alispánja 16011/1912.

[74] Nyírvidék 1895. április 7. 14. o.

Összefoglalásul megállapítható, hogy a vadászat a dualizmus kori gazdaságban csekély mértékű, de tagadhatatlan befolyással volt az *államháztartásra* (különböző adók), a földbirtokra (vadgazdálkodás), az iparra (vadból származó nyersanyagok feldolgozása), a foglalkoztatásra (számos család élt meg mint vadász alkalmazott az ebből származó jövedelemből) és a kereskedelemre (vadhús vétele és eladása). A közfelfogás ezt a szerepét nem vette figyelembe, szórakozás, úri sport jellegét hangsúlyozta. A vadászat közgazdasági fontosságára a felsőbb irányítás néhány szakembere (Egerváry Gyula, Bedő Albert, Keleti Károly és mások) próbálta a közvélemény figyelmét ráirányítani publikációs tevékenységgel. Koruk gondolkodásmódját messze megelőzve meglátták és hirdették, hogy a magyar vadászati kultúra elválaszthatatlan része a vadgazdálkodás, és hogy — a vadászterületek bérbeadásából, vadászati adókból és a lőtt vad értékesítéséből származó bevétel (ha ugyan csekély mértékben), de szervesen kapcsolódik a nagyobb nemzetgazdasági ágazatokhoz.

1. MELLÉKLET

Szabolcsvármegyei vadászterületek bérlői 1884 és 1918 között

Szám	Helység	Név	Mettől-meddig?	Évi bérleti díj
1.	Ajak	Czóbel István	1884–1890	15 forint
2.	Apagy	Balogh Sámuel	1891–1897	1 fr. 15 kr.
		Schurina István	1897–1903	13 fr. 50 kr.
3.	Ágtelek	Jakab Ferenc	1896–1902	2 fr. 55 kr.
4.	Balkány	Gencsy Béla és Jármy Ödön	1896–1902	17 fr.
5.	Balsa	Gr. Dessewffy Miklós	1913–1923	165 korona
6.	Bácsaranyos	Erdőhegyi Barnabás	1884–1890	2 fr.
7.	Báj	Dr. Patay József	1901–1907	60 kor.
			1913–1919	675 kor.
8.	Berkesz	Gr. Vay Gábor	1902–1907	50 kor.
9.	Besenyőd	Dékmár József	1884–1890	3 fr.
		Csiha Endre	1897–1902	2 fr. 41 kr.
10.	Bezdéd	Szmrecsányi Gyula	1884–1890	11 fr. 10 kr.
11.	Bököny	Szabó Miklós és Csendes Mihály	1919–1915	20 kor.
12.	Buj	Groák Lajos	1897–1903	20 fr. és 70 kr.
13.	Büdszentmihály	Verner Miksa	1889–1891	86 fr.
		Rácz Efraim	1891–1895	86 fr.
		Vajda Sándor	1913–1919	1110 kor.

Szám	Helység	Név	Mettől-meddig?	Évi bérleti díj
14.	Császárszállás	Nyíregyházi Vadásztársulat	1899–1906	983 fr.
15.	Csobaj	Patay Gyula	1884–1890	15 fr.
16.	Döge	Nagymáté Bálint	1910–1916	965 kor.
17.	Eszeny	Szabó József	1896–1902	12 fr. 50 kr.
18.	Fényeslitke	Szögyéni Emil	1884–1890	15 fr.
19.	Gégény	Mezőssy Gusztáv	1902–1907	130 kor.
20.	Gelse	Hetey Sándor és Lichtmann Dezső	1896–1902	5 fr.
21.	Gemzse	Tóth József	1896–1902	2 fr.
22.	Geszteréd	Szipula József	1884–1890	50 kr.! (H. L.)
23.	Gyüre	Láczay Gyula	1896–1902	2 fr.
24.	Halász	Kállay András	1884–1890	10 fr. 2 kr.
25.	Ibrány	Bleuer Mór	1884–1890	20 fr.
		Ibrányi Zsigmond	1894–1901	25 fr.
		Hg. Odeschalchi Zuárd és Ablonczy Sándor	1912–1918	50 kor.
26.	Jákó	Czukker Bertalan	1884–1890	30 fr.
		Futó Lajos	1902–1907	102 kor.
27.	Kanyár	Suszter Lajos	1884–1890	10 fr.
		Tóth Lajos	1907–1913	154 kor.
28.	Karász	Okolicsányi Menyhért	1884–1890	12 fr.
		és Okolicsányi Ferenc Okolicsányi Dezső	1910–1915	50 kor.
29	Keék	Teremy Antal	1899–1905	10 fr. 2 kr.
		Nyírbogdány Melléki	1905–1908	200 kor.
		Vadásztársulat	1908–1914	385 kor.
		Csépán János, Tóth György és Nagy Mihály	1884–1890	10 fr.
30.	Kemecse	Okolicsányi Dezső és Mikecz István	1902–1909	100 kor.
		Kállay András	1909–1913	100 kor.
		dr. Kiss Ferenc	1913–1919	100 kor.
31.	Kenézlő	Reho András	1884–1890	20 fr.
		Bereznay Imre	1899–1905	10 kor.
32.	Kékcse	Treszkay János	1884–1890	5 fr.

Szám	Helység	Név	Mettől-meddig?	Évi bérleti díj
33.	Kércs	Uray Miklós	1897–1903	3 fr.
34.	Kis és Nagybáka	Vidovich László	1896–1902	3 fr.
35.	Kisléta	Gencsy Albert	1914–1924	100 kor.
36.	Kisvárda	Hrabovszky Rudolf	1884–1890	13 fr.
37.	Komoró	Juhász János	1884–1890	5 fr. 70 kr.
38.	Kótaj	Dobránszky Gyula	1896–1902	3 fr. 05 kr.
39.	Laskod	Jármy Miklós Téglássy Béla	1897–1903 1909–1915	1 fr. 6 kor 20 fill.
40.	Levelek	L. Molnár Gyula	1885–1903	50 krajcár
41.	Lórántháza	Br. Podmaniczky Géza	1902–1907	70 kor.
42.	Mezőladány	Király Károly	1911–1917	48 kor.
43.	Napkor	Schmina Iszván Czukor Vilmos	1844–1890 1907–1912	1 fr. 52 kor.
44.	Nagy – Kisvarsány	Tóth József	1896–1902	2 fr.
45.	Nagyfalu	Mihályi György	1898–1904	5 fr.
46.	Nyíracsád	Br. Vécsey József Dénes Ferenc Br. Vécsey Miklós	1891–1897 1897–1903 1919–1915	10 fr. 6 fr. 50 kr. 134 kor.
47.	Nyíradony	Hitter Lajos	1896–1902	?
48.	Nyírábrány	Bory Béla	1885–1891	5 fr. 5 kr.
49.	Nyírbátor I.	ifj. Várady István Dr. Leővey Elek	1895–1901 1901–1907	149 fr. 11 kr. 320 kor.
50.	Nyírbátor II.	Gr. Károlyi Gyula	1895–1901	27 fr.
51.	Nyírbéltek	Kiszlingstein Aurél és Várallyay Ferenc	1884–1890	50 krajcár
		Penyige Sándor	1893–1899	3 fr. 21 kr.
52.	Nyírbogát	Gencsy Albert	1901–1907 1913–1923	40 kor. 95 kor.
53.	Nyírbogdány	Rosenbaum Mózes Jeney István	1884–1890 1896–1902	8 fr. 25 kr. 6 fr. 50 kr.
54.	Nyíregyháza	Nyíregyházi V.T.	1890–1896	160 fr.
55.	Nyírlugos	Mauszbert Sándor Fábián György	1884–1890 1900–1906	4 fr. 4 kor. 60 fill.
56.	Nyírmada	Jármy Andor	1884–1890	12 fr.
57.	Ontelek	Nozdroviczky Jenő	1884–1890	10 fr.

Szám	Helység	Név	Mettől-meddig?	Évi bérleti díj
58.	Oros	Nyíregyházi V.T.	1896–1902	24 fr.
59.	Ófehértó	Buday Gyula	1896–1902	22 fr.
		Gr. Majláth József	1914–1919	500 kor.
60.	Őrmező	Répánszki István	1896–1902	36 fr.
61.	Paszab	Albert Pál	1884–1890	7 fr. 2 kr.
		Vojtovics Bertalan	1896–1902	33 fr.
62.	Pazony	Kulcsál József	1884–1890	12 fr.
63.	Pátroha	Harsányi Menyhért	1900–1906	121 kor. 20 f.
64.	Petneháza	Sipos Emil	1884–1890	15 fr.
		Dr. Farkas Balázs	1896–1902	1 fr. 20 kr.
65.	Pilis	Gr. Károlyi Tibor és Gr. Károlyi Viktor	1885–1891	15 fr. 60 kr.
66.	Pócs–Petri	Szalatnay László és Szmudinka János	1884–1890	6 fr.
		Kállay Emil	1915–1925	200 kor.
67.	Pusztadobos	Jármy Andor	1884–1890	1 fr.
68.	Raád	Kállay András	1896–1902	27 fr. 50 kr.
			1902–1908	60 kor.
69.	Rakamaz	Killer Nándor	1885–1891	32 fr. 30 kr.
		Fábry Károly	1891–1896	150 fr.
		Plávenszky Béla	1898–1904	216 fr. 05 kr.
70.	Ramocsaháza	Dr. Vécsey György	1897–1903	10 fr.
71.	Rohod	Jóna László	1902–1908	10 kor. 30 f.
72.	Sényő	Adorján István és Bán Barnabás	1896–1902	2 fr. 50 kr.
73.	Szabolcs	Vattay András	1895–1901	4 fr.
74.	Szabolcsveresmart	Gr. Majláth József	1907–1919	100 kor.
75.	Székely	Pethő Zsigmond	1896–1902	2 fr.
76.	Szalóka	Kovács János	1896–1899	19 fr. 20 kr.
		Marton Lajos	1899–1902	28 kor. 30 f.
77.	Takta–Kenéz	Gr. Andrássy Géza	1895–1901	60 fr. 50 kr.
		Dicső Boldizsár	1902–1908	50 kor.
78.	Tardos	Gyarmati József és Rácz József	1884–1890	5 fr.
79.	Téth	L. Molnár Gusztáv	1897–1903	3 fr. 50 kr.
		Ritli Gyula	1909–1915	20 kor.

Szám	Helység	Név	Mettől-meddig?	Évi bérleti díj
80.	Thass	Gr. Vay Ádám	1885–1891	10 fr.
		Detrich Miklós	1898–1904	11 fr.
81.	Tímár	Dobozy Ferenc	1884–1890	10 fr.
		Erdey Kálmán	1905–1910	425 kor
		Jármy Ferenc	1911–1916	82 kor.
82.	Tiszabercel	Soldos Ferenc	1884–1890	5 fr.03 kr.
		Feiler Antal	1910–1916	1050 kor.
83.	Tisza-Büd	Suhajda Béla	1895–1901	15 fr. 60 kr.
84.	Tisza-Dada	Gr. Andrássy Aladár	1895–1901	100 fr.
85.	Tiszaeszlár	Papp József	1884-1890	3 fr.
		Liptay Jenő	1901–1907	20 kor. 10 f.
86.	Tiszaladány	Gr. Szirmay Ottó és Reviczky Tibor	1913–1919	307 kor.
87.	Tornyos–Pálca	Vidovich László	1897–1902	102 fr.
88.	Tuzsér	Rácz Gyula	1884–1890	2 fr.
89.	Újfehértó	Szunyoghy Bertalan	1896–1902	20 fr.
90.	Vaja	Molnár Mihály	1884–1890	1 fr.75 kr.
		Orosz Miklós	1895–1901	2 fr.
91.	Vencsellő	Tóth Gyula	1896–1902	5 fr. 20 kr.
92.	Viss	Sárospataki V.T.	1911–1917	266 kor.
93.	Zalkod	Hortolányi Antal	1896–1902	8 fr.

2. MELLÉKLET

Dualizmus kori szabolcsi vadásztársulatok

Sorszám	Név	Alakulás éve
1.	Szabolcsvármegyei Agarász Egylet	1842.
2.	Nyíregyházi Vadásztársulat (később Nyíregyházi Egyesült V.T.)	1884.
3.	Kisvárda Vidéki Vadásztársulat	1885.
4.	Nyírbátori Vadásztársulat	1885.
5.	Nagykállói Vadásztársulat	1900.
6.	Újfehértói Vadásztársulat	1904.
7.	Mándokvidéki Vadásztársulat	1908.
8.	Nyírbogdánymelléki Vadásztársulat	1908.
9.	Nyíregyházi Sóstói Vadásztársulat	1909.

Sorszám	Név	Alakulás éve
10.	Berceli Vadásztársulat	1912.
11.	Dombrádi Vadásztársulat	1912.
12.	Büdszentmihályi Vadásztársulat	1913.
13.	Nyírbaktai Vadásztársulat	1913.
14.	Nyírkarászi Vadásztársulat	1913.
15.	Pátroha Vidéki Vadásztársulat	1913.

IRODALOM

Bedő Albert 1885. A magyar állam erdőségeinek gazdasági és kereskedelmi leírása. Budapest.
Bősze Sándor 1987. Egyesülettípusok a dualizmus kori Somogyban. In: Somogy megye múltjából. Szerk.: *Kanyar József.* Kaposvár.
Csőre Pál 1994. A magyar vadászat története. Budapest.
Egerváry Gyula 1893. A vadászat közgazdasági fontosságáról. In: Vadász-Lap.
Keleti Károly 1888. Magyarország községi vadászterületeinek bérletviszonyai. In: Vadász-Lap.
Nagy Domokos Imre 1992. Fejezetek az iharos-iharosberényi uradalmak vadászattörténetéből. In: Somogy megye múltjából. Szerk.: *Kanyar József.* Kaposvár.
Surányi Béla 1987. Egy középbirtok a XIX. század végén. In: Agrártörténeti Szemle.
Újfalussy Zoltán 1900. Szabolcs vármegye erdőgazdasága: In: Magyarország Vármegyéi és Városai. Szerk.: *Borovszky Samu.* Budapest.

Rövidítések jegyzéke

ATSZ – Agrártörténeti Szemle
CJH – Corpus Juris Hungarici
SzSzBML vm alispánja – Szabolcs–Szatmár–Bereg–Megyei Levéltár
IV. B. 411. Szabolcs Vármegye alispánjának iratai
MRT – Magyarországi Rendeletek Tára
OL – Magyar Országos Levéltár
VÁ – Vadászat és Állatvilág
VL – Vadász-Lap
VVL – Vadász és Versenylap

SZEMLE

KOENRAD VERHAGEN

SELF-HELP PROMOTION. A CHALLENGE TO THE NON-COMMUNITY. CEBEMO (AZ ÖNSEGÉLYEZÉS ELŐSEGÍTÉSE. KIHÍVÁS A NEM KORMÁNYZATI SEGÉLYEZÉSI TÁRSULÁSOK KIALAKÍTÁSA ÉRDEKÉBEN A FALUKÖZÖSSÉGEKBEN. CEBEMO)

Royal Tropical Institute. The Netherlands, Amsterdam, 1987. 146 o.

A Cebemo néven folytatott falufejlesztési projektek alapján (1985–1987) azt láthatjuk, hogy a holland és NSZK-beli kormányzati szervek miként támogatták az akkor kijelölt III. Világ-beli falvak fejlesztését. A fenti néven futó fejlesztési terv a Világ Bank tanácsai alapján az önellátó mezőgazdasági kistermelőket támogatta, hogy ezeket a piacozó gazdálkodás vérkeringésébe bekapcsolják. Ezt azért is hangsúlyozzuk, mert a jelenlegi magyar agrárpolitika a kisárutermeléssel szemben egy látni óhajtott közepes paraszti birtoknagyságot és birtokot óhajt támogatni.

A bemutatott kötet fő célja, az állami támogatásoknak nem állami segítségi szervezeti formákat, hanem az önsegélyezés mozgalmát kell kialakítani, hogy az önellátó kistermelők ne csak családi háztartás vagy pedig faluközösség kötelékein belül gazdálkodjanak. A segélyprogramok fő célja: a segélyre szoruló falusi szegények rétegének feltárása, akik kis gazdaságok művelésével, halászattal, kiskereskedelemmel, kisméretű házi- és kézműipari termeléssel vagy pedig szintén kis méretekben mezőgazdasági alapanyagok feldolgozásával foglalatoskodnak, majd még olyan foglalkozásokból élnek, mint tüzelőanyag és tűzifa gyűjtése. A beavatkozások jellege olyan, hogy az informális társadalmi szervezeteket és csoportokat szemelik ki annak céljából, hogy ezek formalizált csoportokba tömörüljenek, olyanokba mint a falusi hitelintézmények, falusi oktatási és tanácsadói központok, a falusi vidékeken folyó élelmiszeripari feldolgozói vállalkozások. E formális szervezetek lehetnek még olyanok mint pszeudo-szövetkezetek, szövetkezetek, vagy pedig paraszti és falusi szindikátusok, tehát szakszervezetek. A Cebemo projektet olyan országokban hajtották végre experimentális körülmények között mint Brazília, Indonézia és Thai-föld.

A holland és NSZK-beli Cebemo falu- és mezőgazdaságfejlesztő tervekkel kapcsolatban a szerző bemutatja, hogy a beavatkozás előtt és után hogyan alakultak a gazdasági, társadalmi és kulturális viszonyok.

A beavatkozás előtti Brazil viszonyokat a következőkben sommázhatjuk. A vizsgált Brazil közegben, Serrinha tartományban a birtokstruktúra rendkívül elaprózódott. Az átlagos birtoknagyság 2,8 hektár körül mozog, azonban a birtokszervezet egészségtelen mivoltát világítja meg: a művelt földek 95%-át a birtokosok 5%-a tartotta kézben, majd pedig a 200 hektárnál nagyobb birtokok aránya az utóbbi időben 25%-kal növekedett. Itt az analfabétizmus 75%-ot tesz ki és ez a munkanélküliséggel együtt elsősorban az asszonyokat sújtja. A falusi népesség 35%-a birtoknélküli munkanélküli és így ezek elsősorban mezőgazdasági szezonmunkából kénytelenek magukat eltartani. A szegényparasztok számára az elsőrangú fontosságú megélhetési forma a faluközösségi legelő használata. Portugálul „frazenderos"-nak hívják azon faluközösségi legelőket, ahová a falu nincstelenjei — a faluközösségi jog alapján — állataikat kihajthatták, hogy magukat így állattartás révén fenntarthassák.

A kiszemelt Indonéz területeken elsősorban a hagyományos proto-indusztrializációs házi- és kézműipari termelés figyelhető meg, de ezzel együtt a mezőgazdasági termelés intenzitásának növekedése is megfigyelhető. A hagyományos rizstermelésen túl, intenzívebb kultúraként jelentkezik a manióka, édesburgonya, földimogyoró, szója stb. termelése. A részes és bérleti művelés nem csak a rizstermelők, hanem az állattartás esetében is megfigyelhető, amit itt „peggaduhan" rendszernek neveznek. Ennek lényege az állatbirtokostol az állatot a részes és bérleti kisvállalkozó veszi át, aki úgy tartja és neveli az állatot, hogy a tulajdonos az állattartás feltételeit biztosítja, nem csak hogy takarmányt biztosít, hanem például még az állatorvosi ellátásáról is gondoskodik. Ezen szerződési mód lényege, hogy a gazdasági év befejeztével az állatot bérbeadó és bérbe vevő megosztoznak az állatokon és azok jövedelmén ötven-ötven százalékos arányban. Ez ugyan azon állattartási szerződési forma, ami a volt Szovjetunió egykori közép-ázsiai köztársaságaiban a „priplod" rendszer formájában volt érvényes, amikor is szintén az állatok jövedelmén osztozkodtak.

A harmadik kijelölt területen és országban, Thai-földön is három falu viszonyait vizsgálta a Cebemo nevű projekt. Itt is a dél-kelet-ázsiai viszonyoknak megfelelően a rizstermelő parcellák igen kisméretűek. Pl. Ban Isan faluban a rizsparcellák átlaga 0,3 és 1,3 hektár körül mozgott, Boleharja községben ugyan az átlagos rizsparcella 4,8 hektár, azonban Ban Nua községben a földnélküliség olyan méretű, hogy ez még a Taiwan-szigeti átlagot is meghaladja, ugyanis a lakosság 45% földnélküli. A vizsgált Thai-földi közösségekben ugyan a régi törzsi eredetű babonák még fennmaradtak, a gonosz lelkekbe vetett hittel együtt a katolikus egyház itteni tevékenysége ellenére. Azonban e hatásoknak megfelelően a közök-

ottak e körzetben. Továbbiakban a kölcsönös kooperáció kialakítása olyan ményre támaszkodott, mint a régi hagyományos brazil kölcsönös paraszti ség intézménye, a „mutirao".

Azt a félig szövetkezeti szervezetet, amit itt Indonéziában a Cebemo fejlesztélap kialakított Usuha Bersama-nak hívták és ez 7 falu körzetét foglalta magában. azt tűzte ki célul, hogy elsősorban a kistermelőket a piaci termeléshez szüksées tőkével és hitelekkel lássa el. A Thai-földi fejlesztési szervezet esetében arról s szó van, hogy itt is a rizstermelést úgy támogassák, hogy ez piaci jellegűvé váljon. Ennek érdekében falusi bankokat és hitelszervezeteket alapítottak és a délkelet-ázsiai mintáknak megfelelően itt még a hitelt nyújtó alvállalkozói tőkés hitelezők is megjelentek. E tervek esetében a figyelem még arra is kiterjedt, hogy a rizstermelés esetében trágyázást is alkalmazzanak.

Nagyjából így sommázhatjuk azon beavatkozási fajtákat is kialakított intézményeit, amit a Cebemo projekt létrehozott a vizsgált és kiszemelt Brazil, Indonéz és Thai-földi viszonyok közepette. A bemutatott kísérlet elsődleges célja az volt, hogy az önellátó termelőt bevonja a piaci értékesítés folyamatába, majd pedig ezen túl ez arra is törekedett: a kis izolált mikroközegeket a makroszint gazdasági, társadalmi és kulturális szervezeteibe is bevonja. Ezen célok és tervek megvalósítása érdekében meghatározott fajtájú gazdasági, társadalmi és kulturális jellegű eszközök alkalmazásához kellett folyamodni. Nem csak a hagyományos gazdasági szervezeti formákat kellett szem előtt tartani, hanem ezeken túl az adott paraszti közegekben a meglévő informális társadalmi szervezeteket és azok csoportjait is figyelembe kellett venni a projektek megvalósításakor, nem is beszélve arról, hogy a helyi, lokális kultúra meghatározó és determináló szerepéről sem feledkezhettek meg.

Könyvismertetésünk végén vonjuk le azon következtetéseket, melyek a magyarországi viszonyokra vonatkozóan is érvényesek. Így a nagy fejlesztési tervek esetében — a jelzett Világ Banki tanácsok alapján —, mivel a III. Világ országaiban az önellátó mezőgazdasági kistermelők dominálnak, így ezeket kell segélyezni, hogy az árutermelésbe bekapcsolódhassanak. Ennek érdekében pénzintézményeket, mezőgazdasági nyersanyag és alapanyagokat feldolgozó üzemeket, a termelők igényeit kielégítő bolthálózatot kell létrehozni az esetleges szövetkezeti vagy falusi szakszervezeti társulások kialakításával egyetemben. Annak érdekében, hogy ezen intézményeket kialakítandó intézkedések hatásosak legyenek, ennek érdekében az adott közösségekben a hagyományos gazdálkodási, társadalmi viszonyokat és kulturális adottságokat is figyelembe kell venni. Abban az esetben, hogyha az állam bizonyos intézkedéseket akar foganatosítani paraszti és falusi közegben, akkor a helyi, lokális adottságok figyelmen kívül való hagyása következtében ezek hatástalanok lehetnek. Így a magyarországi viszonyok esetében is a magángazdálkodás farmjai kialakításának törekvésével együtt adottak a régebbi eredetű

tatásban való részesedés lehetőségei jobbak, és szintén
atkozások következtében olyan intézmények léteznek m
zottság, Templom Bizottság, Oktatási Bizottság vagy pedi
ság. A katolikus hatásoknak is köszönhetően a faluközösségi
Thai-földi falvakban az intenzív rizstermelésen túl még zöl
piacra, de azonban pl. vannak olyan szegények, akik erdei fakit
foglalkoznak, tűzifanyerés céljából.

A fentebbi gazdasági és társadalmi viszonyokkal rendelkező
falvakra telepedtek rá olyan nem kormányzati önsegélyezésen alapul
intézményei, mint pl. Brazíliában a „Movimento de Organizacao Com
a vizsgált Serrinha tartományban a népesség 85%-át foglalta magá
formában: ebből a 20 hektárnál nagyobb gazdaságokat kizárva, pszeudo
kezetek alapításával együtt. Indonéziában a 200 aktivistát foglalkoztató Bino
da nevű fejlesztési blokk és szervezet alakult ki. Továbbiakban pl. Thai-föld
önsegélyező szervezeti mozgalom olyan méreteket öltött, hogy ez akár 1,5 m
embert is magába ölelt 120 projekttel, amibe 89 faluközösség tartozott.

E röviden jellemzett fejlesztési szervezetek és intézményei főleg a falun létező informális szervezetekre támaszkodva igyekeztek bizonyos formális szervezeteket kialakítani a mezőgazdasági termelésnek a piaci áruforgalomba való bevonása céljából. Ezek kialakítása érdekében olyan informális családi-háztartási és faluközösségi kapcsolatokat vettek igénybe, melyek részint életre hívták a mezőgazdaságot modernizáló hitelintézményeket, a piaci értékesítés szervezeteit vagy akár mezőgazdasági alapanyagokat feldolgozó üzemeket. A vizsgált Brazil esetben a szövetkezetek is kialakulhattak a falusi és paraszti szakszervezetekkel, szindikátusokkal egyetemben. A kiszemelt Serrinha tartományban a kistermelők az APAEB-nek nevezett társulásba vagyis szövetkezetben tömörültek (lásd portugálul: „Associacao dos Pequenos Agriculteros de Estade da Bahia", vagyis a Bahia környéki mezőgazdasági kistermelők társulása). Itt a nagy és a kisgazdák között folyt a harc a faluközösségi legelőkért, a „fazenadaros"-ért, annak érdekében, hogy a kisparasztok is kihajthassák állataikat a közösségi legelőkre. A kis- és nagyméretű mezőgazdasági termelők és művelők ezen összetűzései miatt a szegények szakszervezetein túl a termelői társulások, vagyis a szövetkezetek is kialakulhattak, ahol a földek egy része közös művelésben volt. E társulások fő célja az volt, hogy a paraszti termelést az önellátóiról a piacozás szintjére emelje fel. Ennek érdekében több gazdasági és társadalmi intézményt is kialakítottak. A mezőgazdasági termelés intenzitása növelése érdekében a manióka művelése elterjedt és ennek feldolgozói üzemeit létrehozták ezen társaságok. Ezzel párhuzamosan e szervezetnek voltak saját üzletei, értékesítési központjai, hitelbankjai. Ez segített a termelőknek abban, hogy a várossal felvegyék a kapcsolatot elsősorban a piacozás érdekében, majd pedig mezőgazdasági alapanyagokat feldolgozó üzemeket is ki-

kisméretű és háztáji gazdaságok kisparcellái, mely utóbbiak termelése szubvenciójától az állam elállt. Akkor, amikor az állam falubankokat vagy egyéb értékesítési és hitelszövetkezeteket akar kialakítani pl. a gazdakörökre támaszkodva, akkor ezen intézmények kialakítása sikertelen és eredménytelen lehet, ha a helyi, lokális adottságokat a szervezők nem veszik figyelembe. Általános állami intézkedésekkel nem lehet úgy szabályozni a mezőgazdasági termelés folyamatát, hogy a helyi, lokális vagy mikroviszonyokat nem vesszük figyelembe. Ez a könyv fő és legfontosabb mondanivalója és végső következtetése, amit le lehet vonni e tanulmány olvasása kapcsán.

Tagányi Zoltán

THE CULTURAL LANDSCAPE – PAST, PRESENT AND FUTURE (A KULTÚRTÁJ – MÚLT, JELEN ÉS JÖVŐ)

Szerk.: Hilary H. Birks–H.J.B. Birks–Peter E. Kaland–Dagfinn Moe. Cambridge University Press, Cambridge–New York–New Rochelle–Melbourne–Sydney 1988. 521 o.

A tudomány erőfeszítéseket tesz az ember és a környezet közötti kapcsolat mind alaposabb feltárására. A civilizáció térhódításával egyre kisebb az a terület bolygónkon, amely még érintetlen az ember beavatkozásától. Így a természeti táj már szinte értelmét veszítette, s átadta helyét a *kultúrtájnak,* amely a környezet birtokbavételével nyert valódi értelmet. Új tudományágak születtek (születnek), melyek megpróbálják rekonstruálni az „édeni állapotot", ill. a jövőre nézve bizonyos következtetéseket levonni.

Tudományos üléseken, tanácskozásokon foglalkoznak Földünk állapotával, az ökológiai viszonyokkal, az emberi beavatkozás hatásával, s természetesen — több tudományág bevonásával — a kutatást kiterjesztik nemcsak térben, hanem időben is. Ilyen tanácskozás zajlott le 1986 nyarán is Norvégiában, ahol elsősorban ÉNy-Európából származó kutatók, tudósok találkoztak, hogy megemlékezzenek a Bergeni Egyetem Botanikai Intézetének centenáriumáról. De a szimpózium elsődleges célja az volt, hogy foglalkozzanak a tanulmánykötet címében említett témával. A résztvevők ellátogattak Ny-Norvégia három jellegzetes kultúrtájára is, így a tengermelléki sztyeppes területre, az erdős fjordvidékre és a kapcsolódó hegyvidékre, ahol az ún. nyári gazdálkodás *(summer farming)* a gyakori hasznosítási forma.

H.G. Wells szerint a kultúrtáj csak az ellenkezője révén érthető meg, vagyis az a táj, amely még érintetlen: E kettősségre való ráeszmélés segít bennünket abban, hogy a körülöttünk lévő természetet megértsük és értékeljük. A középkorban az

ember számára a természet barátságtalan és tiltott volt. Az akkori ember világa egy barátságos, megművelt földterületre szorítkozott, amely elkülönült az ijesztő és veszélyes „külvilágtól". Ez a vélekedés elsőbbséget élvezett századokon keresztül, s csak Rousseau és romantikus követői nyomán változott meg. De nem szabad megfeledkezni Linnéről sem, akitől a természet nem volt idegen, sőt örömöt jelentett számára egy jól megművelt földterület látványa is. Az a felismerés, hogy a természet nem barátságtalan és ijesztő, hanem nagyon is pozitív tényező, oly annyira, hogy védeni kell az embertől, annak tékozlásától, kifosztásától, nem a sűrűn lakott és beépített Európában, hanem a szinte háborítatlan Újvilágban, elsősorban az Egyesült Államokban vált elfogadottá. Vagyis a természetet becsben kell tartani és védeni. Ez a nézet jóval később vált uralkodóvá az öreg kontinensen is.

A földhasználat térhódításával egyre szövevényesebbé vált az ember és a természet kapcsolata. A művelés alá vett föld fogalma mögött egy olyan vélekedés húzódott meg, hogy az valójában egy olyan táj, ahol látszólag egyensúly van, s ahol az ember befolyása csak a többi hasonló hatás egyike. Csak később tevődött át a hangsúly az ember szerepére, felváltva a korábbi alternatívát, amely a megművelt és a parlagon hagyott területre szorítkozott. A hangsúlyeltolódás és a természet megőrzése közötti feszültség feloldása komoly kihívás a modern természetvédelem számára. S addig is, amíg ez meg nem valósul, a tudomány feladata rekonstruálni a *megművelt táj történetét.*

Már jó néhány évtizeddel ezelőtt elkezdték vizsgálni a termesztett növények virágporát, az erdősűrűséget, következtetve a korábbi állapotra. A *pollenanalízis,* a *növényökológia* és a *prehisztorikus régészet* eredményei segítettek meghúzni azt a határvonalat, amely az ún. érintetlen természet és a kultúrtáj között húzódik.

Az előző generációk természeti tája valójában a földhasználat legkorábbi típusainak maradványa, amely azt jelentette, hogy extenzív módszereket alkalmaztak a gazdálkodásban. Az emberi munkaerő prioritást élvezett, de bizonyos gépesítés létezett. Mindez gazdaságtalanná tette a termelést. A hagyományos földhasználat megszüntetésével — amint Knut Faegri írja az előszóban — a táj elveszítette megújulási képességét. A régi tájtípusok maradványai felértékelődtek, de gyér kiterjedésük ellenére, elegendő adatot nyújtanak ahhoz, hogy a mai tudomány feltárja a tegnap vegetációjának arányát, szerkezetét, s felmérje azokat a következményeket, amelyet a régi technika elhagyása váltott ki.

Egy más meghatározás szerint — Lars-Gunnar Rommel, svéd botanikus — a kultúrtáj nem más, mint amely fölöslegesen kifosztja a természetet a gépi betakarításban és csak a gépesítésben gondolkodó modern mezőgazdaság keretében, szemben a „kosár" és a „kasza" tájjal. De a könyörtelen fejlődés azt eredményezte, hogy ÉNy-Európa hagyományos kultúrtájinak is jó része eltűnt az intenzív mezőgazdasági kultúra és erdőgazdálkodásra való áttérés következtében. S ettől nem mentesült Európa többi része sem.

A kultúrtáj kutatásoknak a jövőben szorosabban kell kötődni az ökológiai és paleökológiai kutatásokhoz, tehát ajánlott a paleökológia eredményeit összevetni a jelenlegi tájökológiával. A kultúrtáj kutatás jórészt ökológiai alapokon nyugszik, s negyedkori pollenvizsgálatok alapján rekonstruálja a táj korábbi képét. Amint B. Birks megjegyzi, a kultúrtáj ökológia és a paleökológia elsősorban leíró tudomány, de az lenne az ideális a jövőben, ha kialakulna az elemző megközelítés, melyben megcáfolható feltételezések látnak napvilágot, ezek értékelhetők, vizsgálhatók, sőt vissza is utasíthatók. Ez a módszer vonzó és kívánatos a jövő paleökológiai kutatásai számára, de gyakran nehéz, ha nem lehetetlen, a kultúrtáj esetén.

A kultúrtájjal foglalkozó paleökológián belül fontos az új- és középsőkorszak vegetációra gyakorolt hatásáról, a földhasználat változások mértékéről beszélni, különösen a periférikus területeken. Alapvető feladat a kutatás számára a mai vegetáció pollenvizsgálata, mivel annak 50–300 év előtti rétegtani változásaiból már egy *pollen-vegetáció-földhasználat* közti összefüggés rajzolódik ki, s amelyből következtetni lehet a mezőgazdasági kultúra múltjára, közte a gabonatermesztésre, a legeltetési módokra, sőt a táj fejlődésére is. A táj a jelenben is változik, s ez a légi felvételeken, a térképészeti felméréseken, sőt a jelenkori üledékek pollenanalíziséből is jól nyomon követhető.

A tanulmánykötet több részre tagolódik. Az első egység a jelennel és a jövővel foglalkozik. Szó esik a kultúrtáj kialakításáról, vezetéséről, helyreállításáról. Külön figyelmet érdemel a brit szigetek erdő és fakultúrája, annak története és sajátosságának gyökerei. Hasonló érdeklődésre tarthat számot az a tanulmány, amely a Dél-Svédország XVIII. századbeli növénytermesztésének tápanyag és hozam viszonyait elemzi. De nem kisebb jelentősége van annak az írásnak sem, mely a skót felföld parasztgazdaságainak ökológiai alapjait tekinti át. A magyar Lóczy Dénes a Szigetköz és a Hortobágy vidékének tájtörténetére ad választ (Cultural Landscape Histories in Hungary — Two Case Studies — Szigetköz, Hortobágy, 165–176. o.). Közel nyolcezer év történését sűríti össze a szerző.

A második résznek bő a kínálata, s jóval tágabb az időhatár is. ÉNy-Európa prehisztorikus tájtörténete vonul el az olvasó szeme előtt. A kutatók alkalmazzák a pollenanalízist, archeológiai és polynológiai időhatárokhoz kötve. Ízelítőként néhány: A jégkorszak utáni tájfejlődés Ny-Írországban, Az erdőterület alakulása Svájcban, Mezőgazdaság a periférikus részeken — D-Grönlandon i. u. 985–1985 között, Földhasználat az elmúlt 2700 év során D-Svédországban stb. De találunk vegetációtörténetet Ny-Jütlandról, történeti, ökológiai áttekintést Wales-ből, vegetáció- és lakóhelytörténetet a Hebridákról és Skóciából, tájtörténetet D-Bajorországból stb.

A harmadik fejezetben összefoglalók egészítik ki az előző két rész tanulmányait, amelyek nemcsak témában, hanem földrajzi tájakban is változatosak, így többek között Nigériától az Egyesült Államokig, Németországtól — Közép-Európán keresztül — Észtországig terjed a választék.

Közel másfél íves irodalmi jegyzék található a kötet végén, valamint egy alapos tárgyszó jegyzék. Táblázatok, térképek, grafikonok teszik teljessé az összeállítást.

Ez a tanulmánykötet is ráirányítja a figyelmet az interdiszciplináris kutatásokra, különösen egy olyan területen, amely az ember és természet kapcsolatával foglalkozik, s témaköre szinte végtelen időben és térben egyaránt.

Széles érdeklődésre tarthat számot. Haszonnal forgathatják mindazok, akik érdeklődnek az agrártörténet, a történeti ökológia, a vegetációtörténet és általában a tájtörténet iránt.

Surányi Béla

BÉL MÁTYÁS

VESZPRÉM VÁRMEGYE LEÍRÁSA

Veszprém Megyei Levéltár, Veszprém, 1989. 255 o.

Történetírásunknak sokáig mostohagyermeke volt a XVIII. század első felének története. A korszak újrafelfedezésének egyik jele, hogy az utóbbi két évtizedben egyre inkább szaporodnak a Bél Mátyással foglalkozó kiadványok: mind több fordítás jelenik meg a korszak talán legjelentősebb polihisztorának alkotásaiból. Már az 1960-as évek vége felé megjelent a Heves és az Esztergom vármegyéről szóló leírás; az 1970-es években adták ki a Vas és Szabolcs vármegyéről írtakat, a 80-as években ezt követte Bács–Bodrog, Pest–Pilis–Solt leírása.

Ebbe a sorba illeszkedik az 1989-ben közreadott Veszprém vármegyéről szóló leírás is. A rendkívül impozáns, komoly képanyaggal illusztrált munka a Veszprém Megyei Levéltár Kiadványai között 6. sorszámmal jelent meg Takáts Endre fordításában. A kötetnek az ad különös jelentőséget, hogy Bél Mátyást közismerten családi szálak is kötötték Veszprém megyéhez, hiszen felesége Cseszneki Erzsébet innen származott, feltételezhető tehát a Notitia ezen kötetének alaposssága. Az eredeti kézirat 1735-ben készült, 1736-ban a vármegye kérésére jelentéktelen változtatásokat hajtottak végre rajta. Külön értéke a most megjelent kötetnek, hogy a szerkesztők Supplementumként hozzáragasztották Lukács Károlynak egyszer már 1943-ban megjelentetett Bél Mátyás — fordítását, ami a Balaton-menti területek (Somogy, Veszprém és Zala vármegye ide eső részeinek) részletes áttekintését adja.

Egy deskriptív történeti forrás kapcsán a történészben általában két gondolat merül fel. Egyrészt, hogy mennyire tükrözi a leírás az akkori viszonyokat, s az általa nyújtott ábrázolás hitelesnek tekinthető-e; másrészt, hogy az adott kútfő

mire használható. Nyilván jelen írás szerzőjének elfogultsága mondatja, hogy a Bél Mátyás-féle Notitia mind a két szempontból releváns eleme történeti tudományunknak. A korszak forrásai közül talán belőle ismerhető meg legsokoldalúbban a vármegye agrár- és természetföldrajzi helyzete, politikai berendezkedése, társadalmi sajátosságai. Jelen tudásunk szerint nem ismerünk olyan — ebben a korszakban született — hasonló jellegű munkát, amely ennyire sokoldalúan mutatná be a korabeli élet jellemzőit.

Itt van mindjárt a természetföldrajzi viszonyok bemutatása. Más megyék leírásához hasonlóan a veszprémi kötetben is szerepel a határok bemutatása, az erdőségek, a területre jellemző vadállomány, az erdők hasznosíthatósága. Részletes áttekintést kapunk a vármegye hegyeiről, külön kiemelve a Somlyót, a „...többit mind természetben, mind szépségben felülmúló hegy"-et. De megismerhetjük a termőföld jellegzetességeit, az éghajlat jellemzőit, a borok minőségét, az állattartás, a halászat legfontosabb vonásait. Vélhetően ez a fajta ábrázolás az, ami leginkább lehetővé teszi, hogy egyoldalúan politikaorientált történettudományunk mellett a korabeli valós élet is megismerhetővé váljon. Bél Mátyás munkája kiválóan alkalmas antropológiai elemzésre, közelebb hozva a XVIII. századot a mai kor emberéhez.

Kortörténeti fontosságú a vízi világ bemutatása, s ez vonatkozik mindkét leírásra. A történeti szakirodalomban sajnálatos módon kevéssé vált hangsúlyossá, hogy a XVIII. században az ország jelentős részét még mindig mocsár borította, s ez egykét dunántúli vármegyében a század vége felé akár a 70–80%-ot is elérhette. Bél a látottaknak megfelelően írja le a folyók, patakok legfontosabb jellemzőit. Különösen az teszi fontossá a vízrajz bemutatását, hogy a XX. századi helyzetek a legkevésbé sem tükrözik már a kétszáz évvel ezelőtti állapotokat. Csak egy példa: a Balaton körül ott volt a Keresztúr és a Fonyód közti mocsár (Nagyberek), de szinte érintetlen volt az ember által a Kis-Balaton és az ormándi mocsárvidék, s a Sió folyását sem szabták szigorú gátak közé. Megtudhatjuk a Marcallról, hogy medre iszapos, mert posványos mezőkön halad át, gyakran kiárad, „...lomhán, megtelten folydogál, sokfelé áthágja partjait". A határfolyó Sióról (Somogy és Veszprém között) azt írja, hogy nyaranként ki szokott száradni, s van úgy, hogy egy mérföldig a föld alatt halad, s csak később bukkan fel újra a felszínre. Megannyi érzékletes részletet tartalmaz a vármegyei leírás, ami alapján a történész újfent csak megerősítheti a fentebb írtakat: a XVIII. századi dunántúli ember életét természetföldrajzi helyzet még döntően befolyásolhat.

A fogyasztási szokásokról is számtalan érdekességet olvashatunk. Az mondja Bél, hogy a Sió és a Marcall csukák és pontyok sokaságát adja; a Tapolca-patak csíkokban gazdag; a Bitrában rákokat bőséggel lehet találni; de a Bakony hegyi patakjaiban a pisztráng is megtalálható. A Marcall vidékének mocsaraiban, nádasaiban vidrák, teknősbékák is megfigyelhetőek.

A fizikai valóság reális bemutatása mellett társadalomtörténeti adatokban is bővelkedik a kötet. Taglalja a magyar nemesek legfontosabb vonásait, felfigyelve házasságkötési szokásaikra, gazdálkodási sajátosságaikra, az ősi s az újabb nemesek közti különbségekre. A fejezet rövidre, de tartalmasra sikeredett, számtalan eddig kevéssé ismert adatot tartalmaz. Természetesen igaz, hogy a társadalom bemutatása elnagyolt, még a legnevesebb famíliák bemutatásából is több alapvető hiányzik, s a megmaradt conscriptiókból alaposabb ismereteink lehetnek (bár ezeket Bél Mátyás is felhasználta), mégis azok a megjegyzések, amelyek a települések egyenkénti bemutatásánál szerepelnek, számtalan új ismeretet adnak. Fontos dolgokat tudhatunk meg a lakosok szokásairól, erkölcseiről, a városok arculatáról, a családok szaporodási jellegzetességeiről is. Külön érdekesség lehet a városok körüli szőlőföldek bemutatása, hiszen közismertek azok a nemzetközi szakirodalomban már közhelyként szereplő adatok, miszerint a preindusztriális korszak városai legalább fele részben mezőgazdasági tevékenységből tartották el magukat. S nem lehet nem megemlíteni, hogy ezek a leírások rendkívül szép magyar fordításban adattak vissza, szinte kiérezni a jól sikerült magyar szövegből a szerző latin műveltségét, iskolázottságát, nyelvi ismereteit. Külön felhívjuk a figyelmet a piacok említésére, ill. a járható utak és egyéb infrastruktúrát érintő megjegyzésekre.

A Veszprém megyei kötet — hasonlóan a többi vármegyei kötethez — részletesen felsorolja a megye településeit, a nagyobbakról (főleg a városokról), mint pl. Pápa, Csesznek, Zirc, Veszprém stb. részletes áttekintést ad, kitérve ezen települések történetiségére is. Valószínűnek tarjuk, hogy főleg a „lokális jellegű" feldolgozások (gondolok itt elsősorban a falu, az uradalom és a várostörténetekre) számára jelenthet valóságos kincsesbányát a kötet. Az egyes falvak esetében megtudhatjuk a tulajdonos(ok) nevét, a népesség vallását, a templom létét, a település természetföldrajzi elhelyezkedését, a falu körüli településeket (ami főleg az elpusztult, megszűnt possessiok, praediumok azonosítása miatt érdekes), a talaj minőségét, a táj erdősségét stb. Arra is érdemes felfigyelni, hogy a Bél Mátyáson kívüli, eddig nyomtatásban megjelent conscriptionális források (1715–20; 1747–48; 1767; 1782–85; 1786–87) már önmagukban is jelentős helytörténeti kutatókedvet ébreszthetnek, amihez most tökéletesen illeszkedik a Notitia ezen darabja. érdekes, hogy a Bél Mátyás-féle leírás sokkal részletesebb, mint az azt követő száz év alatt létrejött hasonló jellegű történeti-statisztikai deskripciók. Gondoljunk arra, hogy a XVIII. század vége felé Korabinsky, Vályi, a XIX. században Rumy, Fényes Elek munkássága pontosan ezt a mintát fogja követni, de lényegesen kevesebb információs tartalommal, mint ahogy azt XVIII. századi elődjük tette.

Meg vagyunk győződve arról, hogy a Bél Mátyás kötetének magyar nyelvű kiadása nagy nyeresége történetírásunknak, jó lenne, ha szaporodnának a hasonló jellegű munkák a magyar könyvpiacon.

Kaposi Zoltán

P. BRIMBLECOMBE — C. PFISTER (EDS)

THE SILENT COUNTDOWN. ESSAYS IN EUROPEAN ENVIRONMENTAL HISTORY

(A CSENDES VISSZASZÁMLÁLÁS. ESSZÉK AZ EURÓPAI KÖRNYEZETVÉDELEM TÖRTÉNETÉBŐL)

Springer Verlag, Berlin–Heidelberg–New York, 1990. 265 o.

A természeti környezet változásainak vizsgálata volt a témája annak a Bad Homburgban tartott tudományos tanácskozásnak, amelynek előadásait a szerzők gyűjteményes kötetben is megjelentették. Mindennapi tapasztalatok alapján egyre inkább indokoltnak látszik, hogy a természeti környezet változásait elemző tudományterületek hatékony együttműködése jöjjön létre. Pfister és Brimblecombe előszavának tanúsága szerint azonban még hosszabb időnek kell eltelnie, amíg a biológia, földrajz, szociológia, valamint a történettudomány művelői nagyjából egységes elvi megközelítésben foglalkoznak korunk talán legnagyobb veszélyével, a normális biológiai létet fenyegető természeti környezet megsemmisülésével. A címben nagybetűvel szedett visszaszámlálás szó egyértelműen jelzi, hogy e folyamat évszázadokkal ezelőtt vette kezdetét. Természetesen a természeti környezet pusztulásának üteme, ill. mértéke elválaszthatatlan volt a kontinens népességének gyarapodásától, az iparosodás fejlődésétől. E visszaszámlálás, amint az közismert, a XIX. század folyamán gyorsult fel, s ma már a zéró pont katasztrofális közelségébe kerültünk.

A kötetben található tizennyolc tanulmányt tematikailag négy csoportba osztották a szerkesztők. Az első hat írás a természettudományok és társadalomtudományok közötti kapcsolatrendszerek ökológiai és antropológiai szempontjait elemzi. Figyelemre méltó, hogy R. P. Sieferle a különböző energia fajták termelésének és felhasználásának történeti vizsgálatát mennyire meghatározónak tekinti. Számos brit és amerikai kutató munkásságához hasonlóan az a felismerés motiválja tanulmányát, hogy az emberiség fokozódó energia igényeinek függvényében változik a társadalom és természet közötti kapcsolatrendszer.

Az első rész tanulmányainak szerzői közül J. P. Deleage írása az ember és a természet közötti kapcsolatrendszer ideológiai fejlődését vizsgálja. Megállapítása szerint a nyugati kultúrában a természetet leigázni akaró „prométheuszi gondolat" a XVI. század elejétől vált általánossá, s ebben döntő szerepe volt a reformáció nyomán kiteljesedő emberközpontú megközelítésnek. Marx utóbb szintén a természet leigázását tartotta a haladás és az ipari fejlődés elengedhetetlen feltételének. Mai ismereteink birtokában viszont már fenntartásokkal fogadhatjuk a „prométheuszi gondolat" napjainkig tartó diadalát. Ne felejtsük azonban, hogy a leigázás egyik mozzanataként jelentkező erdőpusztulás kezdetben csak energia és építőanyag ellátási gondot jelentett. Sőt, Angliában a fa hiánya segítette elő a XVII. századtól kezdve a szénbányászat fellendülését. Ezzel együtt aztán megjelent a

levegőszennyezés problémája is, amelynek történeti vonatkozásait, ill. az ismert környezetszennyező tevékenységek tipológiáját I. Mieck elemzi részletesen tanulmányában.

A kötet további négy írása a földművelés és erdőgazdálkodás természetet formáló, esetenként pusztító hatásait elemzi. J. Vogt írásában az eketalpbetegség, a pusztásodás, a termőterületek kimerülésének jelenségével foglalkozik, számos XVII–XVIII. századi franciaországi példát említve. T. Dunin–Wasowicz tanulmánya a XIII. századi Lengyelország agrártermelésének és erdőgazdálkodásának a természeti környezetre gyakorolt hatását elemzi. A lengyel szerző több forrásra hivatkozva arra emlékeztet, hogy az erdők pusztulásával a hegyvidékek gleccserei és hótakarói megolvadtak, ami az alföldeken sorozatos árvizeket eredményezett. Ez a jelenség természetesen közvetlen hatással volt egyes területek vízháztartásának gyökeres átalakulására.

N. Kiss István tanulmánya Magyarország erdőgazdálkodását tekinti át a XI. századtól a XX. századig. A szerző külön foglalkozik a kincstár fennhatósága alá tartozó erdők hasznosítási módjaival és igazgatásával, ill. a földesúri kezelésben levő erdők haszonvételeivel. Átfogó ismertetést kapunk a felvidéki bányavárosok XVIII. századi erdőgazdálkodásáról, a bányászat és kohászat fakitermelésre gyakorolt hatásáról. Mindemellett igen fontos részleteket ismerhetünk meg a XVIII. század végétől meginduló magyarországi erdőtelepítési törekvésekről is. Döntő jelentőségű volt a kiegyezést követő törvényhozás erdőgazdálkodást szabályozó tevékenysége. Az első világháborút követő területi változások, ill. az 1945 utáni államosítások új helyzetet teremtettek a magyarországi erdőgazdálkodásban. A XX. század végére azonban nemcsak a korábbi rablógazdálkodás csökkentette le a magyarországi erdőket, hanem a levegőszennyezés is akadályozta az erdők regenerálódását. Mindennél többet mond az a szám, amelynek tanúsága szerint Magyarország az elmúlt hat évszázad során erdeinek 75%-át vesztette el.

Y. Vasari finn szerző Észak-Kelet Finnország Kuusamo körzetének erdőgazdálkodásával foglalkozik. A magyarországi állattartási gyakorlathoz hasonlóan az erdők legfőbb haszonvételét Finnországban is sokáig az erdei legeltetés jelentette. A szerző megdöbbentő adatot közöl: a téli takarmányhiány miatt a rénszarvas pásztoroknak állatonként két fenyőt kellett naponta kivágniuk, hogy a szarvasok leehessék a zuzmót a fáról. Racionális erdőgazdálkodás és fakitermelés csak a XX. század második felében alakult ki Kuusamóban, amikor ipari felhasználásra kezdték kitermelni a fát.

Az ipari és városi környezetszennyezés problematikájával foglalkozik további hat tanulmány. Ezek közül kettő F. Oldfield és R. L. Clark, ill. E. Schramm írásai a jelenséggel kapcsolatos történeti-jogi hátteret vizsgálják. N. Lange a modern Hamburg életében jelentkező nehézségekkel foglalkozik, míg H. Diederiks és C. Jeurgens a XIX. századi Leyden környezetvédelmi törekvéseit ismerteti.

P. Brimblecombe és C. Bowler a XIX. századi York levegőszennyezését vizsgálják korabeli irodalmi, publicisztikai, közigazgatási források alapján. A két szerző, főként helyi újságok cikkei nyomán, arra a következtetésre jut, hogy a város már igen korán tudatában volt a levegőszennyezés jogi, gazdasági, valamint közigazgatási összefüggéseivel. Ez azért figyelemre méltó, mert Yorkshire más városaihoz képest, mint például Leeds vagy Bradford, a megyeszékhely viszonylag „füst nélküli" városnak számított.

E. Schramm tanulmányának fontos megállapítása, hogy a Németországban kibontakozó nehézipart, legalábbis Nyugat-Európa más országaihoz képest, viszonylag későn próbálták törvényekkel is kényszeríteni a környezetvédelmi szempontok figyelembevételére. Ha valaki pl. a Ruhr-vidéken keresetet indított valamelyik cég ellen, mert kertjében vagy földjein lehetetlenné vált a termelés, a bíróság mindig az ipari tevékenységet részesítette előnyben. Az indoklás többnyire az volt, hogy iparvidéken nem szokás kertészkedni vagy növénytermesztéssel foglalkozni. A Ruhr-vidék üzemei egészen az 1960-as évekig komolyabb korlátozások nélkül folytathatták környezetszennyező tevékenységüket.

A kötet két záró tanulmánya F. Walter és J. Thelander tollából elméleti kérdésekkel foglalkozik. F. Walter a nyugati társadalmaknak a környezet és ember viszonyáról alkotott felfogását veti vizsgálat alá, míg J. Thelander a problémával szembesülő magatartásmódok morális és filozófiai meghatározottságát vizsgálja.

A Bad Homburgban tartott tanácskozáshoz kapcsolódó írások alapján mindenképpen elmondható, hogy Magyarországon is igen nagy szükség lenne az érintett kérdések beható vizsgálatára.

Kurucz György

KETTINGER GYULA – NAGY FRIGYES – TIMÁR LAJOS

A MAGYARÓVÁRI NAGYBIRTOK TÖRTÉNETE

Tartalom Kft., Budapest, 1991. 191 o.

Európa legrégibb agrároktatási intézménye 1993. október 14-én ünnepelte alapításának 175 éves évfordulóját. A magyaróvári mezőgazdasági akadémia olyan, méltán híres intézményt előzött meg, mint a patinás Hohenheim. A megemlékezés kiváló alkalmat nyújtott arra, hogy az agrártörténészek számot vessenek a nagy múltú intézmény tevékenységével. A magyar mezőgazdasági szakoktatás fellegvára szorosan kötődik a magyaróvári Habsburg-birtokhoz, amely a XVIII. század vége felé került az uralkodóház birtokába. Mária Krisztina — Mária Terézia ötödik gyermeke — és férje Albert Kázmér a megteremtője a magyaróvári uradalomnak,

amely korának kitűnően gazdálkodó birtokai közé tartozott. A herceg, felesége halála után, számos alapítványt tett. Köztük létrehozta a mezőgazdasági tanintézetet, amely *Magyaróvári Gazdasági Akadémia* néven vált ismertté, képezve a gazdászok, az agrármérnökök generációit. Az uradalom volt a gyakorlati oktatás terepe, amely napjainkban már Lajta-Hansági Rt. néven szolgálja a hazai mezőgazdaságot. A jogfolytonosságot is élvező nagyüzem 1818 óta az intézmény tangazdasága.

A családnak, a magyaróvári mellett, Baranyában (Béllye-Boly) és a szász-tescheni hercegség területén is voltak nagykiterjedésű birtokai. A baranyai birtok élelmiszertermelésével, Óvár élelmiszerfeldolgozásával, a hercegségi földek pedig erdő- és fagazdálkodással gyarapította a bevételt. A kedvezőtlen természeti adottságú Magyaróvár esélyei javultak a kiépülő bécsi és pozsonyi piaccal. A magas színvonalú termelés a tejgazdaságban, a cukorrépatermesztésben és a mezőgazdasági alapanyagot felhasználó szeszelőállításban mutatkozott meg, szinte monopolhelyzetet élvezve. A hansági fűszéna a hadsereg lóállományának ellátására szolgált.

Az uradalom gazdálkodásának megalapozásában meghatározó szerepet játszott Wittmann Antal, jószágkormányzóként írta be a nevét a birtok történetébe. Széchenyi híveként „... ő is rávilágított, hogy a felszabadított jobbágyság termelési eszközök és hitelek nélkül életképes gazdálkodásra nem vállalkozhat. Úgy tűnik, ennek az üzenetnek, mely az általa kiadott *Mezőgazdasági Füzetek* kilenc kötetében jelent meg, nem múlik el az időszerűsége, legyen a történelem műsorán akár *földosztás* akár *reprivatizálás*" — írják a kötet szerzői. Wittmann szellemiségére utal, hogy alapító tagja a Magyar Gazdasági Egyesületnek, s barátai között tarthatta számon Kölcsey Ferencet is, aki 1836-ban tanulmányban számolt be a gazdaság és a tanintézet kapcsolatáról.

Frigyes főherceg még a családi birtok gyarapítójaként élte meg a monarchia széthullását, de *Trianon* után csak a *magyaróvári* maradt meg. A legnagyobb vesztes azonban ifjabb Albrecht (1897–1955) volt, aki a megcsappant birtokot is elveszítette 1945-ben. A család azonban nem maradt teljesen föld nélkül, hiszen az osztrák oldalon néhány ezer hektár érintetlenül vészelte át az 1945 utáni korszakot. Noha az osztrák rész is csorbult már 1918 után, mivel az első osztrák köztársaság alkotmányát a család nem ismerte el, s a családfő nem tette le rá az esküt.

A két világháború között a béllyei és az óvári birtok kiterjedése közel 25 ezer hektár volt. 1945 után a magyar területen sok kisgazdaság alakult meg az uradalomból, s működött 1959-ig, a Lajta-Hansági Állami Gazdaság létrejöttéig.

A birtok történetén lemérhető, miként vált mezőgazdasági termelésre alkalmassá, egy viszonylag kedvezőtlen adottságú terület. Hogyan zsugorodott a láp, a mocsár, a zsombék, s adta át helyét az üde rétnek, legelőnek, majd a szántónak, amely a lecsapolásnak, vízrendezésnek, telkesítésnek köszönhető. Ebben orosz-

lánrészt vállalt Wittmann Antal, az előrelátó gazdálkodó. Tevékenységével lerakta a gazdaság alapjait, életre hívta az uradalom gazdasági egységeit — kerületeket —, melyek napjainkban sem veszítették el időszerűségüket. Az izmosodó szántóföldi növénytermesztés olyan növényféleségeket vont be, mint pl. a búza, a rozs, a zab, az árpa, a kukorica, a repce és a hüvelyesek, a későbbiek során pedig a cukorrépa, amely a táj jellegzetes növénykultúrájává vált. De a takarmánynövények sem hiányoztak, így a silókukorica, a lucerna, a baltacim, sőt a zöldtakarmány keverékek sem. Mindamellett gondot fordítottak a rét- és legelőgazdálkodásra is, hiszen nélküle egy fejlett állattartás nem képzelhető el. Gondoljunk csak a méltán híres kisalföldi tejgazdaságokra.

Az uradalomban a XIX. század folyamán élte fénykorát a juhtenyésztés, melynek helyére fokozatosan nyomult a szarvasmarha, s már az első világháború előtt eljutott a csúcspontra, de utána is jelentős szerepet játszott. A két háború között fordult a figyelem a sertéstartás felé is. 1930-ban újra indítják a juhászatot, sőt elkezdődött egy baromfi törzsállomány telepítése is.

Az 1945-öt követő egy évtized után megalakult a Lajta-Hansági Állami Gazdaság, amely egy rövid ideig ágazati rendszerben dolgozott, majd 1963–1969 között visszaállította a területi vezetési formát, noha az ágazati vonalak is megmaradtak. Az 1970-es évek a korszerűsítés, így a gépesítés, új növénykultúrák bevonása, az állattenyésztés minőségi fejlesztése jegyében telt el. S elérve napjaink változásaihoz, elmondható — a megváltozott név és gazdálkodás ellenére is —, hogy az egykori Habsburg-birtok megmaradt mezőgazdasági terméket előállító nagyüzemnek, s közel két évszázados tapasztalatával a mezőgazdasági felsőoktatást is szolgálja, igazodva a korszak új kihívásaihoz.

A kötetet képek, életrajzi adatok, táblázatok teszik szemléletesebbé. A kiadvány reméljük folytatja, s nem befejezi, egy 1987-ben indított sorozatot, amely az állami kezelésű mezőgazdasági üzemek történetét tekinti át Magyarországon 1785–1985 között.

Surányi Béla

BURGERNÉ GIMES ANNA

A VILÁG MEZŐGAZDASÁGA: GAZDASÁG FÖLDRAJZI ÁTTEKINTÉS

Közgazdasági és Jogi Kvk, Budapest, 1992. 243 o.

Utoljára 1965-ben jelent meg hazánkban olyan könyv, amely a világ mezőgazdaságával foglalkozik (Enyedi György: A Föld mezőgazdasága. Bp., 1965. —

Agrárföldrajzi tanulmány). A szerző mondandóját agrárföldrajzi elvek vezérelték, s figyelmét a mezőgazdaság földrajzi különbözőségeire fordította. Ahol az egyes típusok követik a természeti-földrajzi viszonyokat, de azok jellegét társadalmi-gazdasági tényezők is nagymértékben befolyásolják, ill. meghatározzák. Az elmúlt három évtized alatt óriási politikai és gazdasági változások történetek a világban. Egy kiélezett gazdasági és katonai versengésben következett be az olajár robbanás, s az ezt követő új világrend formálódása maga alá temette a szocialista tábort. Mindez kihívást jelentett a talpon maradt nemzetek számára is. Közben ugrásszerűen fejlődött a gazdasági folyamatok értelmezésének egyik tudományterülete, a gazdaságföldrajz is. Sőt az elméleti megalapozás sem maradt el, gondolva itt elsősorban a magyar tudományos életben Zoltán Zoltán: A dinamikus gazdaságföldrajz elmélete. Bp., 1984. című munkájára. Amelyben a korábbi felfogástól eltérően a térbeli fejlődés, nagy, átfogó — szinte fundamentális — törvényszerűségeit kívánja feltárni, mert ez minden társtudomány részére főleg a gazdaságföldrajz feladata, s ezzel e tudományág, százéves fejlődése ellenére, adós maradt.

Az említett szempontok szellemében íródott Burgerné Gimes Anna munkája, aki összefoglalójának célkitűzéséről az alábbiakat írja: „Az elmúlt években számos... gazdaságföldrajzi tankönyv és kézikönyv jelent meg...(de)...a kizárólag vagy főképp a mezőgazdaságra összpontosító földrajzkönyvek elsősorban növény-, illetve állatföldrajzi jellegűek. Hiányzik a könyvpiacról egy olyan, mezőgazdasági ágazattal foglalkozó kézikönyv, illetve tankönyv, amely a mezőgazdaság földrajzi jellegzetességeit összekapcsolja azok gazdasági és gazdaságelméleti magyarázatával." Egy ilyen hangvételű munkára szükség van, hiszen hacsak közelebbi régiónkat vizsgáljuk is, olyan változások zajlottak (zajlanak) le, melyek valószínűleg rövid idő alatt átrajzolják a térség egész gazdasági arculatát.

Időszerű volt egy korszerű kézikönyvet megjelentetni, amely nyomon követi a világ mezőgazdaságában bekövetkező változásokat, jóllehet az ágazat súlya az egyes nemzetgazdaságokban közel sem azonos. Ismeretes, hogy a iparilag fejlett országokban a GDP-nek csak töredékét teszi ki, ugyanakkor hatalmas állami támogatás terheli meg a tömegtermelés pénzügyi hátterét. Így a szegényebb, de jelentős mennyiségű élelmiszert előállító országok — jelenleg hazánk is — kiszorulnak a világpiacról. Hiába csökken néhány fejlett országban a mezőgazdaság részesedése a nemzeti össztermékből, még ott sem, különösen pedig a világ 4/5-én, ahol az élelmezés központi kérdés, a mezőgazdaság egyáltalán nem veszítette el jelentőségét.

„Ez a mű a világ mezőgazdaságának gazdasági, gazdaságelméleti és gazdaságpolitikai kérdéseivel foglalkozik. Elemzi a termelés, a termelőerők és a termelési viszonyok területi elhelyezkedését, vizsgálja, hogy az adott mezőgazdasági kultúrák milyen természeti környezetben és történelmi fejlődés eredményeként jöttek létre,

s továbbá milyen gazdasági és társadalmi feltételek között fejlődnek" — szögezi le Burgerné Gimes Anna a feldolgozás szempontjait.

A kötet öt nagy fejezetre oszlik, melyek a következők: gazdasági fejlettség, gazdasági növekedés — a mezőgazdasági kereskedelem — a mezőgazdasági termelés tényezői és természeti feltételei — a mezőgazdasági termelés területi elhelyezkedése — földtulajdon és földhasználat. Külön érdeklődésre tarthatnak számot azok a fejezetek, amelyek a volt (még meglévő) szocialista országok mezőgazdaságával, azok átalakulásával, az átmenet egyre tornyosuló nehézségeivel foglalkoznak. Részletes képet kapunk a nem politikai, hanem gazdasági megosztottságról, az észak-dél ellentétről, amely már korábban is feszültség forrása volt. De legalább olyan fontos rész az is, amely a különböző gazdasági, kereskedelmi társulásokat veszi számba.

A termeléstörténet szempontjából érdeklődésre tarthat számot a harmadik fejezet, amely áttekinti a mezőgazdasági termelés tényezőit, természeti feltételeit. Ezen belül a szerző részletesen taglalja a földterület alakulását, az egyes régiók agroökológiai potenciálját, az öntözést és műtrágyázást, a technikai hátteret, a környezeti károsodásokat, a mezőgazdasági munkaerő helyzetét. De nem kisebb a súlya a negyedik fejezetnek sem, áttekintve az egyes régiók, éghajlati övek termelési jellegzetességeit, mindezt történeti háttérrel. Hasonló jelentőségű az ötödik rész is, ahol a földtulajdon és földhasználat szoros kapcsolatának elemzése kerül terítékre.

Táblázatok, grafikonok, szemléletes térképek növelik a kézikönyv értékét. Az olvasónak a könyv végén hiányérzete támad, hiszen keresi a mű summázatát és a tárgyszót.

Surányi Béla

THEA HILHORST – HARRY OPPENORTH

FINANCING WOMEN'S ENTERPRISE. BEYOND BARRIERS AND BIAS (AZ ASSZONYOK VÁLLALKOZÁSAI PÉNZÜGYI TÁMOGATÁSA. NEHÉZSÉGEI ÉS AKADÁLYAI)

Royal Tropical Institute, The Netherlands, Amsterdam, 1992. 92 o.

A női és asszonyi munkaerő vállalkozásai pénzügyi támogatásával azért foglalkozik a könyv, mert elsősorban a III. Világ országaiban gyakori: a nők a mezőgazdasági tevékenységen, a kisparcellás művelés folytatásán túl kénytelenek még a családi háztartást is vezetni. A családi és prokreatív funkciók ellátásán túl a mezőgazdasági szektoron kívül is kénytelenek munkát vállalni járulékos jövedelmek

szerzése céljából. A kisvállalkozások e jelen vizsgálata azért is aktuális, mert a magyar mezőgazdaságban is a kisparcellás termelés súlya jelentős.

A kötet első tartalmas fejezetében elsősorban azt vizsgálják a szerzők, hogy a kisparcellás és az önellátáshoz közelebb eső asszonyok által vezetett mezőgazdasági üzemet miért kell támogatni. Így a mezőgazdasági termelés támogatása számára két alternatíva adott. Így vagy a kisüzemet, vagy pedig a közepes és a nagy mezőgazdasági farmot támogatják. Ezzel kapcsolatban a szerzők arra hívják fel a figyelmet, hogy a neoklasszikus közgazdaságtan elvei alapján, mind pedig az árliberalizáció körülményei közepette elsősorban a mezőgazdasági kistermelőt, vagyis az asszonyok által művelt mezőgazdasági kisárutermelői kisparcellás termelést kell támogatni. Abban az esetben, hogyha nem az olcsón termelő mezőgazdasági kistermelést szubvencionálják, akkor ennek súlyos következményei lehetnek. A nagyobb farmok vagy közepes üzemek termelése támogatása esetében az árutermeléssel egy szűkebb réteg foglalkozik, mely drágábban kínálja termékeit, majd ez úgy hat vissza, hogy a termelés volumene csökkenésével és a mezőgazdasági termékek árainak növekedésével egyidőben a termelt javak iránti fizetőképes kereslet is csökkenni fog. Ha nagyobb vagy közepes nagyságú farm gazdálkodását és termelését támogatjuk, akkor a termelés profitja egy nagyon vékony réteg körén belül fog lecsapódni, ami elsősorban szociális feszültségeket fog szülni. Abban az esetben, ha mezőgazdasági kistermelőt nem támogatják, akkor ez az árutermeléssel felhagy és ez a termelői réteg a fekete vagy az informális árnyékgazdaságba fog visszahúzódni és ennek következtében ezen termelők állami ellenőrzése lehetetlenné válik. Ennek még további következménye, hogy az eddigi kisárutermelési gazdaság az önellátói szintre süllyed vissza. Ha viszont az asszonyi és női kistermelést kívánják szubvencionálni — ez sem könnyű feladat, ugyanis fel kell tárni azt a réteget, mely ténylegesen szükségeli a támogatást Annak következtében, hogy az asszonyok vállalkozásai rendszerint a faluközösségen belül a háztartás keretében folynak, ahol a férfi a háztartás feje s így előfordulhat, hogy nem az arra rászoruló női vagy asszonyi termelő részesedik a támogatásból, hanem a férfi családfő.

Az asszonyok vállalkozói jövedelmeinek szentelt fejezetben e vállalkozások hozamainak kérdéseit elemzik a szerzők. A nők, ill. az asszonyok helyzete igen összetett: a háztartást vezetik, prokreatív funkciókat látnak el és a háztartás működőképességét is úgy kell fenntartaniok, olyan körülmények közepette a III. Világban, hogy ennek gépesítettségi szintje igen alacsony. Az asszony a családi háztartás kötelékein belül a nemek közötti munkamegosztás viszonyai között él és dolgozik és vezeti a háztartást, ahol a prokreatív funkciók mellett egyéb mezőgazdasági vagy háziipari jövedelmek után kell nézniök. Így az ő munkaidejük a leghosszabb a családban. A hagyományos nemek közötti munkamegosztás következtében pl. a török falun élő nők szőnyegszövési tevékenysége elsőrangú fon-

tosságú, de mivel a férfi a háztartás feje és legfőbb vezetője, ennek következtében ezt a hasznot is a férfi fogja zsebrevágni. A nő termelhet és dolgozhat tetszés szerint, de viszont a gazdasági döntések esetében nem rendelkezik szavazati joggal és a gazdasági beruházásokat képtelenek befolyásolni. A háziiparok és kis kézművesség folytatásán túl az asszonyok és nők elsősorban a mezőgazdaságban vannak foglalkoztatva és így ennek következtében a mezőgazdasági termelés esetében megfigyelhető általánosan a feminizáció, mivel a III. Világban a férfiak 1/3 vagy 1/4 része dolgozik csak a mezőgazdaságban.

A mezőgazdasági kistermelés és kiegészítő kézmű- és háziipari tevékenységek az asszonyi vállalkozók kezén vannak, azonban e tevékenységfajták szubvencionálásának megvannak a maga sajátos jegyei. Egyrészt a női vállalkozók nem a formális, hanem az informális pénzügyi csatornákból származó tőke segítségével vállalkoznak, majd pedig kezükön lévő tőkéknek, vagyis megtakarításoknak is megvannak a maguk sajátosságai. A kistermelő asszonyok tőkéje elsősorban naturális tőke, ezek lehetnek olyanok, mint ékszerek vagy pedig természetben meglévő megtakarítások, ill. tőkék. A könyv szerzői szerint a szegények tőkéi ékszerekben vagy pedig naturáliákban pl. állatok formájában jelentkezhetnek. Ezek elsősorban a liquiditás gondjait és problémáit vetik fel, mert az ilyen jellegű megtakarítások nehezebben mobilizálhatók. A kérdés fő lényege azonban nem ez utóbbi, hanem hogy a szegények elsősorban az illegális tőkeforrásokat veszik igénybe. Ilyen illegális tőkések a falusi közegben az uzsoratőkések, akik a szegények számára elsősorban családi események, vallási rítusok vagy pedig veszélyhelyzetben nyújtanak uzsorás kölcsönöket. Ilyen családi esemény lehet a házasság, majd pedig vészhelyzet betegség vagy elhalálozás. Itt nem csak arról van szó, hogy családi események vagy pedig az életciklusokkal kapcsolatosan alakulhatnak ki ínséghelyzetek, hanem pl. a háztartás termelői, a járulékos mezőgazdasági üzem vagy pedig a kézműipar folytatása következtében van szükség támogatásra, tőkére. Azonban ilyen esetekben a III. Világban és általában a paraszti közegben az ilyen kölcsön-tranzakciók esetében a nő és a férfi aláírása nem egyenlő súllyal szerepel. Így a női aláírások meghamisíthatók, vagy egészen egyszerűen figyelembe sem veszik.

Az asszonyi kisvállalkozásnak az uzsoratőkés révén való finanszírozásának egy nagyon súlyos és komoly feltétele, hogy az uzsoratőkés vagyis az informális tőkenyújtó ne lehetetlenítse el a kistermelő helyzetét. Olyan feltételek között kell tőkét hitelezni, hogy a kisüzem termelőképes legyen, árját olyan áron tudja eladni, hogy ebből tartozását ki tudja egyenlíteni és egy esetleges újabb termelői ciklus beindításához megint ismételten hitelhez és kölcsönért folyamodhat. Abban az esetben, hogyha az informális, uzsorás kölcsön kamatai olyan magasak, hogy a kistermelő magasabb áron kénytelen értékesíteni árját, akkor előfordulhat, hogy a kölcsönt nem tudja visszatéríteni és az egész kölcsönzési láncreakció megszakadhat. Így a tőkét kölcsönzőnek is érdeke, hogy olyan körülmények közepette

kínálja tőkéjét, hogy a kistermelői tevékenység ne lehetetlenüljön el és ezzel együtt a kölcsönzési folyamat ne szakadjon meg. Az ilyen fajtájú beruházásoknak — melyekhez tőke szükségeltetik — különböző megjelenési fajtái vannak a III. Világ asszonyai vállalkozásai esetében. Ilyen például az irrigációs beruházások, a mezőgazdasági termelés mechanizációja, ill. modernizációja és itt kell említeni a háztartás gépesítésének problémáját. Mind ezen beruházások olyan körülmények között folynak, ahol nincsenek olyan termelői szektorok mint a fejlett országok esetében és mind a prokreatív és termelői funkciók a háztartási tevékenység menetében valósulnak meg, vagyis az ilyen üzemek, háztartások komplex jellegűek, és segélyezésnek is komplexnek, összetettnek kell lennie.

Az asszonyi vállalkozások finanszírozásának vannak bizonyos pszeudo-formális megjelenési módozatai. Ezek esetében olyan kapcsolatok jelentkeznek, melyek olyan csoportok formájában jelentkeznek a háztartásokon túl mint pl. a faluközösség. A pszeudo-formális segélyezésnek egyik megnyilatkozása a rokonságtól kapott családi segítség és segély. A családi segélyezés a rokonsági rendszer és a falusias kapcsolatok jellegének megfelelően reciprokális jellegű és ebben nem csak vérségi, hanem affiniális rokonság, komaság és sógorság is szerepet játszik. Ilyen segélyezési rokon pl. a nagybácsi Latin Amerikában, ami a „compadrazgo" néven ismert. A pszeudo-formális segélyezésnek vannak kisebb takarékszövetkezetei, ilyen a Rosca nevű kistőkési hiteltársaság, azonban nagyon sok III. Világbeli országokban a formális banki intézetek pszeudo-formális szervezeteket és, így az uzsoratőkésség intézményét is fenntarthatják. Korábbiakban láthattuk az uzsoratőke szerepét a III. Világban és itt olyan országokban mint Indiában, Sri Lankán vagy pedig Malajáziában a bankoknak vannak olyan pénzkölcsönző ablakai, ahol szükség esetében kimondottan uzsorás hiteleket lehet felvenni. Ezeket sürgős és veszély helyzetekben veszik igénybe. A pszeudo-formális segélynyújtásnak és tőkehitelezésnek egyik formája a részes művelés. Ennek révén a hitelt kérő vagy földje egy termése egy részével fizet, vagy ha pedig nem termékekben állapodnak meg, akkor abban az esetben a hitelt felvevő munkajáradékkal fizet. A részesművelési függési viszonyok generációról generációra örökölhetők lehetnek és így a fejlődő országokban a „részes művelési rabszolgaság" is kialakulhat.

A női és asszonyi vállalkozások anyagi támogatásának van egy olyan álformális, szemi-formális fajtája, amikor a segélyezés és pénzügyi támogatás bizonyos fejlesztési, modernizációs projektekkel kapcsolatos. Ezen fejlesztési tervekkel párhuzamosan folyó pénzügyi támogatások esetében lokális alapokon nyugvó, kisméretű szövetkezeti segélyezési kasszák alapítása folyik. A világon 80 millió személyre terjednek ki ezen szövetkezeti hitel és falusi takarékintézmények és ezek a III. Világban 40 millió főre terjednek ki. A fejlesztési tervekkel együtt ezen kisméretű pénzintézményeket a lokális viszonyok jó ismerete mellett kell kialakítani. Ezen nem állami fejlesztési szerveknek a helyi adottságokat jól kell is-

merniök és a beruházások hatékonysága biztosítása érdekében az itt élő értelmiségiek, vagyis „opinion leader"-ek véleményét ki kell kérniök. Így meg kell keresni az iskolai tanárt, a papot vagy a mezőgazdasági tanácsadói központ szakemberét. Ugyanakkor ezen intézmények kialakításakor a helyi asszonyok igényeit is fel kell mérniök, mely azonban többféle nehézségbe ütközhet. Ugyan az asszonyoknak vannak saját, egyéni igényeik, viszont abban az esetben, hogyha a tervezők és beruházások vezetői nem képesek az asszonyok igényeinek eleget tenni, ezek rendszerint kollektíven lépnek fel, aminek következtében a sajátosan egyéni igények is homályban maradnak. E fejlesztésekkel együttjáró pénzügyi beruházásoknak meg van a maga stratégiája. A mezőgazdasági kisvállalkozók támogatása esetében a hosszúlejáratú hitelek szóba sem jöhetnek, majd pedig a bankoknak decentralizáltaknak kell lenniök, annak érdekében, hogy a helyi viszonyokat jól megismerhessék. A helyi viszonyok jó ismeretén alapuló pénzügyi intézmények életképesek a falusi kisárutermelés viszonyai közepette. A nagy és bürokratikus szervezettel rendelkező kereskedelmi bankok hatástalanok ilyen közegekben. Hogyha nagyobb kereskedelmi bankok óhajtanak ilyen vállalkozásokba kezdeni, akkor elsősorban a maguk lokális fiókjaikat kell kialakítaniok.

A helyi, lokális viszonyok ismeretén túl a szemi-formális pénzintézményeknek kisméretűeknek kell lenniök, azon túl hogy valódi igényeket kívánnak kielégíteni. Ezek szervezésekor a közösségi motivációk nagyon fontos szerepet játszanak. Ezen bankok csak rövidlejáratú kis hiteleket nyújthatnak — ugyanis a mikroszervezeti formák miatt a banktitok ilyen közegben nem létezik. Csak kisebb tőkéket és rövidebb határidőre kölcsönözhetnek. A közösségi és faluközösségi motívum még más összefüggésben is jelentkezik. Fel kell tárniok azon tényleges személyeket, akik valójában segélyezésre és támogatásra szorulnak, mert ha egy közösség, így pl. háztartási közösségnek adják a segélyt, akkor ez nem juthat el a kiszemelt asszonyhoz, aki valójában a segélyre rá van utalva és ez parazita kézbe juthat. Viszont a közösségi és faluközösségi kontrollnak van egy előnye, ami elsősorban a hitelezésre szánt tőke rotációjában, forgatásában játszik szerepet. Abban az esetben, hogyha a közösségben tudják, hogy ki milyen méretű és nagyságú kölcsönt vett fel, akkor a kölcsön visszafizetésének esélyei nagyobbak. Ugyanis közösségileg tudják kontrolálni, ill. kényszeríteni a kölcsönt felvevő személyt, hogy ezt fizesse is vissza. Így a faluközösségi kontroll a tőke körforgását segíti. Ezek a falusi hitel és takarékintézmények legfontosabb jegyei.

A szerzők által jelzett szemi-formális hitelintézetek esetében kis pénzügyi egységekkel, kisebb méretű takarékbankokkal és hitelintézetekkel van dolgunk annak következtében, hogy kisvállalkozóknak hiteleznek és így ezek nem lehetnek nagy bürokratikus bankok, ugyanis minél több a lehetséges kliens a tranzakciók annál inkább is áttekinthetetlenek. A falusi vidékeken kisméretű, a lokális viszonyokat ismerő és figyelembe vevő intézményeket kell kialakítani. Ezek csak

decentralizáltan tudnak több klienst ellátni és elsősorban decentralizált formában képesek a helyi lokális igényeket és szükségleteket feltárni. A tranzakcióba nem a hagyományos falusi társadalmi szervezeteket, hanem annak konkrét tagjait kell bevonni, mert a férfi családfő a vállalkozást ténylegesen folytató és vezető asszony helyett veszi fel a nyújtott hitelt, tőkét.

A kötet utolsó fejezete a formális banki intézmények és hitelintézmények jelenségét tárgyalja, mutatja be. Így a formális bankoknak a fejlett világban közlekedésileg hozzáférhetőknek kell lenniök. Azonban mint egy különleges esetként említik a szerzők, hogy az iszlám országokban a hivatalos és formális pénzintézményeknek lehet részesművelési termékkel fizetni és ennek a pénzügyi tranzakciós rendszernek a neve „mudahura".

Az itt bemutatott kötet elsősorban a fejlődő országok női és asszonyi mezőgazdasági vagy háziipari vállalkozásainak finanszírozása tanulmányozását tűzte célul. A tanulmánykötet a Világ Bank felügyelete alatt jött létre és ebben néhány nagyon is megfontolandó javaslatot és ajánlatot tesznek a szerzők. Bármennyire is kedvezőtlennek tűnik, mégis a női és asszonyi kisárutermelői kisméretű vállalkozásokat kell anyagilag támogatni. Ugyanis ha ez nem történik, akkor ezek önellátóvá válnak, s a fekete vagy árnyékgazdaságban fognak eltűnni, s ezek az állam számára ellenőrizhetetlenekké válnak. Ezek támogatása hiányában a termelés volumene csökkenni fog és a fogyasztói árak — a fizetőképes kereslet egyidejű csökkenése mellett — növekedni fognak, ami a jelen esetben Magyarországon is a kisárutermelés esetében adott. Még további pénzügyi figyelmeztetések találhatók a munkában. Így a kisárutermelői üzemek a falusi viszonyok közepette a nem formális, informális pénzügyi csatornákat keresik meg és ezek tőkéje segítségéhez folyamodnak. Azonban a kötet szerzői külön nyomatékkal hívják fel a figyelmet: erősen uzsorás feltételek mellett a kistermelő, ha magasabb áron árúját nem tudja eladni, úgy megy tönkre, hogy a hitelezés láncolata megszakad s így az uzsorás számára is a tőkekihelyezés megszakadhat. A falusi viszonyok közepette főleg a kisméretű helyi, lokális takarékpénztárak s hitelintézmények hatásosak és életképesek. Ugyan a faluközösségi szervezetekben megfigyelhetők olyan tényezők, melyek hátrányossá és nehezebbé teszik a pénzügyi tevékenységet, így pl. ilyen közegekben nincs banktitok és itt a nagy kereskedelmi bankok életképtelenek. Viszont a faluközösségi szolidaritás és kontroll abban az irányban hat, hogy a kölcsönzőt kényszeríti a hitel megtérítésére és ez fenntartja a hitelezés láncolatát a kisméretű árutermeléssel foglalkozó asszonyi vállalkozók számára.

Tagányi Zoltán

ACTA HISTORICA XCV.

Acta Universitatis Szegediensis de Attila József nominatae. Red. Enikő A. Sajti. József Attila Tudományegyetem, Szeged, 1992. 122 o.

A szegedi Acta Historica 1992. XC. kötetének 7 cikke közül három Lengyelországgal kapcsolatos témával, kettő Németország politikai szerepével foglalkozik az 1919 és 1945 évhatáron belül. A további kettő térben és időben is távol esik ezektől. Témájuk a francia forradalom egy kevésbé ismert egyéniségéről, ill. Portugália 1975–78 között lezajlott stabilizációjáról szól.

Kövér Lajos: La figure de Jacques Roux dans l'historiographe de la Révolution

Az aránylag rövid cikk címének megfelelően elég sok idézetet közöl mind magától J. Rouxtól, mind pedig az őt méltató francia szakirodalomból. A „vörös papnak" is mondott J. Roux-t általában kétféleképpen ítélik meg. Vagy Marx előfutárának tekintik, vagy Rousseau romantikus elképzelései folytatójaként egyszerűen jótollú demagógnak tartják, aki eszméit a „Publiciste de la République" hasábjain közölte. Ostorozta a gazdagokat és egyre lázította a párizsi „sans cullotte"-okat. Az ún. „veszettek" vezetőjét a ferencesek megtagadták, végül a jakobinusok is mellőzték, maga a Comune le is tartóztatta és két kihallgatás között, tudva mi várhat rá, öngyilkos lett.

Lagzi István: Les écoles de l'emigration polonaise (1939–1944)

A többi 6 cikkel ellentétben ez a nálunk többé-kevésbé ismert, a háború alatti Magyarországon működő lengyel iskolákkal foglalkozik. Részletes adatokat közöl az iskolák helyéről, a tanulók természetesen fluktuáló létszámáról, az oktatókról, az oktatott anyagról, végül részletesen szól a balatonboglári gimnáziumról, valamint az ország más, nem lengyel nyelvű gimnáziumaiban is érettségizettek létszámáról és amennyiben követni lehetett, azok háború utáni, már nem magyarországi tanulmányairól.

J. Nagy László: La Tunisie sous l'occupation allemande 1942–1943.

A mahreb országok a francia összeomlás után Németországgal szimpatizáltak. A francia vereséget Isten büntetésének tekintették és nemzeti függetlenségük kivívását a németek támogatásával remélték. A németek csak Tuniszt szállták meg. Az uralkodó Moncef bej kétkulacsos játékot űzött, az amerikaiakkal is keresve a

kapcsolatot. Az ellenállás bebörtönzött irányítója Bourgiba titkos utasításaival, a német győzelmet kizártnak tartva minden együttműködést megtiltott velük. Később Bourgibát szabadlábra helyezték, sőt egy római kitérő után Tuniszba is visszaengedték abban a reményben, hogy hasznukra lehet. De ekkor az események már túl hamar követték egymást, Bourgibanak semmi hatalma nem volt, sőt saját pártja embereit sem tudta visszatartani attól, hogy a visszavonuló németekkel együtt Berlinbe távozzanak. Így azután őt is és Muncef bejt is, akit persze a franciák lemondattak és letartóztatták, a kollaborálás vádjával illették, pedig mindketten csupán a nemzeti érdekeket helyezték előtérbe.

Pándi Lajos: Die Stabilisierung des demokratischen Systems in Portugal (1975–1978)

A forradalom eredményeként relatíve stabil progresszív demokratikus rendszert hoztak létre. A hatalom megosztásával megakadályozták annak egyirányú koncentrációját. A gyarmatbirodalom végleges felszámolása erre az időszakra esik.

A forradalom 1975-ig az államkapitalizmust szüntette meg, majd a monopolkapitalizmus felszámolásával vegyes gazdaság jött létre. Az állami szektor 24%-os volt, a szövetkezetek száma 2000. Az agrárreform folyamán a földterületek 2/3-át privatizálták. A vegyes gazdaság sok konjunkturális gonddal küzdött: a visszaesett termelés, a fizetési mérleg deficitje, a termelés és fogyasztás ellentmondásai, az infláció, a külföldtől való függés, az agrár és iparvidék közötti életszínvonal különbség, munkanélküliség stb.

Soares 1976-os kormányprogramjában a szocialista út folytatását a kapitalista államok támogatásával kívánta elérni. Végső cél Portugália integrálása a nyugatba, a szocializmusnak nyugaton való megvalósítása volt. Portugália a különböző európai szervezetek tagja lett (NATO, Európatanács, Közöspiac). Mindezek ellenére Soares kormány megbukott, átmeneti kompromisszumos megoldás után Eanes köztársasági elnök vette át a kormányzást, de 1979-ben kénytelen volt feloszlatni a parlamentet. Az „elnöki irányítású vezetés" mellett mégis bizonyos stabilitás jött létre.

Alapja: a nem monopolista polgárság, a reformista és forradalmi kispolgárság és a munkásosztály; a kis- és középbirtokosok helyzete javult, azonban a gazdasági harc a hatalomért ebben az időszakban sem zárult le.

Smith, Michael, L.: The revision of social-democracy, nazism and antibolshevism in Western Europe (1933–1945)

Az 1920-as években a radikális baloldal átmeneti sikerei után azért veszített teret Európában, mert a polgári rend restaurálódott és megindult a prosperitás, ami a szociáldemokráciát erősítette. A Szovjetunió ekkor még gyenge volt és izolált.

Ez a helyzet 1930-tól kezdődően megváltozott. A liberális reformista szociáldemokrácia nem tudott megoldást a kapitalista válságra (munkanélküliség, termeléscsökkenés, továbbá Németország hatalmi megerősödése).

A Szovjetunió átalakulása tagadhatatlan volt ugyan, de erőszakossága (tervgazdálkodás, sztahanovizmus, leninizmus–marxizmus) a SZU nacionalista érdekeit szolgálta és így elfogadhatatlan és veszélyes lett. — A németek a nyugat lerohanása után úgyszólván keresztes hadjáratot hirdettek a bolsevizmus ellen, a nyugat, ill. az európai civilizáció érdekében.

Ezenkívül az 1940-ig munkanélküliséggel küzdő Hollandiában a német megszállással nőttek a munkalehetőségek a német hadiiparnak dolgozván. De a legszorosabb, lényegében egyetlen kapocs a németek és a megszállt országok között az antibolsevizmus volt. A közös érdek kollaborációt szül, ami paradox módon előrevetette a háború után kialakuló európai egység gondolatát. Az európai szociális igazság elérésére az egyetlen útnak a bolsevizmus legyőzését látták. Nehéz megállapítani ki volt vérbeli, fasiszta kollaboráns, de végeredményben ott próbálták folytatni, ahol a háború előtt abbahagyták és hittek abban, hogy a bolsevizmus legyőzése után a nácizmus is megreformálódik. Későn ébredtek rá arra, hogy a németek antibolsevizmusa cinikus eszköz saját rémtetteik palástolására.

Ekkor azután volt aki belső ellenállásba vonult, volt aki az aktív ellenálláshoz csatlakozott. A szociáldemokrácia a jövőre várva visszahúzódott. Az ellentmondásos magatartás bírálható, de a háború utáni fejlemények ismeretében nem mellőzhető, hogy bizonyos fontosságot tulajdonítsunk e folyamatnak.

Walicki, Jacek: Jewish deputies in the legislative Seym of the Second Polish Republic (1919–1922)

1919-ben a szejmnek 11 magát zsidó nemzetiségűnek valló képviselője volt. Parlamenti tevékenységük főbb problémakörei ezek voltak: nemzetiségként való elismertetésük, állampolgársághoz való jog, választójog, védelem a pogromok ellen (ebben az időszakban kettő volt), védelem a gazdasági antiszemitizmus ellen (a volt orosz területen sok volt a megszorító rendelkezés: földet nem vásárolhattak, bányaművelést nem végezhettek, határ közelében nem lakhattak stb.). Tovább vasárnapi munka engedélyezése számukra, a jiddis, ill. héber nyelven való tanítás megengedése (a jiddist, germán nyelvjárás lévén, a germanizálás eszközének tekintették a lengyelek) oktatási, szociális és autonómiát illető kérdések. A nyelvhasználat érdekében a német nemzetiségű képviselőkkel, a más nemzetiségeket is érintő egyéb problémakörben a baloldallal kötöttek olykor kompromisszumot. A megszorító törvények eltörlésére nehezen és későn került sor, a végrehajtást azonban az adminisztráció akadályozta. E törvények végleges megszüntetésére csak 1931-ben került sor.

Zurawski vel Grajewski, Przemyslaw: Problems of the Ukrainian national minority in Poland in the years (1919–1922)

Érdesen taglalja a nálunk kevésbé ismert ukrán helyzetet, az I. világháború után, elsősorban lengyel területen. A forradalmat követő még kialakulatlan orosz helyzet és a béketárgyalások miatt ugyancsak kialakulatlan keleti lengyel határok idején két ukrán köztársaság létezett. Az egyik a Dnyeper mellett, a másik az egykori Galícia területén. Az utóbbiban 5 millió ukrán élt, akik később Lengyelországhoz kerültek. Galíciában a városok lakossága lengyel volt, jobbára az értelmiség is és így tiszta etnikai alapon itt sem lehetett megvonni a határt. Ezzel együtt Európa legnagyobb összefüggő területen élő és egy ország fennhatósága alá került kisebbség alakult ki. Habár Románia és Csehszlovákia területére is kerültek ukránok. A két ukrán köztársaság között a béketárgyalásokon teljes volt az együttműködés annak ellenére, hogy a kulturális különbség a galíciaiak javára nagy volt és forradalmi eszmék sem terjedtek köztük annyira. Az entente azonban egyik ukrán köztársaságot sem fogadta el önálló államnak és bolsevizmustól tartva Lengyelországnak ítélte Galíciát.

Földyné, Virány Judit

DIE KARTOFFEL. GESCHICHTE UND ZUKUNFT EINER KULTURPFLANZE (A BURGONYA. EGY KULTÚRNÖVÉNY TÖRTÉNETE ÉS JÖVŐJE)

Szerk.: H. Ottenjann – K.H. Ziessow

Museumsdorf Cloppenburg, Cloppenburg, 1992. 396 o.
Arbeit und Leben auf dem Lande: I. kötet

A burgonya egyik legfontosabb kultúrnövényünk. A vetésterület nagyságában, a termésmennyiségben Európa vezető szerepet játszik. A tőlünk északra, északnyugatra lévő országokban, ahol a lazább, homokosabb talaj a gyakoribb, az éghajlat jóval hűvösebb és csapadékosabb, a burgonya vetésterülete elérheti a 16–18%-os arányt is. Hazánkban ez az arány az 1990-es évek elején nem érte el az egy százalékot. Az óvilágba átkerült kultúrnövény a XVIII. századtól kezdve mind erőteljesebben illeszkedett bele az említett térségek mezőgazdaságába. Kialakultak a jellegzetes burgonyatermő területek Európa-szerte. A burgonya kultúrát teremtett maga körül, s hagyományt teremtve, az idő múltával mind több tudományterületet érintett meg. A szűkebb értelemben vett szakma mellett, mint pl. a botanika, az

agrártudományok széles skálája, gazdagította pl. a néprajzot és a kultúrtörténetet stb. is.

Hazánkban a szántóföldi növénytermesztés összefoglaló művein kívül, önálló, kizárólag a burgonyatermesztéssel foglalkozó munkák is születtek: *Beke László:* A burgonya termelése, nemesítése és értékesítése. Bp. 1930. 3. kiad. De folytatható a sor olyan botanikai művekkel is, mint pl. *Mándy György–Csák Zoltán:* A burgonya. Bp. 1965. Noha a határtudományok, így a néprajz is sokáig mellőzte a népéletben is gyökeret eresztő növényt, végül is 1980-ban megjelent *Kósa László:* A burgonya Magyarországon című monográfiája, egy nagy adósságot törlesztve.

Mint ismeretes, számos ország van Európában, ahol a burgonya sokkal nagyobb szerepet játszik napjainkban, mint hazánkban. Közéjük tartozik Németország is. Valószínű, hogy ez is közrejátszott a kötet megszületésében.

A szerkesztők a tanulmánygyűjteményt *Heinrich Ottenjann*-nak (1886–1961) ajánlják, aki nem kis érdemeket szerzett az oldenburgi helytörténeti múzeum létrehozásában.

A monografikus igényű munka két nagy egységre tagolódik. Az egyik a történelem és a kultúrtörténet, a másik viszont a mezőgazdaság és a botanika területére kalauzolja el az olvasót. Mindkét nagy fejezet további részekre oszlik, így általános és helyi (regionális) kérdések tárgyalására. Természetesen bármelyik fejezetről légyen is szó, minden esetben a *középpontban* a *burgonya* áll.

A *historikus* fejezetek tágítják azt a kört, amely a burgonyát, mint kultúrnövényt körülveszik. Részletesen kitérnek Németország északi területein meghonosodott burgonyatermesztés múltjára, sőt jövőjére is. A *szakmai* tanulmányok a mezőgazdaság és a botanika szemszögéből vizsgálják a növényt. A kötet összeállítása szerencsésnek mondható, hiszen nem egysíkú. Összekapcsol olyan tudományterületeket, mint pl. a kultúrtörténet és a gazdálkodási gyakorlat és a jövőre nézve jelentős tudományos kutatási eredmények. Az ilyen típusú munkák nem ismeretlenek a német nyelvterületen, ellentétben a hazai gyakorlattal, ahol jóval szűkebb a kutatók merítése, s ritkán vállalkoznak átfogó monográfiák megírásával egy-egy növénnyel kapcsolatban.

Annyi bizonyos, hogy a parasztság és a vidéki népesség munkáját, életét nem lehet kizárólag *agrártörténeti* szempontból megvilágítani. Csak egy sokoldalú elemzés adhat valós képet. Az elmúlt századok mezőgazdasága, így az akkori *társadalom jóléte* és *ínséges* helyzete nem korlátozódott csak a parasztságra. Egyaránt élvezte a bőséget a falu és a város és sínylette az ínséget a paraszt vagy polgár. Ma is érvényes a német mondás: „Landwirtschaft — das sind wir alle!"

A földesúrtól függetlenedő *paraszti családi üzemek* valójában a XIX. század első felében szakadtak ki a feudalizmus jogi kereteiből Németországban. Megkapták a korlátlan jogot a földre, a telekre, a házra és a személyi szabadságra. Ettől a pillanattól kezdve a parasztság is ki volt téve a „szabad piac" szorításának,

aki nem csak tudott, de kellett is termelnie. Ugyan úgy, mint a kézműveseknek vagy ipari üzem munkásainak. Mindez kényszerítette a parasztságot a *termelés intenzifikálására*. Ismeretes, hogy a mezőgazdaság teljesítménye — különösen az elmúlt félévszázad alatt — milyen magas színvonalra emelkedett. A két fő ágazat termelésének az évenkénti növekedése elérte a 3%-ot is. Ezt a jelentős fejlődést a főfoglalkozású termelők számának a megcsappanása kísérte, s Németországban is viszonylag *szűk réteg* gazdálkodik az 1980-as években paraszti családüzem keretei között. Mindez óhatatlanul ráirányítja a figyelmet a jövő mezőgazdaságára és ennek szinte egyenes következményére: a *természet–környezet–termelés* egymásra hatására, a *terhelhetőség* határára. Mindebből az következik, hogy választ kell adni olyan kérdésekre, amelyek egy XIX. század óta tartó folyamat eredményeként fogalmazódtak meg:

a) miként határozzuk meg a jóléti állam szükségletét,
b) hogyan tudjuk szavatolni azt, hogy a mezőgazdaság növelje teljesítményét, erősödjön intenzifikációs vonása, egyúttal ne változzon a jelenlegi *művelt táj* nagysága.

Az embernek újra kell gondolni a természethez, a környezethez való viszonyát. Elengedhetetlen egy jövőbe mutató és felelősségteljes stratégia, ami együtt jár az emberi mentalitás változásával.

A kötet szerkesztői, szerzői arra törekedtek, hogy *Alsó-Szászország* mezőgazdaságának történetén keresztül megrajzolják e fontos emberi tevékenység átalakulását, s erre elegendő egy kultúrnövény is, a burgonya, annál is inkább, hiszen a tartomány gazdálkodásában termesztése, feldolgozása és nemesítése *meghatározó* szerepet játszik. E sokoldalú áttekintés megírását sarkallta az *Újvilág* felfedezésének *ötszázéves* évfordulója is.

A népes szerzőgárda sokoldalúan világította meg a délamerikai–európai kultúrnövény *botanikai, agrártörténeti,* valamint *kultúr-* és *társadalomtörténeti* szerepét.

Amint Karl-Heinz Ziessow írja a bevezetőben, Kolumbusz kései öröksége három évszázados felfedező utat tett meg Európában, s valójában az öreg kontinens csak a XIX. században foglalta el az ismert helyét az élelmiszertermesztésben. Dietrich Denecke szerint meghonosodása három lépésben történt, amelyhez kedvező hátteret kínált egy új világgazdasági rend körvonalazódása a XVI. század végén.

Térhódításának állomásai:

— megjelenik a botanikus kertekben,
— megindul termesztése a gazdasági kertekben, amely együtt jár hasznosításával,
— a szántóföldi növénykultúrába való beilleszkedés.

Annyi bizonyos, hogy terjedésének kedvezett a *népesség* számának növekedése.

Nem lebecsülendő szerepet játszottak a kedvező *természeti adottságok* sem. A *háború,* az azt követő *éhínség* mind-mind siettette a gumósnövény terjedését. Mindez azt támasztja alá, hogy jóval nagyobb mennyiségű tápanyagot szolgáltat, mint a gabonafélék. Meg kell említeni azt is, hogy Európa egyetlen régiójában sem volt esélye a burgonyának arra, hogy termesztése csak a paraszti gazdaságokra korlátozódjon, s élvezze helyzeti előnyét, mint egyetlen újvilági növény. Hiszen konkurálnia kellett a már korábban jelenlévő *kukoricával.*

Valójában a burgonya az *iparosodás* beköszöntével vált *népélelmezési* cikké. Ideális haszonnövénynek tűnt, s felvette a versenyt a hozzá képest jóval alacsonyabb munkaerőfelhasználást igénylő gabonafélékkel szemben. Így mód nyílt a munkabérek csökkentésére. A területegységre eső nagyobb *terméshozam* viszont nemzetgazdasági szempontból jelentett előnyt. Ez először a munkaerő oldalán mutatkozott meg a túlnépesedés során és a XIX. század közepéig egy *elszegényedést* váltott ki. Ugyanakkor a munkaerő keresletet a térhódító *gépesítés* helyettesítette. Ez magyarázza a burgonya tömegtermelésének folyamatos előretörését *Nyugatról Kelet* felé, ahol századunk kezdetén már tömegméretű volt a szabad munkaerő, s egyúttal egy jelentős arányú iparosodás zajlott le.

Nagy teret szentel a kötete a burgonya irodalmi forrásainak, a korabeli szerzők leírásainak, melynek révén nyomon követhető a növény terjedése a német nyelvterületen. A leírások egyúttal bő illusztrációt is kínálnak. Külön gondot jelentett az elnevezés körüli zűrzavar, és csak a XVIII. század közepén tisztázódott, hogy a *Kartoffel* a *burgonyát* jelöli. Erre az időszakra szabadult meg a többi „társától", így a csicsókától, batátától stb. A burgonya terjedéséhez hozzájárult az *ismeretterjesztő* irodalom is, amely különösen a XVIII–XIX. században virágzott, hangsúlyozva a burgonyatermesztés egyre nagyobb szerepét. Mindamellett az olvasó bepillantást nyerhet a *termesztés gyakorlatában* bekövetkező előrelépésről is. A kultúrtörténeti rész fejezetei áttekintik még pl. a XIX. század *burgonyaételeit* Észak-Németországban, sorra veszik a Cloppenburgi Múzeum *szakácskönyveit,* valamint a burgonya elterjedését Észak-Bajorországban. De megismerhetjük azt is, hogy miként alakult ki a növény termesztése *Alsó-Szászországban* a XIX. század közepéig. Ebből jól hasznosíthatók az egyes fajták megjelenésére, elterjedtségére, a termesztés technikájára és eszközeire utaló adatok. De nem hiányoznak a II. világháború és az azt követő évek „burgonyatörténeti" emlékei sem.

A kötet második részének fejezetei elsősorban a *termesztés gyakorlatára* helyezik a hangsúlyt. Érdeklődésre tarthat számot az a fejezet, amely azt elemzi, hogy a mezőgazdaság belterjesedésére milyen hatást gyakorolt a burgonya. E közkedvelt növény a *gabona vetélytársává* vált, de jórészt az ugart szorította vissza, s nem a gabonafélék vetésterületének rovására terjeszkedett. Németország a múlt század utolsó évtizedeiben a világ burgonyatermelésének éllovasa volt. Saját vetésterületéből a növény részesedése elérte a 13%-ot, sőt az 1930-as években túljutott a

14%-on is. A második világháború utáni évek 15%-os rekordja rövid idő alatt zuhanásszerűen visszaesett, az 1980-as évek végére pl. az NSZK-ban alig érte el a 3%-ot. Mi volt ennek az oka? A kérdésre a választ az adja, hogy a *munkabér* hirtelen mértékben emelkedett az *agrárárakhoz* képest, és a kétkezi munkaerőt csak gépesítéssel lehetett helyettesíteni. A vetésterület visszaesésének okai:

— az étkezési burgonya iránti kereslet csökkent,

— a takarmányburgonya iránti igény is zsugorodott, melynek hátterében az húzódott meg, hogy amíg 1910 körül Németországban az évente elfogyasztott húsmennyiség 50–55 kg/fő volt, s ennek 2/3 része *sertéshús,* addig a *táplálkozási kultúrában* bekövetkező *változás* mérsékelte keresletét és ez visszahatott magára a termelésre is.

Mindez óhatatlanul módosította az üzemszerkezetet is. A XX. század második felében megjelenő ún. iparszerű sertéstartás viszont nem járt együtt a takarmányburgonya iránti kereslet növekedésével.

Említhető még azon fejezet is, amely a termesztés *technikai hátterét* elemzi statisztikai adatok alapján, gazdagon illusztrálva. Egy tanulmány külön foglalkozik a burgonyával mint *kultúrnövénnyel,* beleértve a származásáról, örökléstani sajátságairól, nemesítéséről, a mezőgazdasági termelésben elfoglalt helyéről, s hasznosításáról szóló ismereteket. Napjaink nemesítésébe már bevonult a biotechnológia is, így a klónozás, sőt bizonyos eljárások a sejt szintjén is képesek új fajtát kialakítani.

A német burgonyatermesztés szempontjából fontos terület a *Weser-Ems vidéke,* amely egyúttal a nemesítés egyik fellegvára is. Az ottani mezőgazdasági kamara égisze alatt folynak a fajtaösszehasonlító kísérletek, egyrészt helyi nemesítésű, másrészt import fajták bevonásával. Az említett régióban az üzemek átlagosan 50 kg nitrogént, 20 kg foszfort, 75 kg káliumot, 30 kg kálciumot és 15 kg magnéziumot (mindegyik hatóanyagban számítva) használnak fel hektáronként a talaj táperejének pótlására. Németország ÉNy-i részén fekvő *Münster és környéke* szintén jelentős burgonyatermesztő terület, ahol a növény a XVIII. században honosodott meg. Egy *termeléstörténeti vázlat* számol be az elmúlt két évszázadról.

Egy különös vállalkozásról kap tájékoztatást az érdeklődő, amely: *A burgonyanemesítés fejlődése a mélyhűtött élelmiszerig* címet viseli. Az ötlet Ernst Schnetkampt-tól származik, aki 1953-ban életre hívta a *Dél-Oldenburgi „Burgonyaháza"*-t, amely akkoriban egy új üzemforma volt, s napjainkra egy nagyvállalattá nőtte ki magát. De megismerkedhetünk egy családi vállalkozással is, amely kizárólag a burgonyára épül és gyökerei visszanyúlnak 1868-ra, amikor megalapította Johannes Eckart, s az idők során egy élelmiszeripari céggé vált. A hasznosítás körébe tartozik a burgonyára alapozott *szeszgyártás* is, amely már a XIX. század elején megjelent a német feldolgozó iparban. jelenleg kb. 700 ezer tonna burgonyát dolgoznak fel alkohollá az egyesített Németországban.

Egy érdekes fejezet teszi teljessé a tanulmánykötetet, hiszen számot ad arról, hogy a burgonya mennyire tudta meghódítani a *művészetet*. Bélyegek, plakátok, levelezőlapok, festmények, dísztárgyak bizonyítják, hogy sikerrel.

Bő, szerteágazó irodalmi jegyzék ad további eligazítást e nagy múltú, fontos kultúrnövénynek az emberhez kötődő szoros kapcsolatára. Bizonyára termékenyítőleg hatna a hazai szellemi életre is a mű magyarra való fordítása, hiszen szemléletében is újat nyújt.

Surányi Béla

PUSZTAINÉ MADAR ILONA

SÁRRÉTUDVARI NÉPRAJZA

Ethnica, Debrecen, 1993. 547 o.

A Sárrétudvari néprajza című kötet nem szokványos néprajzi monográfia, monografikus igényű munka. Nemcsak egy község népének életrajza, anyagi, szellemi kultúrájának és társadalmának leírása, elemzése, de egyszersmind vallomás is a családról, rokonságról, a szülőfaluról, a hazai tájról, tovatűnő hagyományokról, szenvedélyes elmerülés történetében és közelmúltjában. A szerző igyekezett falujának és környezetének történetét, kultúrájának sajátságait elhelyezni a Kárpát-medence, de elsősorban a Nagy-Alföld más népcsoportjainak történetében, jellegzetességeiben. Madar Ilonának nagy terepismerete és összehasonlítási alapja van ehhez, hiszen számos magyar népcsoportnál kutatott hazánk határain belül és kívül. Ehhez járul széles körű szakirodalmi ismerete mind a tárgyi, mind a szellemi néprajz terén. Alaposan tájékozódott a levéltárban fellelhető forrásokban is és felhasznált különböző adattárakban (múzeumi, egyetemi, műemléki) megőrzött korábbi gyűjteséket, visszaemlékezéseket, műemléki felméréseket. Még irodalmi olvasmányaiból is nagyon odaillően választotta ki a megfelelő idézeteket pl. Arany János verseiből az e vidékre vonatkozó sorok avatott értékelőjévé vált.

A munka nagyobb részét a tárgyi néprajzi fejezetek teszik ki (település, építkezés, élet a házban, földművelés, állattartás, táplálkozás, viselet, árucsere, háziipar, kisipar). Külön részletes fejezetet szentelt a társadalom ismertetésének. A szellemi néprajz területéről, a társadalmi élet szokásairól, hiedelmekről az egyházi és vallási életről, a falu erkölcsi felfogásáról ad átfogó részletes képet. A népköltészetről nincs önálló fejezet, de számos helyen színesíti, teljesebbé teszi anyagát népdallal, szólással, mondókával ... Különös figyelmet szentelt minden fejezeten belül a történeti változások jelzésének, az egyes társadalmi rétegek eltérő reagálásának erre, a paraszti tapasztalatanyag és ismeretszerzés elemzésének, a szemléleti kérdések szerepének, jel, jelenség és viselkedésmódok összefüggéseinek

(lakáskultúrában, szokásokban pl.). Szülőfaluja népéről nem tud kívülálló módjára szólni, bár törekszik erre. Az erkölcsről, szokásokról szóló részekben különös melegséggel ír elődeiről, kortársairól, a bennük való hittel a valóságnál idealizáltabb arcát láttatja e közösségnek. Nem a megvalósulások, hanem inkább az elképzelések, modellek kapnak olykor hangsúlyt. De mégis illúziómentes a kép.

A település című fejezetben az Árpádok korától kezdve vázolja a falu történetét. Jellemzi a Sárrét vidékét, a vizek és szárazulatok helyzetét. A demográfiai változásokról az 1699. évi összeírástól kezdve ír, de nem él a forráskritika lehetőségével csak idézi az országos és földesúri conscriptiók számait. A község településének típusáról elmondja, hogy nincs nyoma a kertes településnek és a tanyák is későn jöttek létre. Külön említi a község jól elkülönülő két részét.

Az építkezés című fejezetben a lakóházépítkezéssel kapcsolatos legfontosabb tudnivalókat elemzi a XVIII. század végétől kezdve a XX. század közepéig tartó időszakból. Szerencsésen sokféle és színvonalas forrásanyaggal dolgozott: műemléki felmérések, rajzokkal, fényképekkel, inventáriumok, korai visszaemlékezések adattárakban, községi jegyzőkönyvek, saját gyűjtései, fényképei is. Részletesen írja le az építkezés előkészítését, folyamatát, a felfogadott mesterek és specialisták munkáját. Külön érdekessége a fejezetnek, hogy az építkezést gyakran megelőző bontás részletezésének is helyet ad. Itt ismerteti a kapukat, kerítéseket, a lakóudvar elrendezését. A gazdasági épületek részletezésére a megfelelő gazdálkodási témánál kerít sort. Kiemeli, hogy e vidéken építkezés terén a püspökladányi mestereknek volt nagy hatása.

Az élet a házban című fejezet szintén a XVIII. századtól kezdve írja le a lakóház bútorzatát, berendezését. Keresztmetszetet ad arról is, hogy a szobában, konyhában milyen bútorzat volt tartósan, milyen volt ideiglenesen, milyen munkák , általában milyen családi események zajlottak ott, ezenkívül mit tároltak a lakóházakban, hogyan fűtöttek, hogyan világítottak benne és miként tartották karban.

A földművelésről és az állattartásról is mintegy 250–280 évet átölelő időszak keretében ad leírást és elemzést. Érdekesen bontakoztatja ki az árterekkel és szárazulatokkal tarkított határban folyó földművelés és állattartás gondjait és lehetőségeit. Az ármentesítések kapcsán ismerteti azokat a károkat is, amelyeket a mesterségesen felduzzasztott állóvizek, meggondolatlanul végzett gátátvágások okoztak. Külön részben számol be arról, hogy a vizek elvezetése után milyen feladatok következtek: írtás, zsombékok, kotuk kivágása, eltávolítása, a föld feltörése. A jobbágyok és zsellérek telkeinek, telekhányadainak, majd a paraszti birtokok nagyságának alakulását két szakaszban (1693–1851, 1851–1935) kíséri figyelemmel. Részletes leírást ad a földművelés egyes ágazatairól külön kiemelve a jellegzetes nagy-alföldi vonásokat és idézve néprajzi kutatásainak eddigi eredményeit e téren (kaszás aratás korai kialakulása, rávágás, rendrevágás, nyomtatás, betakarítás, hordás stb.).

Az állattartás fejezetet a legeltetéssel foglalkozó egyesületek, szervezetek ismertetésével kezdi. Külön foglalkozik a ló-, juh-, marha-, sertés- és baromfi tartásával, külön a vemhes állat kezelésével. Az állatállomány alakulását 1635 és 1910 között az összeírások és statisztikák alapján ismerteti táblázatban, nem fejezi ki kétségeit az összeírások pontosságát illetően. Fontosnak tartja a legelők helyzetének leírását, a pásztorok választásának, munkaszervezetének, a legeltetés menetének, a határbeli építmények készítésének bemutatását. Kiemelten tárgyalja a belterjes tartásmódokat, a takarmányozás formáit. Még az állatnevek, -színek, alkati-, jelleg- és hibaelnevezések is helyet kapnak, legrészletesebben a lovak kapcsán. Hiányzik talán az egyes termelési ágak fontosságának, egymáshoz való arányának elemzése, az arányok változásának jelzése. Az árucsere fejezetből viszont kiderül, hogy miből termeltek saját használatukon túl eladásra is, mi az, amiből nagyobbrészt beszerzésre szorultak pl. egyes kertészeti termékekből.

A táplálkozási kérdésekről szóló fejezet elsősorban a kiegyezés utáni időszaktól kezdve szól a legutóbbi időkig, de idéz korábbi adatokat is. Első részében a táplálkozásszerkezet kérdéseit veszi sorra: étkezési alkalmak, táplálkozási szokások, ezek változásai. Figyelmet fordít a különböző vagyoni helyzetű, eltérő családi szerkezetű (gyermekesek, csak felnőttek) csoportok étkezési eltéréseire. Pl. jó észrevétele, hogy a téli kétszeri fő étkezést inkább a gyermek nélküli magányos idős házaspárok tartották be, a gyermekesek háromszor étkeztek ekkor is. Rendkívül szép része e fejezetnek az étkezési illemről szóló. Számos olyan megfigyelése van, amelyet csak az egykori szemtanú, az illembe beletanuló személy vehetett észre. A második észben szól az ételkészítési módokról, nagyjából a főbb nyersanyagok szerinti rendben, ill. összefoglalja a leves-, tészta („öregétel")- és húsféleségeket.

Azt is megrajzolja, mely vidék táplálkozásával mutat rokonságot e községé, azaz milyen nagyobb táji egységbe tartozik hagyományos étkezésével. Talán egy részletesebb változásrajz illett volna a fejezet végére.

A viselet ismertetése hasonló alaposságú, bár itt nem a viseletegyüttesek szerkezeti kérdéseivel kezd, hanem a részletek feltárásával: haj- és fejviselet, majd az eltérő rendeltetésű ruhadarabok és szabásuk. E témára vonatkozóan is a XVIII. század végétől kezdődően vannak adatok. E község aránylag későn hagyta el a házivászon felsőruházatot és a hagyományos szabású bőr és posztóruhákat, viszont annál gyorsabb volt a XX. századi változás az öltözködésben. A szerzőnek — aki tanult varrónő is többek között — komoly érdeme, hogy ezeket a XX. századi divathullámzásokat sok árnyalatával is figyelemmel tudta kísérni. Mint a többi fejezetet ezt is nagyszerűen megválogatott fényképek és rajzok teszik értékesebbé. Külön érdeme a falusi varrónők tevékenységének részletezése, a sok jó szabásrajz.

A kereskedés, javak cseréje című fejezet részben folytatja a gazdálkodásról írt

tudnivalók körét: mit termeltek eladásra is, mit szereztek be, mit hol adtak el, mit hol vettek meg, áru- és cserekereskedelem révén mely vidékek parasztságával, házi- és kisiparosaival tartottak kapcsolatot. Udvari népe nagyobb mértékben állatot adott el és szerzett be, kisebb mértékű volt a gabona és szálastakarmány eladása. Állatokkal a debreceni, gabonával a nagyváradi vásárokon, piacokon jelentkeztek az első világháború előtt, de a környező helységekben is. Iparosok, házalók elsősorban a környékről érkeztek, de az első világháború előtt a Felvidékről, Mezőségről és Erdélyből is. Nagyon pontos a községben zajló kereskedelem leírása és a későn megkapott vásártartási lehetőség után az itteni piac, vásár rendjének szokásainak rögzítése.

A helyi és környékbeli kisiparosok, specialisták és a háziipari tevékenység külön fejezetet kapott. Ebből a kisiparosok tevékenységéről inkább csak összefoglalót adott, de nem maradt ki e részből a borbélyok és kúttisztítók szerepe sem. Részletesebb a háziipari munkák: gyékényszövés, kendermunka, vesszőkosár-készítés leírása.

A társadalomról teljes képet sikerült adnia: a családformákról, a család főbb tagjainak szerepéről, helyéről, egymáshoz való viszonyáról, a rokonsági kapcsolatokról és elnevezésükről. Utóbbiakat családfarajzokkal ábrázolja az elnevezések feltüntetésével. A társadalmi kapcsolatok, a falu népének rétegeződéséről a XVIII. századtól kezdődően ír a változások feltüntetésével a XX. század közepéig. A község népének kapcsolatait is elemzi a környező népcsoportokkal. A községi önkormányzat munkájáról, az önkéntes szerveződések (könyvtárak, egyesületek) szerepéről sem feledkezik meg. Foglalkozik az erkölcsi felfogással és a szankciókkal is, melyek a faluközösség, ill. a világi elöljáróság szerepével függnek össze. Itt ír a hazafiság megnyilatkozásairól „nemzettudat"-nak jelölve bizonyos sorsfordulók (mint a Rákóczi szabadságharc, az 1848-as forradalom stb.) kapcsán.

A társadalmi élet szokásai című fejezet a születéstől a halálig foglal össze mindent, ami az egyén és a közösség életében előfordulhatott nem hagyva ki e szokások hiedelmi és népköltészeti vonatkozásait sem. Az eleven, jó leírásokat a jó fényképeken kívül nagyszerű táblázatok egészítik ki pl. két család rokonsági szálainak összefonódása házasságkötéskor és előtte, lakodalmi menet, lakodalmi ülésrend alakulása különböző időkben, halottas menet, a sír körüli állás mikéntje stb.

A jeles napok szokásai és a hiedelmek című fejezetek kissé vázlatosabbak a többi résznél. A jeles napok témában a téli ünnepkör részletesebben szerepel, a nyári ünnepkör rövidebben összefogott. Ír külön a névnapokról, a terméssel összefüggő gyakorlati és hiedelemtartalmú tapasztalatokat jelentő időszakokról, a hét, a napszakok, órák hiedelmeiről és varázscselekményekről. Több ide is tartozó téma a hiedelmeket leíró részben szerepel, mivel igyekezett a szerkesztésnél az átfedéseket elkerülni, s a terjedelmet ezzel rövidíteni. A hiedelmek című fe-

jezet részben korábbi (1967) dolgozatán alapul, annak kiegészítése is. Nem szól a természetfeletti lényekről csak az emberfeletti erővel rendelkező személyekről, ismerteti a személytelen varázserővel kapcsolatos hiedelmeket, a tér szerepét, az évszakok egyes napjaihoz fűződő hiedelmeket, a nagy ünnepek babonáit, a természeti jelenségekhez fűződő hiedelmeket és néhol a védekező praktikákat, cselekményeket. Látszik, hogy olyan időben gyűjtötte anyagát, amikor a hiedelmek rendszere még jobban összefüggött a paraszti gondolkodásban, elevenebben élt mint ma. Nehéz lenne ez idő tájt már összegyűjteni. Még ezekhez a fejezetekhez is nagyszerű fényképeket gyűjtött és készített.

Az egyházi és vallási élet című fejezetet lényegében a reformáció térhódításának idejétől kíséri figyelemmel olvasmányai, egyházi jegyzőkönyvek (ezek kb. 1615-től), és saját gyűjtései, megfigyelései, emlékei alapján. Látszik hogy mennyire szívügye e téma, mennyire otthon van benne. Tömören, lényegretörően dolgozza fel e tisztán református község, ill. közösség történetét, jellemzőit. Szól a szellemi előzményekről, a református egyház működéséről: szervezet kiépülése, tisztségviselők, szegődményesek, templomépítés, templomi rend, viselet, ülésrend, szertartások, úrvacsora, kapcsolat más egyházközségekkel, református ájtatosság, erkölcsi rendtartás, vallási erkölcsi normák és rendszabályok a XVIII. századtól kezdve, iskolaügy.

Pusztainé dr. Madar Ilona részben folytatja Szűcs Sándor munkáját, de ő már nem az egykori vízivilágot kutatta, hanem már a lecsapolás utáni időszak felől nézi ennek a vidéknek a történetét, sorsát, s bár idéz jelentős mennyiségű korábbi forrást, a XX. századi jelenségek kialakulásához vezető folyamatok képezték vezérfonalát. Könyve új eredményekkel gyarapította néprajzkutatásunkat, ez minden fejezetéről elmondható. Alapos, következtetéseiben korrekt, pontosságra törekvő és gondolatgazdag e könyve. Tárgyi-, szellemi-, társadalomnéprajzosokon kívül, agrár-, egyháztörténészek, szociológusok, műemlékesek, nyelvészek is érdeklődéssel forgathatják művét. A demográfiai és gazdaságtörténeti kérdésekben árnyaltabb képet tudott volna adni, ha kritikusabban szemléli levéltári forrásait. Kutatói erényei mellett kiemelkedő emberi hozzáállása. Tisztelettel fordult szülőfaluja múltjához, elődeihez, kortársaihoz, hogy múltjuk feltárásával nekik is, mint magának, emberi tartást, fogódzót, s a jelen gondjaihoz is példákat adhasson.

Knézy Judit

ENGLISH SUMMARIES

ATTILA SELMECZI KOVÁCS

GRIDING OR MILLING. HISTORICAL RELATION OF IMPLEMENT AND RAW MATERIAL IN THE USE OF QUERN

Cereals have played a fundamental role in human nutrition since the neolithic period. In the beginning they were processed by the means of simple breaking and crushing tools (rubbing stone, mortar, *„kölyű"* [lever-type crushing tool]). No sooner had rotating hand-mill (quern) been put to use that growing of ordinary wheat (*Triticum aestivum* L.) was introduced, at first for the supply of Celtic, later Roman army, namely, only ordinary bald wheat was suitable for making flour. The antique quern represented rather a high technical level. The two circular stones, revolving on each other, were centralized by an iron shaft mechanism by the means of which the gap between the stones, and hereby the quality of product could be changed (Fig. 1). Mobile construction of the antique quern was connected with the need of frequent displacements. One quern could supply 5–10 persons. Basic function of this implement was to prepare flour, however, as recent archaeological reconstructing experiments proved it, due to its imperfect construction, only a smaller part of processed wheat gave flour, the rest of the product could be qualified as semolina.

In the Middle Ages, the technically improved, stand-mounted quern (Fig. 3) became a more productive implement, giving better results in flour making, compared with the antique one. In Central Europe during the 12th–13th centuries serfs were obliged to deliver corn tax to the landlord still in the form of flour or bread, what resulted in widespread use of flour-making querns. However, in medieval popular nutrition the consumption of various sorts of gruel (millet, buckwheat) was much more important, consequently, for own consumption mainly semolina was prepared, i.e. the quern was used first of all for grinding. After the overall spreading of large-scale flour mills, querns in peasant households degraded to grinding implements, their construction accordingly becoming simpler. From the 17th century on the spreading of maize, which was at first utilized as human food, for cooking gruel meals, largely contributed to this technical regression. Thus, milling and grinding always characterized the use of the implement as operations complementing each other throughout the one and a half thousand years' history of quern.

TAMÁS HORVÁTH D.

A CRAFTMAN IN A MARKET-TOWN AT THE BEGINNING OF THE REFORM ERA (LEGACY OF GYÖRGY STEINDL, COPPERSMITH IN KESZTHELY)

The paper undertakes reconstructing socioeconomic relations and manners of craftsmen living in market-towns of Transdanubia, more developed region of Hungary, in the early 19th century, based on the analysis of the legacy of György Steindl (1770–1827), coppersmith in Keszthely. The record of the auction held under the will of Steindl allows of sketching out a cross-section picture of contemporary local society. The author — besides the will and the auction record — made use of sources, such as guild documents, dowry lists, rolls of pupils, tax and plot conscriptions, church registers, etc., the analysis of which can contribute to a more subtle and many-sided reconstruction of contemporary life.

IMRE GRÁFIK

ASSESSMENT OF REGIONAL TRAFFIC IN GOODS AND CROPS, BASED ON JOURNALS OF BASCULE BRIDGE OPENING IN THE TOWN SZEGED FROM THE REFORM ERA

Present paper is based on revealing an archival source from the middle of the 19th century. Though the journals kept in the Archives in Szeged, recording the openings of the bascule bridge between 1843 and 1852, had not been unknown in historical, local historical and ethnographical literature, they had been referred to but by selecting some data before.

The paper is an elaboration of the source material in primary formulation. The introductory part describes the source, contemporary order of keeping the records, circumstances of operation of the bascule bridge. Major part of the paper gives an analysis of data included in the journals.

Data series of the journals allow us to evaluate the issues and subjects below: distribution of the yearly traffic by vessel types; periods of bridge opening; station of departure of cargo-vessels; station of destination of the vessels; socioeconomic status of the ship-owners; direction of ship traffic (downstream, upstream); distribution of the cargo-vessels by types; status of the steersmen; entrepreneurs of river transportation and trade; ship-contractors and their steersmen and employees; sorts of goods and produces transported on ships; sorts of goods and produces transported on rafts; quantity distribution of the goods transported on ships; ratio of loaded and empty ships; distribution of the shipping contractors by dwelling-place. The paper performs example analyses of varying section and depth.

Summing up, it can be ascertained that the journals of bascule bridge opening in Szeged from the middle of the 19th century are restriced in terms of their time limit, on the one hand, and the information contained (eight headings, that is, questions to be answered) on the other. Nevertheless, we are conviced that through a more detailed, experimental analysis and interpretation of the records we will be able to contribute to outlining the history of commodity and crop transport and trade in an important riverside trade centre in south Hungary (Szeged) and, in some aspects, to make it more exact based on concrete numerical data. In our opinion the results in several aspects exceed local validity, and also point out regional, moreover, in the case of certain data series, country-wide correlations and tendencies. Thus they allow of comparisons with other, mainly riverside trade centres and regions of the country.

This was aim of present paper: through analysing numerical data of the Szeged bascule bridge opening documents from the middle of the 19th century to publish a material of source value which inspires further analysing and comparative investigations.

This endeavour has been justified by part-analyses subsequent to this paper, performed both by other researchers and the author himself which allowed of drawing more detailed and exact inferences.

SÁNDOR OROSZI

STATE ADMINISTRATION OF THE FORESTS IN THE NASZÓD REGION

Rumanian frontier guard villages, organized in the eastern part of Hungary, north-eastern part of Transylvania in the 18th century, obtained woodlands of significant, about 160 thousand ha area after the dissolution of the frontier guard system in 1851. However, the wooded property was encumbered by different mortgages, the redemption of which was advanced by the state. The 44 (46) villages of the Naszód region could only repay this loan from the receipts of forests, modern forst management.

For running common forests of the Naszód region a State Board of Forests was established which, besides fulfilling professional sylvicultural tasks, performed profit-oriented management as well. Earnings from timber sale made it possible to develop a modern forestry enterprise and improve general economic and cultural circumstances of the region. For example, economic development benefited from the construction of public railway, and cultural life from financial support to various cultural funds.

In the district of the Board of Forests of Beszterce representatives of the villages could intervene in the management as proprietors, but, of course, responsibility for professional matters was borne by foresters. The well-proved system to some extent served as an example for arranging forestry conditions in other regions of the country as well.

Forestry organization in the Naszód region survived after the annexation of Transylvania to Rumania, though major changes took place in the management, especially in the system of timber sale. Neither was it changed significantly by Hungarian authorities between 1940 and 1944, when this region belonged again to Hungary.

JÓZSEF NAGY

ISTVÁN NAGYATÁDI SZABÓ AND THE LAND REFORM

The revolutions of 1918 and 1919 having passed off, the claim of the poor for land flared up strongly. Leading politicians of the government had no doubt about the necessity of at least a moderate land reform. On the other hand, the Smallholders' Party headed by István Nagyatádi Szabó — having a majority in the Parliament in 1920 — wanted a reform which would involve great masses of peasantry, for that purpose setting a limit of 500 cadastral yokes (290 ha) to large estate. However, the bill was prepared by the minister of agriculture, Gyula Rubinek, a representative of the big landowners' interests, so Nagyatádi Szabó could get the ministerial portfolio but at the expense of considerable concessions in August 1920.

Thus it was already Nagyatádi Szabó who brought in the bill, which was passed on 13 th November, 1920. In terms of the Act the National Court for Redistribution of Landed Property was established, invested with full power, and even the Minister of Agriculture had not right to intervene in its work. The Act did not determine a limit to landed property and entrusted to landowners marking of the lands to be redeemed. Both landowners and state officials taking part in the enforcement of the Act tried to hinder it. Landowners offered the least valuable areas of their property for redeeming, and state officials strived to preclude as many persons as possible from the allotment. The Act was effective until December 1925, but until the end of 1922 the process of redeeming was instituted only in a few hundred villages.

Neither Nagyatádi Szabó, nor the opposition was satisfied with the course of the execution, and in 1924 they succeded in getting a motion for an amendment („Agrarian Reform Supplementary Article") passed, which was aimed at speeding up the execution. In this struggle Nagyatádi Szabó came into antagonism with

several members of the government, too, and his state of health became worse. On 15th October he resigned from the ministry, and on 1st November he died.

In spite of Nagyatádi Szabó's death the agrarian reform was attained in 1928. Altogether 8 percent of landed property was distributed among peasantry and the average area of allotted plots fell short of 2 cadastral yokes (1.2 ha). This reform did not bring essential change in property structure, either in the situation of poor peasantry but succeeded in calming temporarily village proletariate.

JÓZSEF FARKAS

LAND-OWNING PEASANTRY BECOMING AN INDEPENDENT POLITICAL POWER IN THE EARLY 20TH CENTURY

Hungary, belonging to the Austro–Hungarian monarchy remained a mostly agrarian country even at the turn of the century. Around two-third of the population lived on agriculture. The most strikingly marked and, at the same time, most considerable stratum of peasantry was its land-owning part. However, before the period of political crisis in 1905–1906 this social stratum had no representative of its own in the parliament. This stratum could get connected with political life only on the level of local and county municipality. Its masses were divided by religious and nationality antagonism, but different traditions of the individual regions were not negligible either.

None of the political parties of the epoch represented their interests, only the stratum of big landowners was able to exert influnce on Hungarian agrarian policy. The Farmers' Union (Gazdaszövetség) promised to safeguard their economic interests, but, allowing for some charity actions, it did not really serve their safeguard. The leaders of the Union came from the aristocracy. Another — already political — opportunity for peasantry was to join the so-called agrarian socialist movements. It was here that several land-owning peasants, e.g András Áchim L. acquired skill in politics. These movements, however, could not offer a real political and economic alternative, owing to their character.

As a matter of fact, it was by the crisis period that the recognition among land-owning peasantry of the fact that they could change their conditions only by starting independent economic and political organizing free from any patronage, matured. Present paper outlines these efforts together with their encumbrances and is intended to present how the preconditions for becoming an independent political power were established by 1910 when the Farmers' Party entered the parliament.

ZOLTÁN TAGÁNYI

DETACHED FARM, VILLAGE AND THE PEASANTRY OF MARKET TOWNS. A HUNGARIAN PHENOMENON?

Present paper has several aims. On the one hand, a boom started beginning from the '70s in the field of researches concerning market towns in the Great Hungarian Plain. Joining them we wish to express our opininon about market towns with sty, those with sheepfold, or divided market towns in the Great Plain. According to certain statements by István Győrffy referring hereto, market towns with sty or sheepfold in the Great Plain would be a consequence of nomadic past of the conquering Hungarians. Contrasting with it, recent researches prove that these towns, though with larger magnitude, were organized as village communities, from the 16th–17th century on. On the other hand, dividedness of the settlement pattern resulted from the situation in which town municipalities permitted to establish farm buildings only in the outskirts of the town, for fire-protection reasons. It was this way that divided market-towns in the Great Plain took shape.

A further aim of the paper is to analyse the legacy of Ferenc Erdei, sociographer of the interwar period from the aspect of classical definitions of peasantry. All that Erdei wrote about peasantry in his age, can be compared with peasantry definitions of such classics as Kroeber, Redfield or Gidon Sjöberg.

Third aspect of the paper is already connected with present transformation of Hungarian agriculture. Among the peasantry of the Great Plain some, half feudal, half capitalistic forms of work organization could take shape (see e.g. share-cropping, paying off in labour), and later these could also infiltrate into the work organization forms of co-operatives, even in the period of total collectivization, mainly connected with household production. Later, from 1992 they resulted in the disorganization of agricultural co-operatives with industrial subsidiaries, and this process was accelerated by governmental intervention as well.

JÓZSEF NÁDASDI

CONTRIBUTIONS TO THE COMMASSATION HISTORY OF THE HUNGARIAN PEASANT PROPERTY BETWEEN 1920–1944

The present paper is intended to reveal the commassation efforts regarding the peasant property between the two world wars, and to sum up their results.

Within this theme is reviewed the intensifying of frittering away of the dwarf and small holdings and the essence of governmental orders about the redistribution of landed property. On the basis of the available sources are summed up the results of the commassation.

Finally, it is presented how the peasantry accepted the commassation, and what kind of conceptions were formulated concerning the future of the commassation.

DOLESCH, J. DALMADY – FÖLDY, J. VIRÁNY

THE OLDEST BOOK IN THE STOCK OF LIBRARY OF THE HUNGARIAN AGRICULTURAL MUSEUM

The printed fragment from the first half of the 16th century is a „colligatum" of two different German authors Albertus Magnus (1193–1280) and Otto Brunfels (1488–1534). The larger book is that of Brunfels dealing with about 326 herbs, among them some fruit trees and vegetables. The originally Latin text by Albertus Magnus contains altogether only 23 herbs beside two smaller works on animals and minerals. Both books are illustrated in the manner of Albrecht Dürer to help the identification of the plants. Brunfels gave only the German names, while at Albertus Magnus we can find the Latin ones, too. Beside describing the herbs Brunfels also wrote a vivid account of their previous usage in agreement with modern views of practical healing. He also added two indices. The first one contains the German name of the herbs in alphabetical order, the other one lists the diseases with the required herbs.

According to the handwritten inscriptions the book has been in Hungary since 1756. The first owner then was a Hungarian nobleman J. Rimanóczy, probably an expert having inscribed the Hungarian name of some herbs beside the German one. This special interest may have been the reason that the owner had the two volumes bound into one. The leather binding is from the 18 th century showing the principal word of its long title: „Kreuterbuch". The book contains also some handwritten Latin and German prescriptions for different diseases.

This article has two authors. Mrs. J. Dolesch compiled the list of herbs according to their German, Latin and 18th-century Hungarian names as well as listing the modern Hungarian ones, too. It was checked by Professor S. Priszter. The historical text was written by Mrs. Földy.

ILONA PINTÉR

THE CHAMBER OF AGRICULTURE OF THE MID-DANUBE-TISZA REGION (1922–1949)

The chambers of agriculture were established with the aim of developing and ruling agriculture, as well as promoting particular interests of agriculture. Their further important task was to assist agricultural government.

Both their functions and the framework of their activity were assessed by high-level rules. From among them the most important ones were the Act No. 18 of 1920 on safeguarding of interests in agriculture and the Act No. 17 of 1937 complementing the former. After the World War II activity of the chambers' self-governments was suspended by the Prime Minister' order No. 4660/1945. ME, and in terms of the order No. 24 070/1946. ME their name was changed into council of agriculture, in addition to changing composition of the managing body. The transformed organization was eventually liquidated by the government's decree No. 1820/1949. Korm.

Activity of the Chamber of Agriculture of Mid-Danube-Tisza covered four counties, Pest–Pilis–Solt–Kiskun, Bács–Dorog, Csongrád and Csanád–Arad–Torontál. Present paper gives outlines of the Chamber's organizational structure and results of its activity. It touches upon the fact that the Chamber, in order to perform its interest-safeguarding duties best possible, established several institutions, such as credit co-operatie, vocational school for gardeners, model orchard, institute of veterinary bacteriology and diagnostics, institute of soil science. Beginning from 1923 it published the official gazette "Magyar Róna" (Hungarian Plain), as well as a series of 50 publications which, beside volumes treating practical problems, included historical essays, too. The Chamber's reports of activity were also published in this series.

BÉLA LEKLI

THE LAND REFORM OF 1945 IN THE VILLAGE NAPKOR

The author performs a microinvestigation into how the land reform was executed fifty years ago in Napkor, a village of the Nyírség region (north-east Hungary).

As an introduction he gives some characteristic data of the settlement, describes the local property conditions before 1945, the national attempts of land reform, and the law constituting the basis of the land reform of 1945.

The author further presents the work fulfilled by the "land distributing committees", through personal interviews (3). On the base of archival documents we get information on land proprietors whose lands were distributeed, and the precise size of these lands. We get acquainted with data on the new proprietors: their number, financial situation, new stratification. We also learn that all proprietors with more than 100 cadastral yokes (58 ha) before, appealed because of the small area or inadequacy of the land remained, but in most cases without any result. The complaints of peasants who had not get land for any reason, as well as irregularities committed in the course of land distribution are also touched upon. The author also deals with allotment of building plots forming part of the land reform and, in relation with it, liquidation of the system of detached farms.

Farkas József: A birtokos parasztság önálló politikai erővé válása a XX. század elején 209
Tagányi Zoltán: Tanya, falu és mezővárosi parasztság. Egy magyar jelenség? 251
Nádasdi József: Adalékok a magyar parasztbirtokok tagosításának történetéhez 1920–1944 között 285

KÖZLEMÉNYEK

Doleschné Dalmady Judit – Földyné Virány Judit: A Magyar Mezőgazdasági Múzeum Könyvtárának legrégibb könyve 336
Pintér Ilona: Duna–Tisza Közi Mezőgazdasági Kamara 1922–1946 (1949) 361
Lekli Béla: Az 1945-ös földreform Napkoron 382

ADATTÁR

Miss Zoltán – Pető Mária: François-Sulpice Beudant francia tudós leírása a tokaji borról 409
Horváth László: A magyar vadászat nemzetgazdasági jelentősége a dualizmus korában 418

SZEMLE

Koenrad Verhagen: Self-help promotion. A challenge to the non-community. Cebemo (Ism.: *Tagányi Zoltán*) 439
The cultural landscape – past, present and future (Ism.: *Surányi Béla*) 443
Bél Mátyás: Veszprém vármegye leírása (Ism.: *Kaposi Zoltán*) 446
P. Brimblecombe – C. Pfister: The silent countdown. Essays in European environmental history (Ism.: *Kurucz György*) 449
Kettinger Gyula – Nagy Frigyes – Timár Lajos: A magyaróvári nagybirtok története (Ism.: *Surányi Béla*) 451
Burgerné Gimes Anna: A világ mezőgazdasága: gazdaságföldrajzi áttekintés (Ism.: *Surányi Béla*) 453
Thea Hilhorst – Harry Oppenorth: Financing women's enterprise. Beyond barriers and bias (Ism.: *Tagányi Zoltán*) 455
Acta Historica XCV. Acta Universitatis Szegediensis de Attila József nominatae (Ism.: *Földyné Virány Judit*) 461
Die Kartoffel. Geschichte und Zukunft einer Kulturpflanze (Ism.: *Surányi Béla*) 464
Pusztainé Madar Ilona: Sárrétudvari néprajza (Ism.: *Knézy Judit*) 469

ENGLISH SUMMARIES 475

Terjeszti a Magyar Mezőgazdasági Múzeum

Előfizethető az Agrártörténeti Szemle Szerkesztőségénél (Budapest., XIV. Városliget, Vajdahunyad vár, Budapest 5. Pf. 129. 1367 – Magyar Mezőgazdasági Múzeum) postautalványon (igényelhető a Szerkesztőségtől), valamint átutalással a Magyar Mezőgazdasági Múzeumnak a Magyar Nemzeti Banknál vezetett egyszámláján. Az átutalási számlát a Szerkesztőség megküldi. A folyóirat példányonként megvásárolható a Magyar Mezőgazdasági Múzeum könyvárusítójánál nyitvatartási napokon (hétfő kivételével) 10^{h}–17^{h} között.

Az 1993. évfolyam előfizetési díja 400,- Ft+ÁFA.

Külföldre terjeszti a KULTÚRA Külkereskedelmi Vállalat H-1389 Budapest, Pf.: 149.

Ára: 400,– Ft áfával

CONTENTS

Selmeczi Kovács, A.: Grinding or milling. Historical relation of implement and raw material the use of quern 1
Horváth D., T.: A craftman in a market-town at the beginning of the reform era. (Legacy of György Steindl, coppersmith in Keszthely) 14
Gráfik, I.: Assessment of regional traffic in goods and crops, based on journals of bascule bridge opening in the town Szeged from the reform era 39
Oroszi, S.: State administration of the forest in the Naszód region 91
Nagy, J.: István Nagyatádi Szabó and the land reform 146
Farkas, J.: Land-owning peasantry becoming an independent political power in the early 20th century 209
Tagányi, Z.: Detached farm, village and the peasantry of market towns. A Hungarian phenomenon? 251
Nádasdi, J.: Contributions to the commassation history of the Hungarian peasant property between 1920–1944 285

CONTRIBUTIONS

Dolesch, J. Dalmady – Földy, J. Virány.: The oldest book in the stock of Library of the Hungarian Agricultural Museum 336
Pintér, I.: The Chamber of Agriculture of the Mid-Danube-Tisza Region (1922–1949) 361
Lekli, B.: The land reform of 1945 in the village Napkor 382

DOCUMENTATIONS

Miss, Z. – Pető, M.: A description of Tokay wine by François-Sulpice Beudant, French scholar 409
Horváth, L.: The significance of Hungarian hunting for national economy in the period of Austro–Hungarian Dual Monarchy 418

REVIEWS 439

ENGLISH SUMMARIES 475